taconova

TACOSETTER BYPASS BRIDE

VANNE D'ÉQUILIBRAGE

AVANTAGES

- Régulation précise et rapide avec échelle, sans l'aide de diagrammes, tableaux ou instruments de mesure
- Lecture directe du débit réglé, en l/min
- Position de montage libre, sans entretien
- Contrôle de débit par vanne à valeur de consigne
- Vanne de régulation à fermeture (écoulement résiduel possible)
- Faible perte de pression

Réguler, vérifier et arrêter le débit dans une installation.

DESCRIPTION

Equilibrage hydraulique et contrôle du débit directement sur le corps principal ou intégré dans une installation.
La vanne d'équilibrage permet une installation exacte et rapide, pratique des volumes d'eau en chauffage, ventilation et climatisation.
Un équilibrage hydraulique correct contribue à une utilisation optimale et économique de l'installation et, par la même, répond aux exigences légales d'économie d'énergie.
Le réglage de la vanne d'équilibrage et d'arrêt TacoSetter Bypass à bride peut être réalisé sur place dès son installation par un spécialiste, sans que celui-ci ait besoin de recourir à des investissement coûteux en matériel auxiliaire de contrôle ou en formation.

POSITION DE MONTAGE

La vanne d'équilibrage nécessite une conduite droite à l'entrée de même longueur et portée nominale que le système utilisé.
La vanne TacoSetter Bypass à bride peut être montée dans des conduites horizontales, obliques ou verticales, seule la direction de passage du liquide indiquée par une flèche doit être respectée.

MODE DE FONCTIONNEMENT

La mesure du débit repose sur le principe d'un corps flottant.
L'indicateur de débit est fixé latéralement par rapport au corps principal.
En utilisation normale, deux vannes d'isolement séparent l'indicateur du corps principal. Le débit n'est donc mesuré que lorsque les deux vannes sont ouvertes. Le débit indiqué ne se modifie plus lorsque les vannes d'isolement sont refermées ensuite pour le service normal.

CATÉGORIES DE BÂTIMENTS

Pour les circuits de tuyauteries destinés à l'eau de chauffage et au refroidissement :

- Immeubles d'habitation, lotissements de pavillons, maisons multifamiliales
- Foyers et hôpitaux
- Immeubles administratifs et de services
- Ecoles et gymnases / centres de sport
- Bâtiments artisanaux et industriels

SCHEMA DE L'INSTALLATION / SCHEMA DE PRINCIPE

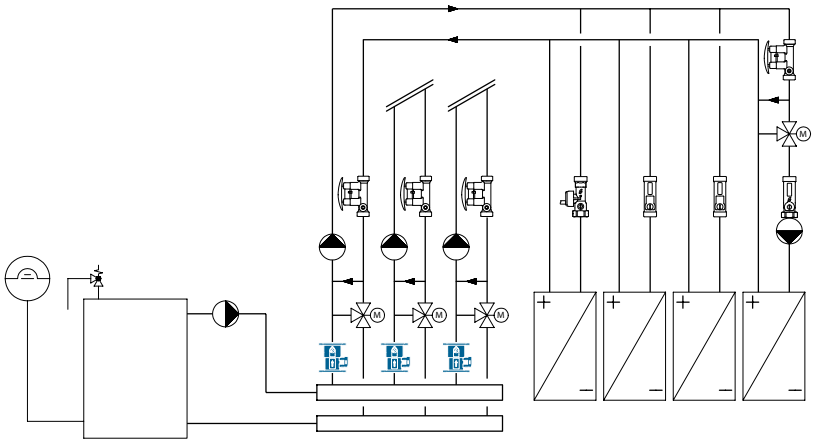

TACOSETTER BYPASS BRIDE | VANNE D'ÉQUILIBRAGE

DESCRIPTIF TECHNIQUE

Voir www.taconova.com

CARACTÉRISTIQUES TECHNIQUES

Généralités

- Temp. de service maxi. TMS : 100 °C
- Pression de service maxi. PMS : 10 bar
- Précision de mesure: ±5% de la valeur finale
- Valeur k_{VS} et débit mesuré voir tableau gamme des modèles

Matériaux

- Corps : fonte grise
- Pièces du boîtier (du dispositif) de mesure en laiton
- Voyant : matière plastique résistante à la chaleur et aux chocs
- Joints : EPDM

Fluides de circulation

- Eau de chauffage (VDI 2035 ; SWKI BT 102-01; ÖNORM H 5195-1)
- Mélanges à base d'eau avec additifs anticorrosion et antigel courants jusqu'à 50%

GAMME DES MODÈLES

TacoSetter Bypass Bride | Vanne d'équilibrage

N° commande	DN	Débit mesuré	Poids	k_{VS} (m³/h)
223.2151.000	65	60 – 325 (l/min)	13,9 kg	85,0
223.2251.000	80	75 – 450 (l/min)	16,5 kg	166,0
223.2351.000	100	100 – 650 (l/min)	19,7 kg	208,0

DESSINS COTÉS

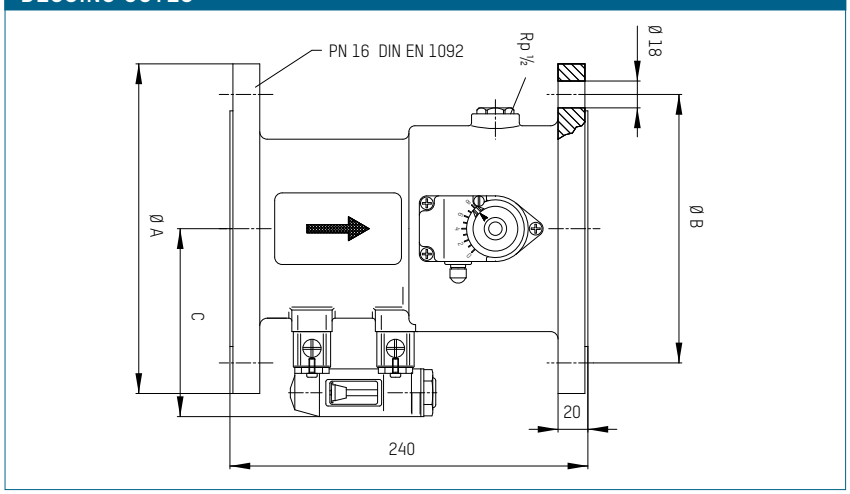

TABLEAU D'ENCOMBREMENT

TacoSetter Bypass Bride | Vanne d'équilibrage

N° commande	DN	A	B	C	ø 18
223.2151.000	65	185	145	110	4 perçages
223.2251.000	80	200	160	118	8 perçages
223.2351.000	100	220	180	128	8 perçages

PIÈCES DE RECHANGE

ELEMENT DE MESURE COMPLET ET JOINT

N° commande	Plage	convient pour
298.2321.000	60 – 325 (l/min)	223.2151.000
298.2322.000	75 – 450 (l/min)	223.2251.000
298.2323.000	100 – 650 (l/min)	223.2351.000

DIAGRAMME DES PERTES DE CHARGE

223.2151.000 (DN 65 | 60...325 l/min)

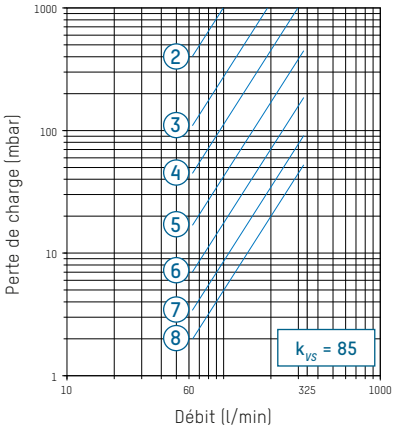

2 – 8 Position de la vanne

223.2251.000 (DN 80 | 75...450 l/min)

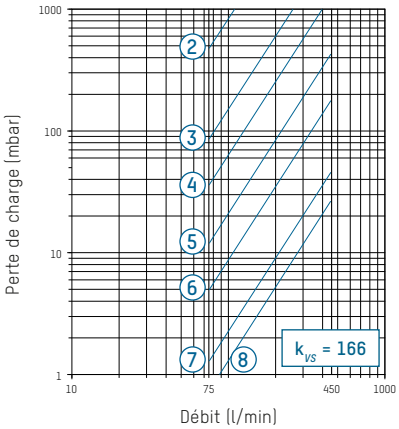

2 – 8 Position de la vanne

223.2351.000 (DN 100 | 100...650 l/min)

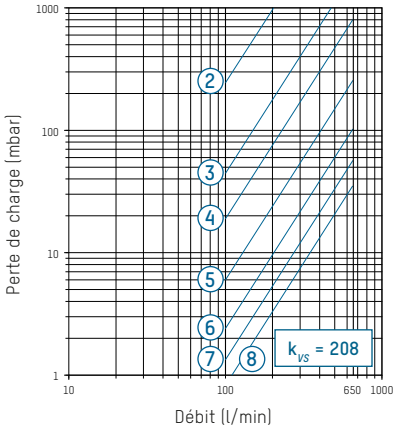

2 – 8 Position de la vanne

Sous réserve de modifications. 08/2023

CONTACT ET AUTRES INFORMATIONS TACONOVA.COM

Taconova Group AG | Neunbrunnenstrasse 40 | CH-8050 Zurich | T +41 44 735 55 55 | F +41 44 735 55 02 | group@taconova.com