taconova

TACOSETTER RONDO

VANNE D'ÉQUILIBRAGE

AVANTAGES

- Réglage rapide et précis, sans diagramme, tableau ou appareil de mesure
- Lecture instantanée du débit en l/min sur l'indicateur
- Position de montage libre, sans entretien, compacte
- Vanne de régulation à fermeture (écoulement résiduel possible)
- Raccord auto-étanchéifiant
- Outil intégré dans l'enveloppe de protection pour réglage de la vanne

Réguler et vérifier le débit directement à l'utilisateur.

DESCRIPTION

Équilibrage hydraulique et contrôle du débit directement à l'utilisateur.
La vanne d'équilibrage permet un réglage précis des débits de fluide nécessaires dans les installations de chauffage, d'aération et de climatisation.
Un équilibrage hydraulique correct contribue à une utilisation optimale et économique de l'installation et, par là même, répond aux exigences légales en matière d'économie d'énergie.
La vanne d'équilibrage TacoSetter Rondo peut être réglée sur place par tout artisan sans instruments de mesure onéreux ni formation préalable.

POSITION DE MONTAGE

La vanne d'équilibrage nécessite une conduite droite à l'entrée de même longueur et portée nominale que le système utilisé.
La vanne TacoSetter Rondo peut être montée dans des conduites horizontales, oblique ou verticales, seule la direction de passage du liquide indiquée par une flèche doit être respectée.

MODE DE FONCTIONNEMENT

La mesure du débit repose sur le principe d'un disque à chicane, dont les mouvements actionnent un indicateur.
La règle graduée permet une lecture simple du débit.
Il suffit de tourner la molette optique pour régler la pression du débit souhaité. Pour couper le débit, il suffit de tourner entièrement la molette.

CATÉGORIES DE BÂTIMENTS

Pour les circuits de tuyauteries destinés au chauffage et au refroidissement :

- Immeubles d'habitation, lotissements de pavillons, maisons multifamiliales
- Foyers et hôpitaux
- Immeubles administratifs / services
- Hôtels et restaurants / grandes cuisines
- Ecoles, gymnases / centres de sport
- Bâtiments artisanaux et industriels
- Installations à usage partiel comme casernes, campings

SCHEMA DE L'INSTALLATION / SCHEMA DE PRINCIPE

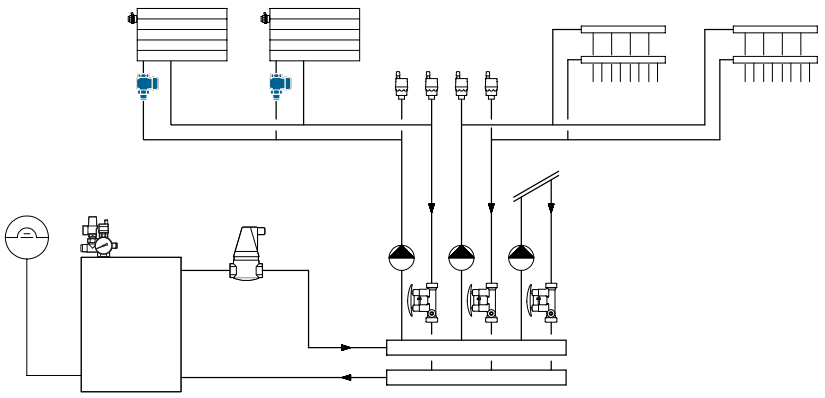

DESCRIPTIF TECHNIQUE

Voir www.taconova.com

CARACTÉRISTIQUES TECHNIQUES

Généralités

- Valeurs de service TMS / PMS: voir «Courbe pression-température»
- Précision de mesure:
  - <2 l/min: = ±20% de la valeur affichée
  - >2 l/min: = ±10% de la valeur affichée
- ¾" Eurocône selon EN 16313, filetage intérieur Rp (cylindrique) selon EN 10226-1 ou filetage extérieur G (cylindrique) selon DIN ISO 228

Matériaux

- Corps : laiton
- Pièces interne : matière plastique
- Voyant : matière plastique résistante à la chaleur et aux chocs
- Joints : EPDM

Fluides de circulation

- Eau de chauffage (VDI 2035 ; SWKI BT 102-01 ; ÖNORM H 5195-1)
- Mélanges à base d'eau avec additifs anticorrosion et antigel courants jusqu'à 50%

GAMME DES MODÈLES

TacoSetter Rondo | Vanne d'équilibrage avec raccord

Référence article	DN	Filetage	Débit mesuré	k_{VS} (m³/h)
223.3206.000 ①	15	Rp ½" × G ½"	0 – 8 (l/min)	1,0

TacoSetter Rondo | Vanne d'équilibrage sans raccord

Référence article	DN	Filetage	Débit mesuré	k_{VS} (m³/h)
223.3206.325 ①	15	Rp ½" × G ¾"	0 – 8 (l/min)	1,0
223.3206.341 ②	15	G ¾" × G ¾"	0 – 8 (l/min)	1,0

ENCOMBREMENTS

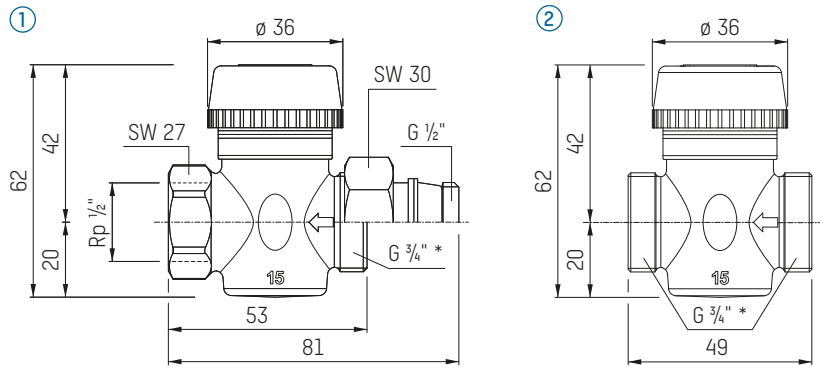

Capot de protection monté
* Eurocône

ACCESSOIRES

RACCORD FILETÉ FILETAGE INTÉRIEUR RP

Comprenant un écrou et un élément de garniture

Référence article	DN	Filetage	Version pour
210.6221.000	15	G ¾" × R ½"	Filetage ½", étanchéité par cône
210.6222.000	15	G ¾" × R ½"	Filetage ½", auto-étanche

COURBE PRESSION – TEMPÉRATURE

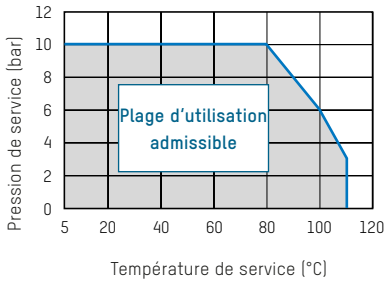

DIAGRAMME DES PERTES DE CHARGE

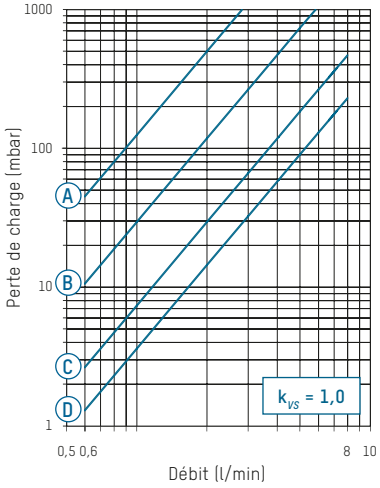

A – D Position de la vanne

CONTACT ET AUTRES INFORMATIONS TACONOVA.COM

Taconova Group AG | Neunbrunnenstrasse 40 | CH-8050 Zurich | T +41 44 735 55 55 | F +41 44 735 55 02 | group@taconova.com

Sous réserve de modifications. 10/2022