taconova

TACOFLOW2 (C A)

CIRCULATEURS DE CHAUFFAGE

Circulateurs à rotor noyé pour les chauffages domestiques et commerciaux.

AVANTAGES

- Réglage efficace de la puissance avec courbes de pression proportionnelle variable Δp-v, courbes de pression constante Δp-c ou vitesse mini.-maxi. prédéfinie
- Plage de température de fluide +2 °C à +95 °C
- Une diode de couleur indique l'état actuel de fonctionnement

DESCRIPTION

Le TacoFlow2 est entraîné par des moteurs synchrones à aimant permanent.
Ces moteurs innovants atteignent des hauts niveaux d'efficacité avec des coûts de fonctionnement manifestement réduits.
En outre ils ne nécessitent pas de maintenance et leurs joints n'ont pas besoin d'être remplacés.

POSITION DE MONTAGE

La pompe peut être implantée à l'horizontale mais également à la verticale. Respecter le sens du débit du fluide, repéré par la flèche.

MODE DE FONCTIONNEMENT

Les circulateurs sont de conception «à rotor noyé», car les pièces rotatives du moteur se trouvent dans le fluide pompé. Ce principe garantit la lubrification du moteur et des pièces rotatives. Le circulateur est équipé d'une protection antiblocage, et c'est pourquoi il n'est plus nécessaire d'avoir la vis de déblocage. Elles sont également équipées d'une fonction de purge automatique qui détecte et affiche l'air présent dans la pompe.

CATÉGORIES DE BÂTIMENTS

- Immeubles d'habitation, maisons individuelles, lotissements de pavillons, maisons multifamiliales
- Petits bâtiments publics
- Hôtels et restaurants / grandes cuisines
- Ecoles, gymnases / centres de sport
- Bâtiments tertiaires, artisanaux et industriels
- Installations à usage partiel comme casernes, campings

SCHEMA DE L'INSTALLATION / SCHEMA DE PRINCIPE

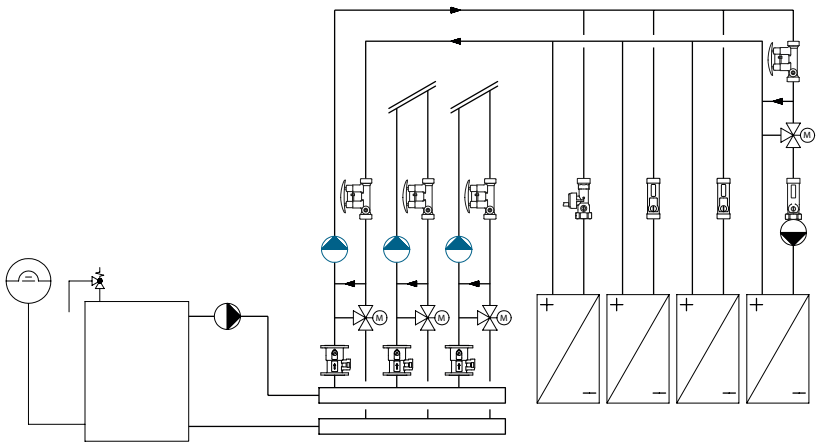

DESCRIPTIF TECHNIQUE

Voir www.taconova.com

CARACTÉRISTIQUES TECHNIQUES

Pompe

- Température ambiante: +0 °C à +40 °C
- Plage de températures admissible*: +2 °C à +95 °C
- Plages de température admissibles avec température ambiante maximale:
  - pour 30 °C: +30 °C jusqu'à +95 °C
  - pour 35 °C: +35 °C jusqu'à +90 °C
  - pour 40 °C: +40 °C jusqu'à +70 °C
- Pression de service maximale 0.6 MPa -6 bars
- Pression minimale à l'ouïe d'aspiration:
  - 0.03 MPa (0.3 bar) à 50 °C
  - 0.10 MPa (1.0 bar) à 95 °C
- Humidité relative de l'air maximale: ≤ 95%
- Niveau de pression acoustique: < 43 dB (A)
- Directive basse tension (2006/95/CE): Normes utilisées: EN 62233, EN 60335-1 et EN 60335-2-51
- Directive CEM (2004/108/CE); Normes utilisées: EN 61000-3-2, EN 61000-3-3, EN 55014-1 et EN 55014-2
- Directive sur l'écoconception (2009/125/CE); Normes utilisées: EN 16297-1 et EN 16297-2

Matériaux

- Corps de pompe: fonte grise, revêtu par cataphorèse (EN-GJL-200)
- Roue: composite plastique
- Arbre: céramique
- Palier: graphite
- Palier de butée: céramique
- Gaine: composite plastique

* Pour prévenir toute condensation dans le moteur et sur l'électronique de commande, la température du fluide pompé doit être toujours supérieure à la température ambiante.

INDICE D'EFFICACITÉ ÉNERGÉTIQUE

EEI ≤ 0,20 - Part 2

La valeur de référence des circulateurs les plus efficaces en énergie est IEE ≤ 0,20

CARACTÉRISTIQUES TECHNIQUES (SUITE)

Moteur / Électronique

- Tension d'alimentation: 1x230 V (±10%); Fréquence: 50/60 Hz
- Fiche de raccordement pompe
- Puissance nominale absorbée (P1): Min. 3 W, Max. 42 W
- Courant nominal (I1): Min. 0,03 A, Max. 0,33 A
- Classe d'isolation: H
- Indice de protection: IP 44
- Classe de protection: II

CARACTÉRISTIQUES TECHNIQUES (SUITE)

Fluides de circulation

- Eau de chauffage (VDI 2035 ; SWKI BT 102-01; ÖNORM H 5195-1)
- Mélanges à base d'eau avec additifs anticorrosion et antigel courants jusqu'à 30 %

GAMME DES MODÈLES

TacoFlow2 | Circulateurs de chauffage
Pompe haute efficacité en fonte grise avec connecteur.
Hauteur de refoulement: 6 m.

N° commande	Désignation	Raccordement	Entraxe	Poids
302.2231.000	15-60/130	G 1"	130 mm	1,67 kg
302.4231.000	25-60/130	G 1 ½"	130 mm	1,81 kg
302.5231.000	25-60/180	G 1 ½"	180 mm	1,96 kg
302.6231.000	32-60/180	G 2"	180 mm	2,10 kg

DESSINS COTÉS

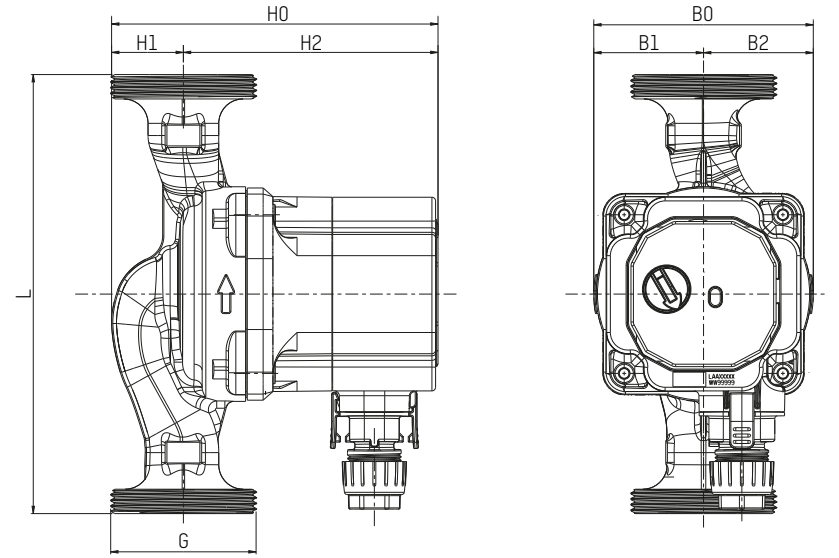

TABLEAU D'ENCOMBREMENT

N° commande	L	B0	B1	B2	H0	H1	H2
302.2231.000	130	90	45	45	133,8	29,4	104,4
302.4231.000	130	90	45	45	133,8	29,4	104,4
302.5231.000	180	90	45	45	133,8	29,4	104,4
302.6231.000	180	90	45	45	133,8	29,4	104,4

CARACTÉRISTIQUES

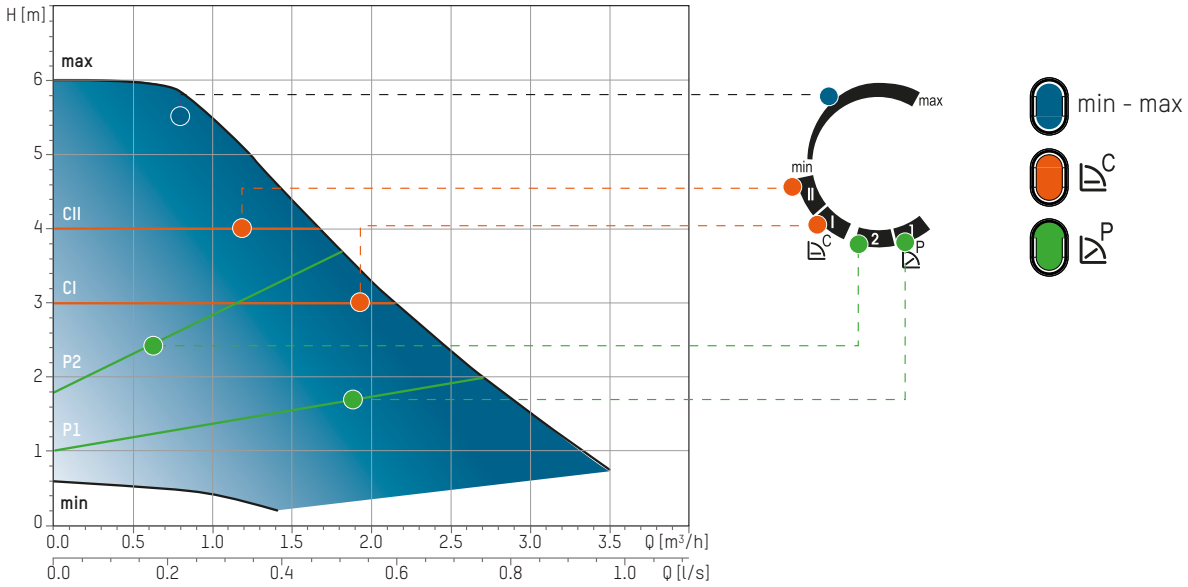

Q [m3/h]	0.4	0.8	1.2	1.6	2	2.4	2.8	3.2
H [m]	6	5.9	5	4.4	3.4	2.6	2.8	1.2

COURBES DE CONSOMMATION ÉLECTRIQUE

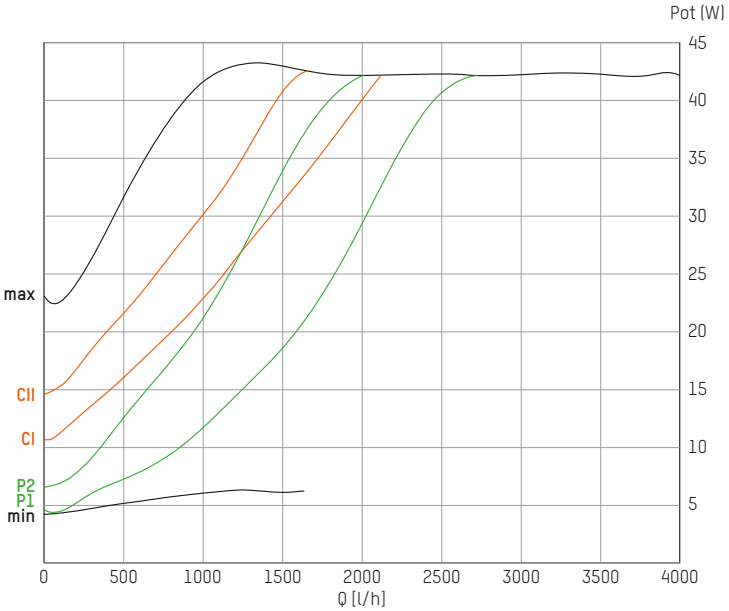

DESCRIPTIF TECHNIQUE

Voir www.taconova.com

CARACTÉRISTIQUES TECHNIQUES

Pompe

- Température ambiante: +0 °C à +40 °C
- Plage de températures admissible*: +2 °C à +95 °C
- Plages de température admissibles avec température ambiante maximale:
  - pour 30 °C: +30 °C jusqu'à +95 °C
  - pour 35 °C: +35 °C jusqu'à +90 °C
  - pour 40 °C: +40 °C jusqu'à +70 °C
- Pression de service maximale 0.6 MPa -6 bars
- Pression minimale à l'ouïe d'aspiration:
  - 0.03 MPa (0.3 bar) à 50 °C
  - 0.10 MPa (1.0 bar) à 95 °C
- Humidité relative de l'air maximale: ≤ 95%
- Niveau de pression acoustique: < 43 dB (A)
- Directive basse tension (2006/95/CE): Normes utilisées: EN 62233, EN 60335-1 et EN 60335-2-51
- Directive CEM (2004/108/CE); Normes utilisées: EN 61000-3-2, EN 61000-3-3, EN 55014-1 et EN 55014-2
- Directive sur l'écoconception (2009/125/CE); Normes utilisées: EN 16297-1 et EN 16297-2

Matériaux

- Corps de pompe: fonte grise, revêtu par cataphorèse (EN-GJL-200)
- Roue: composite plastique
- Arbre: céramique
- Palier: graphite
- Palier de butée: céramique
- Gaine: composite plastique

* Pour prévenir toute condensation dans le moteur et sur l'électronique de commande, la température du fluide pompé doit être toujours supérieure à la température ambiante.

INDICE D'EFFICACITÉ ÉNERGÉTIQUE

EEI ≤ 0,21 - Part 2

La valeur de référence des circulateurs les plus efficaces en énergie est IEE ≤ 0,20

CARACTÉRISTIQUES TECHNIQUES (SUITE)

Moteur / Électronique

- Tension d'alimentation: 1x230 V (±10%); Fréquence: 50/60 Hz
- Fiche de raccordement pompe
- Puissance nominale absorbée (P1): Min. 3 W, Max. 56 W
- Courant nominal (I1): Min. 0,03 A, Max. 0,44 A
- Classe d'isolation: H
- Indice de protection: IP 44
- Classe de protection: II

CARACTÉRISTIQUES TECHNIQUES (SUITE)

Fluides de circulation

- Eau de chauffage (VDI 2035 ; SWKI BT 102-01; ÖNORM H 5195-1)
- Mélanges à base d'eau avec additifs anticorrosion et antigel courants jusqu'à 30 %

GAMME DES MODÈLES

TacoFlow2 | Circulateurs de chauffage
Pompe haute efficacité en fonte grise avec connecteur.
Hauteur de refoulement: 7 m.

N° commande	Désignation	Raccordement	Entraxe	Poids
302.2241.000	15-70/130	G 1"	130 mm	1,91 kg
302.4241.000	25-70/130	G 1 ½"	130 mm	2,05 kg
302.5241.000	25-70/180	G 1 ½"	180 mm	2,20 kg
302.6241.000	32-70/180	G 2"	180 mm	2,34 kg

DESSINS COTÉS

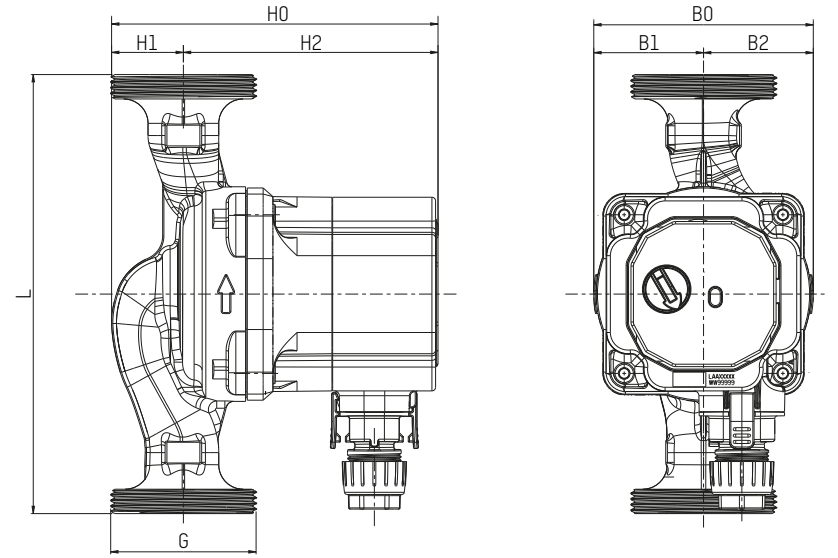

TABLEAU D'ENCOMBREMENT

N° commande	L	B0	B1	B2	H0	H1	H2
302.2241.000	130	90	45	45	143,8	29,4	114,4
302.4241.000	130	90	45	45	143,8	29,4	114,4
302.5241.000	180	90	45	45	143,8	29,4	114,4
302.6241.000	180	90	45	45	143,8	29,4	114,4

CARACTÉRISTIQUES

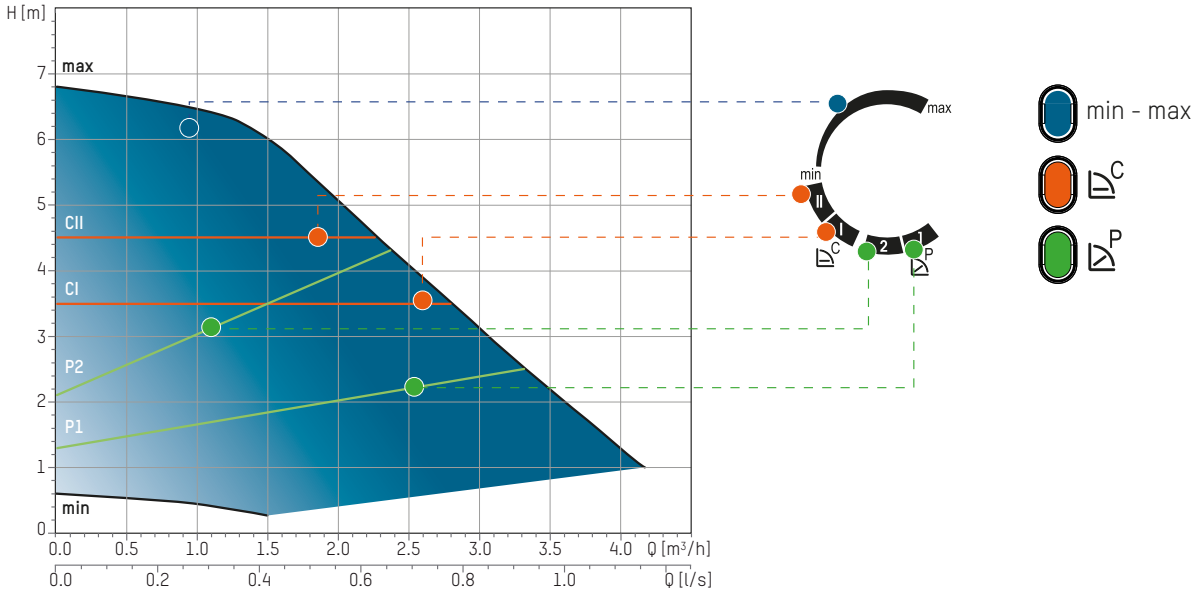

Q [m3/h]	0.5	1	1.5	2	2.5	3	3.5	4
H [m]	6.7	6.6	6	5.1	4.1	3.1	2.2	1.3

COURBES DE CONSOMMATION ÉLECTRIQUE

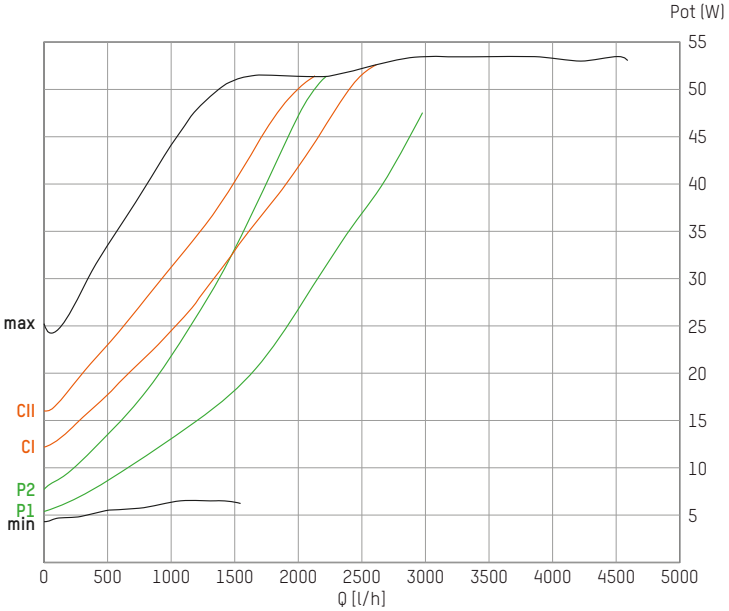

DESCRIPTIF TECHNIQUE

Voir www.taconova.com

CARACTÉRISTIQUES TECHNIQUES

Pompe

- Température ambiante: +0 °C à +40 °C
- Plage de températures admissible*: +2 °C à +95 °C
- Plages de température admissibles avec température ambiante maximale:
  - pour 30 °C: +30 °C jusqu'à +95 °C
  - pour 35 °C: +35 °C jusqu'à +90 °C
  - pour 40 °C: +40 °C jusqu'à +70 °C
- Pression de service maximale 0.6 MPa -6 bars
- Pression minimale à l'ouïe d'aspiration:
  - 0.03 MPa (0.3 bar) à 50 °C
  - 0.10 MPa (1.0 bar) à 95 °C
- Humidité relative de l'air maximale: ≤ 95%
- Niveau de pression acoustique: < 43 dB (A)
- Directive basse tension (2006/95/CE): Normes utilisées: EN 62233, EN 60335-1 et EN 60335-2-51
- Directive CEM (2004/108/CE); Normes utilisées: EN 61000-3-2, EN 61000-3-3, EN 55014-1 et EN 55014-2
- Directive sur l'écoconception (2009/125/CE); Normes utilisées: EN 16297-1 et EN 16297-2

Matériaux

- Corps de pompe: Composite plastique PA 66GF
- Roue: composite plastique
- Arbre: céramique
- Palier: graphite
- Palier de butée: céramique
- Gaine: composite plastique

* Pour prévenir toute condensation dans le moteur et sur l'électronique de commande, la température du fluide pompé doit être toujours supérieure à la température ambiante.

CARACTÉRISTIQUES TECHNIQUES (SUITE)

Moteur / Électronique

- Tension d'alimentation: 1x230 V (±10%); Fréquence: 50/60 Hz
- Fiche de raccordement pompe
- Puissance nominale absorbée (P1): Min. 3 W, Max. 42 W
- Courant nominal (I1): Min. 0,03 A, Max. 0,33 A
- Classe d'isolation: H
- Indice de protection: IP 44
- Classe de protection: II

CARACTÉRISTIQUES TECHNIQUES (SUITE)

Fluides de circulation

- Eau de chauffage (VDI 2035 ; SWKI BT 102-01; ÖNORM H 5195-1)
- Mélanges à base d'eau avec additifs anticorrosion et antigel courants jusqu'à 30 %

GAMME DES MODÈLES

TacoFlow2 C A | Circulateurs de chauffage avec séparateur d'air
Pompe haute efficacité en composite plastique avec connecteur.
Hauteur de refoulement: 6 m.

N° commande	Désignation	Raccordement	Entraxe	Poids
302.2134.000	C A 15 - 60/130	G 1"	130 mm	1,25 kg

DESSINS COTÉS

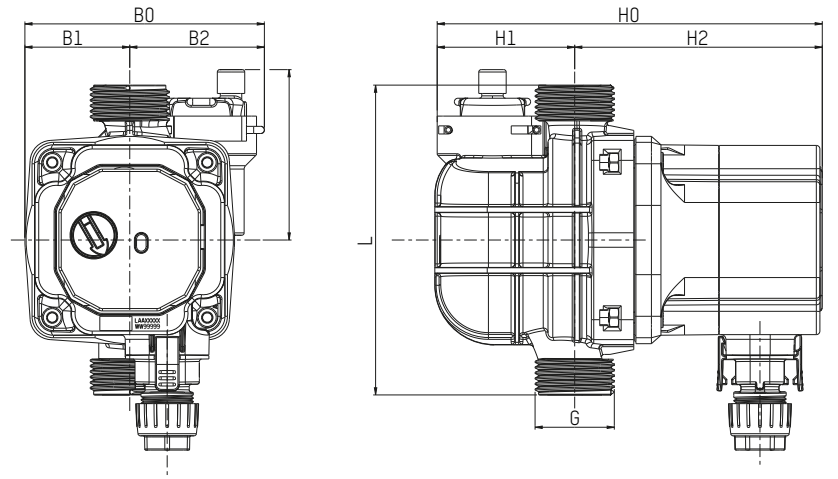

TABLEAU D'ENCOMBREMENT

N° commande	L	L1	B0	B1	B2	H0	H1	H2
302.2134.000	130	71,5	100,5	44	56,5	161,4	58,7	102,7

INDICE D'EFFICACITÉ ÉNERGÉTIQUE

EEI ≤ 0,23 - Part 2

La valeur de référence des circulateurs les plus efficaces en énergie est IEE ≤ 0,20

CARACTÉRISTIQUES

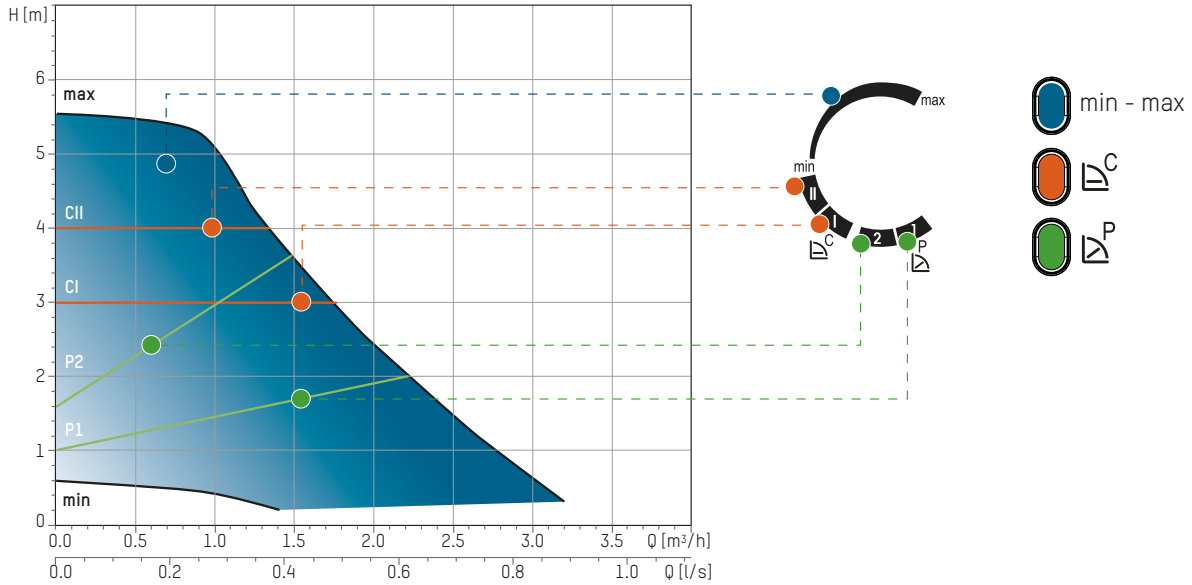

Q [m3/h]	0.4	0.8	1.2	1.6	2	2.4	2.8	3.2
H [m]	5.6	5.5	4.6	3.4	2.5	1.7	0.9	0.4

COURBES DE CONSOMMATION ÉLECTRIQUE

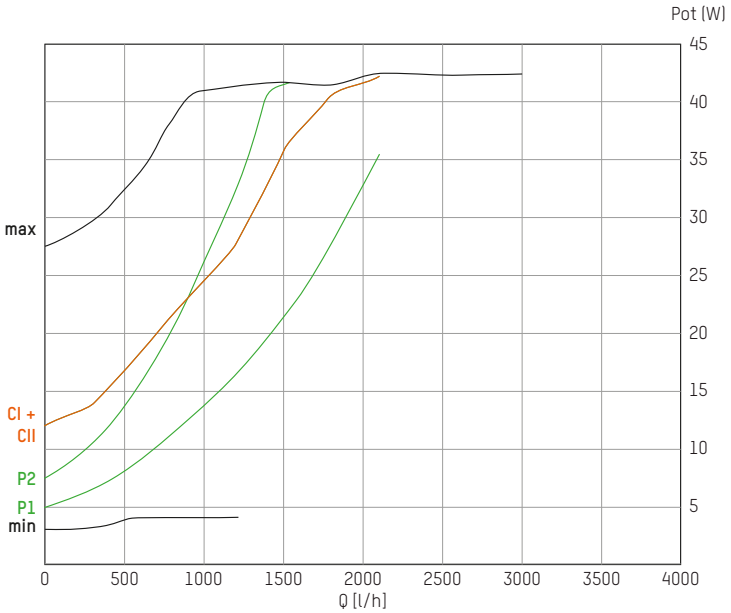

Sous réserve de modifications. 08/2023

CONTACT ET AUTRES INFORMATIONS TACONOVA.COM

Taconova Group AG | Neunbrunnenstrasse 40 | CH-8050 Zurich | T +41 44 735 55 55 | F +41 44 735 55 02 | group@taconova.com