taconova

# NOVADRIVE NC/NO

## MOTEUR ÉLECTROTHERMIQUE

### AVANTAGES

- Mode de fonctionnement NO normalement ouvert et NC normalement fermé
- Contrôle visuel et palpable du fonctionnement du moteur
- Raccord à baïonnette verrouillant avec déclic nettement audible
- Design attractif
- Puissance absorbée minimale
- Silencieux
- Adaptables à tous les types de vannes courants
- Câble de raccordement enfichable

Moteurs électrothermiques avec mode normalement ouvert ou normalement fermé pour circuits de collecteurs de chauffage et vannes de radiateurs

### DESCRIPTION

En association avec des thermostats d'ambiance, des horloges de programmation journalière et des systèmes domotiques, les moteurs électrothermiques NovaDrive NC/NO au design attractif permettent un chauffage et un refroidissement individuel, avec régulation de la température selon les besoins.
Grâce au mode de fonctionnement NO «Normally Open» (normalement ouvert) et NC «Normally Closed» (normalement fermé sans courant) ainsi qu'au verrouillage rapide et sur une grande surface du raccord à baïonnette, les servomoteurs peuvent être utilisés pour un large éventail d'applications dans les installations de chauffage, de ventilation, de climatisation et sanitaires.
Appartements, bureaux, écoles, hôtels etc. en sont les bénéficiaires typiques, ceux pour lesquels le potentiel d'économies réalisables est particulièrement intéressant, puisqu'il est possible de chauffer ou de refroidir selon le besoin.
L'indicateur de position de la vanne est incorporé de série et sert au contrôle des fonctions lors du montage, de la mise en service et de la surveillance.

### SCHEMA DE L'INSTALLATION / SCHEMA DE PRINCIPE

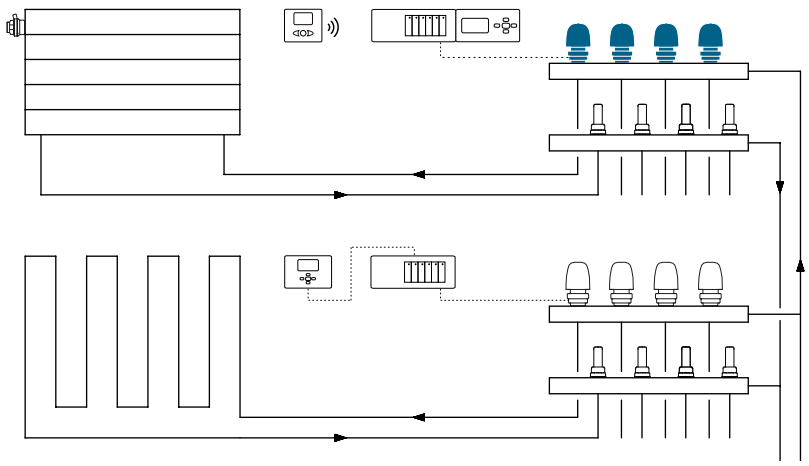

### POSITION DE MONTAGE

Indifférente.

### MODE DE FONCTIONNEMENT

Une résistance électrique chauffe l'élément de dilatation qui actionne l'axe de la vanne, le déplaçant de la longueur de course correspondante. Tant que le thermostat d'ambiance demande de la chaleur, le moteur reste ouvert.
Le thermostat et le moteur électrothermique fonctionnent selon le principe «TOUT OU RIEN». Le rythme variable d'ouverture et de fermeture, dépendant des besoins en puissance calorifique, engendre en outre un comportement quasi continu de la régulation.
En cas de manque de tension (hors tension) la vanne est ouverte avec le type NO et fermée avec le type NC.

### CATÉGORIES DE BÂTIMENTS

Pour les tuyauteries destinés au chauffage et au refroidissement :

- Immeubles d'habitation, lotissements de pavillons, maisons multifamiliales
- Foyers et hôpitaux
- Immeubles administratifs / services
- Hôtels et restaurants / grandes cuisines
- Ecoles, gymnases / centres de sport
- Bâtiments artisanaux et industriels

## DESCRIPTIF TECHNIQUE

Voir www.taconova.com

## CARACTÉRISTIQUES TECHNIQUES

**Généralités**

- Versions:
  - Fermée hors tension (NC)
  - Ouvert hors tension (NO)
- Température ambiante: 0 ... 50° C
- Temps d'ouverture/fermeture : env. 3 Min.
- Course nominale: 4 mm
- Force de fermeture nominale 90 N
- Type de protection IP 40
- Classe de protection II

**Caractéristiques électriques**

- Tension nominale (CA ou CC): 24 V ou 230 V
- Ecart de tension admissible: ±10%
- Puissance de fonctionnement: 1.6 W
- Courant d'activation:
  - 24V: 0.2 A durant 1 min maxi;
  - 230V: 0.6 A durant 100 ms maxi
- Coupe-circuit recommandé : 0,35 A à action retardée, selon DIN 41662
- Longueur du câble de raccordement 1 m

## APPROBATIONS / CERTIFICATS

- Marqué du certificat de conformité européen CE
- Les caractéristiques techniques sont conformes aux normes EN correspondantes

## ACCESSOIRES

Différents thermostats d'ambiance et modules de connexion pour applications à commande par câble ou à commande radio (voir fiches techniques séparées).

## GAMME DES MODÈLES

NovaDrive NC | Moteur électrothermique, Fonction NC
(Normally Closed / fermé sans tension)

| Réf. article 230 V | Fixation | Convient pour vannes de fabrication* |
|---|---|---|
| 257.2854.000 | M30 × 1,0 | Beulco (vieux type, env. jusq'au mars 2005) |
| 257.2855.000 | M30 × 1,5 | TacoSys/Heimeier/Strawa/Empur Messing/Oventrop/Delphistherm/ Emmeti/Schlösser/Beulco/AC-FIX/ Stramax/Roth/IVR |
| 257.2858.000 | M28 × 1,5 | Herz (RV 57) |
| 257.2862.000 | M30 × 1,5 | MNG/Cazzaniga/SBK/Empur-Edelstahl/ SKV-Ventil frontal |
| 257.2864.000 | Adaptateur | Giacomini |

| Réf. article 24 V | Fixation | Convient pour vannes de fabrication* |
|---|---|---|
| 257.1855.000 | M30 × 1,5 | TacoSys/Heimeier/Strawa/Empur Messing/Oventrop/Delphistherm/ Emmeti/Schlösser/Beulco/AC-FIX/ Stramax/Roth/IVR |

NovaDrive NO | Moteur électrothermique, Fonction NO
(Normally Open / ouvert sans tension)

| Réf. article 230 V | Fixation | Convient pour vannes de fabrication* |
|---|---|---|
| 257.2554.000 | M30 × 1,0 | Beulco (vieux type, env. jusq'au mars 2005) |
| 257.2555.000 | M30 × 1,5 | TacoSys/Heimeier/Strawa/Empur Messing/Oventrop/Delphistherm/ Emmeti/Schlösser/Beulco/AC-FIX/ Stramax/Roth/IVR |
| 257.2562.000 | M30 × 1,5 | MNG/Cazzaniga/SBK/Empur-Edelstahl/ SKV-Ventil frontal |
| 257.2564.000 | Adaptateur | Giacomini |

| Réf. article 24 V | Fixation | Convient pour vannes de fabrication* |
|---|---|---|
| 257.1554.000 | M30 × 1,0 | Beulco (vieux type, env. jusq'au mars 2005) |
| 257.1562.000 | M30 × 1,5 | MNG/Cazzaniga/SBK/Empur-Edelstahl/ SKV-Ventil frontal |

* D'autres exécutions spécifiques pour tous types de vannes et robinets sur demande. En cas de doute, consulter le Service Clientèle pour la coordination de la vanne.

## CONSEIL ÉCOLOGIQUE

**ECONOMISEZ DE L'ÉNERGIE ET DE L'ARGENT!**

Pour éviter des heures de fonctionnement inutiles, le servomoteur doit, en dehors de la saison de chauffage, être mis hors service au moyen des thermostats d'ambiance.

## ENCOMBREMENTS

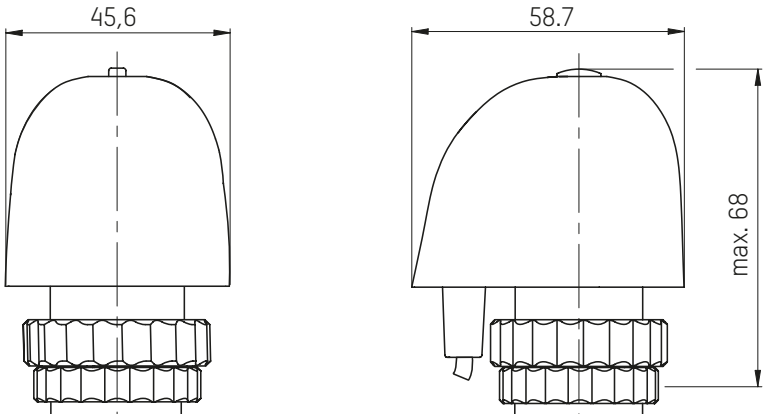


## MODES DE FONCTIONNEMENT

**Etat monté sans courant:**

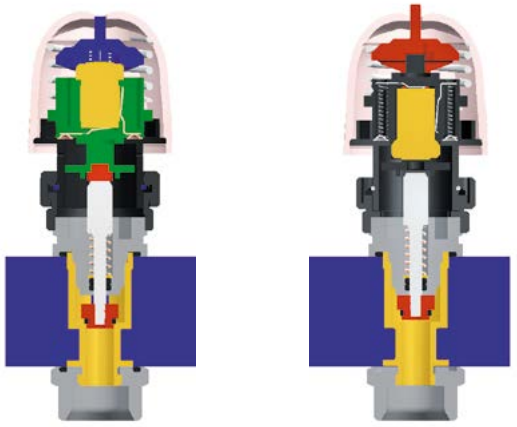

Type NC: Vanne fermée

Type NO: Vanne ouverte

**Etat en fonctionnement sous courant:**

Type NC: Vanne ouverte

Type NO: Vanne fermée

## DIAGRAMMES DE RÉPONSE

**Fermé sans tension (NC)**

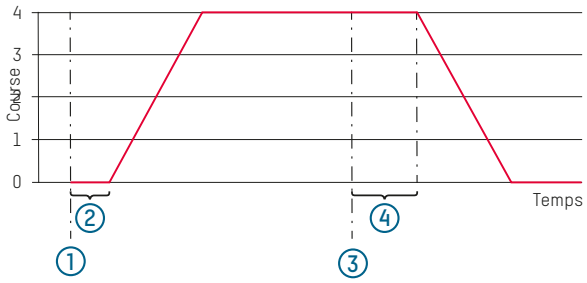


**Ouvert sans tension (NO)**

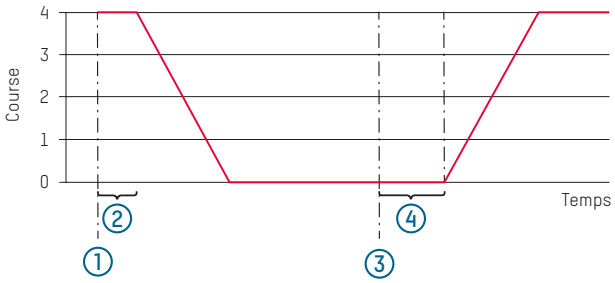


1 Tension appliquée
2 Temps de latence Marche
3 Tension coupée
4 Temps de latence Arrêt

Sous réserve de modifications. 08/2023

CONTACT ET AUTRES INFORMATIONS TACONOVA.COM

Taconova Group AG | Neunbrunnenstrasse 40 | CH-8050 Zurich | T +41 44 735 55 55 | F +41 44 735 55 02 | group@taconova.com