taconova

TOPDRIVE

MOTEUR ÉLECTROTHERMIQUE

AVANTAGES

- Protection contre les vannes qui fuient
- Classe de protection moteur IP 44, CE
- Montage possible sur 360°
- Adaptables à tous les types de vannes courants
- Contrôle visuel et palpable du fonctionnement du moteur
- Raccord à baïonnette verrouillant avec déclic nettement audible

Moteur électrothermique en mode normalement fermé pour collecteurs de chauffage et vannes de radiateurs.

DESCRIPTION

En association avec des thermostats d'ambiance, des horloges de programmation journalière et des systèmes domotiques de tout type ; les moteurs TopDrive avec leur nouveau design permettent une régulation individualisée de la température de chauffage et de refroidissement.
Le mode de fonctionnement normalement fermé (NC), la connexion simple et rapide à baïonette et la possibilité d'effectuer le montage sur 360° permettent l'integration des moteurs TopDrive dans de très nombreuses applications au sein des systèmes du génie climatique.

Les applications principales des moteurs TopDrive sont les locaux recevant du public tels que les hôpitaux, écoles et aussi les appartements privés.
Le moteur TopDrive apporte une réponse efficace là où le potentiel d'économie réalisable est particulièrement intéressant par une régulation de la température adaptée à chaque pièce de l'habitat.
L'indication visuelle interne de la position de la vanne est utile au moment du montage. Elle permet un réglage précis à la mise en service de l'installation et un contrôle fiable dans le temps.

SCHEMA DE L'INSTALLATION / SCHEMA DE PRINCIPE

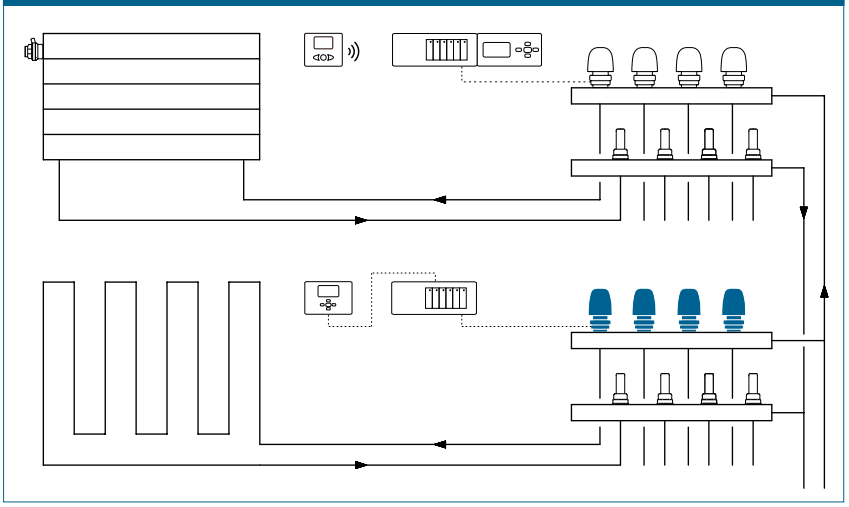

POSITION DE MONTAGE

Montage possible sur 360°.

MODE DE FONCTIONNEMENT

Une résistance électrique chauffe l'élément de dilatation qui actionne l'axe de la vanne, le déplaçant de la longueur de course correspondante. Tant que le thermostat d'ambiance demande de la chaleur, le moteur reste ouvert.
Le thermostat et le moteur électrothermique fonctionnent selon le principe «TOUT OU RIEN». Le rythme variable d'ouverture et de fermeture, dépendant des besoins en puissance calorifique, engendre en outre un comportement quasi continu de la régulation.
En cas de manque de tension la vanne est fermée.

CATÉGORIES DE BÂTIMENTS

Pour les tuyauteries destinés au chauffage et au refroidissement :

- Immeubles d'habitation, lotissements de pavillons, maisons multifamiliales
- Foyers et hôpitaux
- Immeubles administratifs / services
- Hôtels et restaurants / grandes cuisines
- Ecoles, gymnases / centres de sport
- Bâtiments artisanaux et industriels

DESCRIPTIF TECHNIQUE

Voir www.taconova.com

CARACTÉRISTIQUES TECHNIQUES

Généralités

- Type : fermé hors tension NC
- Température ambiante : 0 ... 60°C
- Temps d'ouverture/fermeture : env. 3 Min.
- Course: 4 mm
- Force de fermeture nominale : 100 N ± 7%
- Indice de protection: IP 44
- Classe de protection électrique II

Raccordement électrique

- Tension de commande (CA ou CC): 24 V ou 230 V
- Ecart de tension admissible: ±10%
- Puissance de fonctionnement : 1.6 W
- Courant d'activation:
  - 24V: 0.2 A durant 1 min maxi.
  - 230V: 0.6 A durant 100 ms maxi
- Coupe-circuit recommandé: 0,35 A à action retardée, selon DIN 41662
- Longueur du câble de raccordement : 1 m
- Câble de connexion : 2 x 0.75 mm², PVC blanc

APPROBATIONS / CERTIFICATS

- Marqué du certificat de conformité européen CE
- VDE

ACCESSOIRES

Différents thermostats d'ambiance et modules de connexion pour applications à commande par câble ou à commande radio (voir fiches techniques séparées).

CONSEIL ÉCOLOGIQUE

ECONOMISEZ DE L'ÉNERGIE ET DE L'ARGENT!

Pour éviter des heures de fonctionnement inutiles, le servomoteur doit, en dehors de la saison de chauffage, être mis hors service au moyen des thermostats d'ambiance.

GAMME DES MODÈLES

TopDrive | Moteur électrothermique, Fonction NC
(Normally Closed / fermé sans tension)

Réf. article 230 V	Fixation	Convient pour vannes de fabrication*
257.2055.000	M30 × 1,5	TacoSys/Heimeier/Strawa/Empur Messing/ Oventrop/Delphistherm/Emmeti/Schlösser/ Beulco/AC-FIX/Stramax/Roth/IVR
257.2058.000	M28 × 1,5	Herz (RV 57)
257.2062.000	M30 × 1,5	MNG/Cazzaniga/SBK/Empur-Edelstahl/ SKV-Ventil frontal
257.2064.000	Adaptateur	Giacomini

Réf. article 24 V	Fixation	Convient pour vannes de fabrication*
257.1055.000	M30 × 1,5	TacoSys/Heimeier/Strawa/Empur Messing/ Oventrop/Delphistherm/Emmeti/Schlösser/ Beulco/AC-FIX/Stramax/Roth/IVR
257.1058.000	M28 × 1,5	Herz (RV 57)
257.1062.000	M30 × 1,5	MNG/Cazzaniga/SBK/Empur-Edelstahl/ SKV-Ventil frontal
257.1064.000	Adaptateur	Giacomini

* D'autres exécutions spécifiques pour tous types de vannes et robinets sur demande. En cas de doute, consulter le Service Clientèle pour la coordination de la vanne.

ENCOMBREMENTS

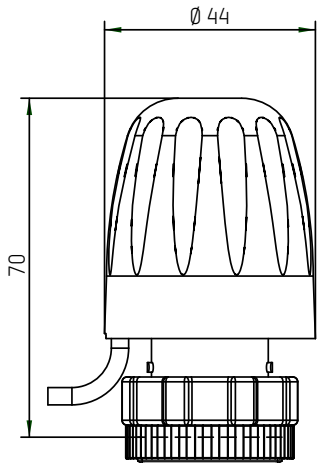

MODES DE FONCTIONNEMENT

Vanne fermée (hors tension)

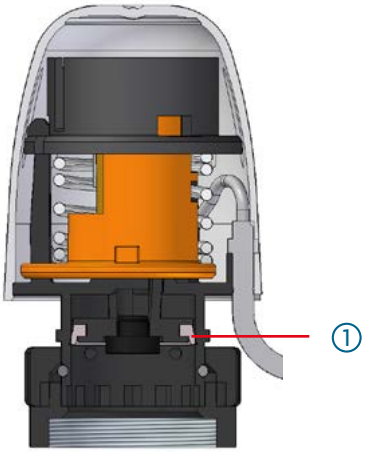

Vanne ouverte (sous tension)

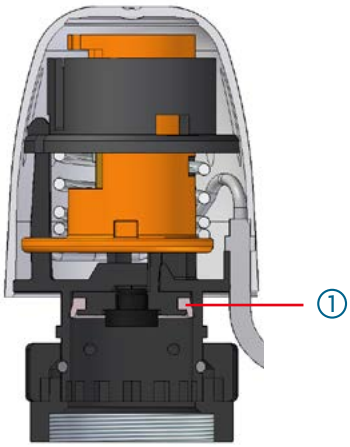

1 Protection contre les projections d'eau grâce à un joint profilé

VÉROUILLAGE À BAÏONNETTE

Vérouillage à baïonnette avec quatre grandes surfaces de contact entre la douille et le collier.

1 Monture baïonnette
2 Ecrou à baïonnette fileté
3 Grande surface de contact
4 Tourner jusqu'à enclipsage (bruit audible)

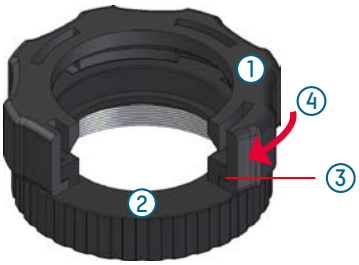

DIAGRAMMES DE RÉPONSE TEMPS

1 Tension appliquée
2 Temps de latence marche
3 Tension coupée
4 Temps de latence arrêt

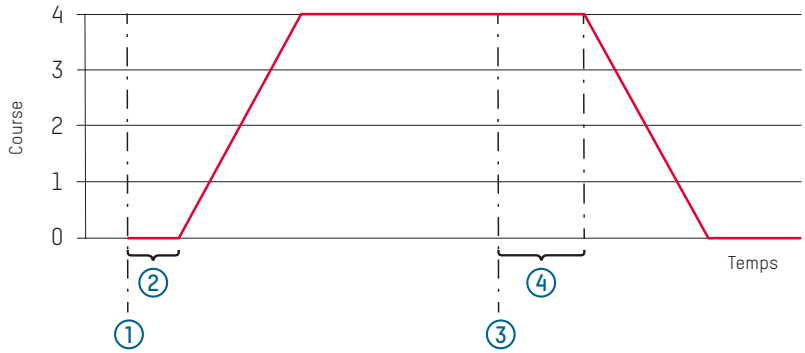

Sous réserve de modifications. 08/2023

CONTACT ET AUTRES INFORMATIONS TACONOVA.COM

Taconova Group AG | Neunbrunnenstrasse 40 | CH-8050 Zurich | T +41 44 735 55 55 | F +41 44 735 55 02 | group@taconova.com