taconova

TOPMETER RETURN

VANNE D'ÉQUILIBRAGE (CIRCUIT RETOUR, VERSION OEM)

AVANTAGES

- Réglage rapide et précis, sans diagramme, tableau ou appareils de mesure
- Affichage direct du débit en l/min
- Sur le TopMeter ½", le réglage peut être bloqué et plombé pour empêcher toute modification
- Possibilité de fermer la vanne de régulation
- Voyant démontable, disponible comme pièce de rechange
- Position de montage au choix

Régler, afficher et couper le débit des circuits de chauffage et de refroidissement, directement sur le barreau de retour du collecteur.

DESCRIPTION

Le TopMeter permet un réglage exact et simple du débit, dans les circuits de chauffage et de refroidissement. Le principe de mesure repose sur l'affichage exact de l'écoulement stabilisé.
Pour y parvenir, aucun réglage compliqué n'est nécessaire au niveau du débitmètre placé sur le circuit de retour. En effet, le fluide s'écoule déjà de manière idéale dans le tube de raccordement monté en amont.
Il faut savoir qu'un système hydraulique bien équilibré assure une répartition optimale de l'énergie et donc un excellent rendement au sens des dispositions relatives aux économies d'énergie.

Grâce au TopMeter, l'installateur peut régler directement sur le site le débit, sans avoir à investir dans une formation ou des appareils de mesure coûteux.

POSITION DE MONTAGE

Le TopMeter est placé sur le barreau de retour du collecteur, en position horizontale ou verticale.
L'adaptation au répartiteur doit respecter les spécifications du constructeur en ce qui concerne les cotes de raccordement.

MODE DE FONCTIONNEMENT

La mesure du débit repose sur le principe du disque à chicane placé dans un tube de mesure. L'utilisation d'un poussoir directement relié à un indicateur permet une lecture directe dans le voyant. La règle graduée permet une lecture simple du débit sur le voyant.
Il suffit de tourner le fuseau noir, pour régler la pression du débit souhaité. Pour arrêter le débit, tourner la broche jusqu'en position de butée.

CATÉGORIES DE BÂTIMENTS

Pour les tuyauteries destinés au chauffage et au refroidissement :

- Immeubles d'habitation, lotissements de pavillons, maisons multifamiliales
- Foyers et hôpitaux
- Immeubles administratifs / services
- Hôtels et restaurants / grandes cuisines
- Ecoles, gymnases / centres de sport
- Bâtiments artisanaux et industriels
- Installations à usage partiel comme casernes, campings

SCHEMA DE L'INSTALLATION / SCHEMA DE PRINCIPE

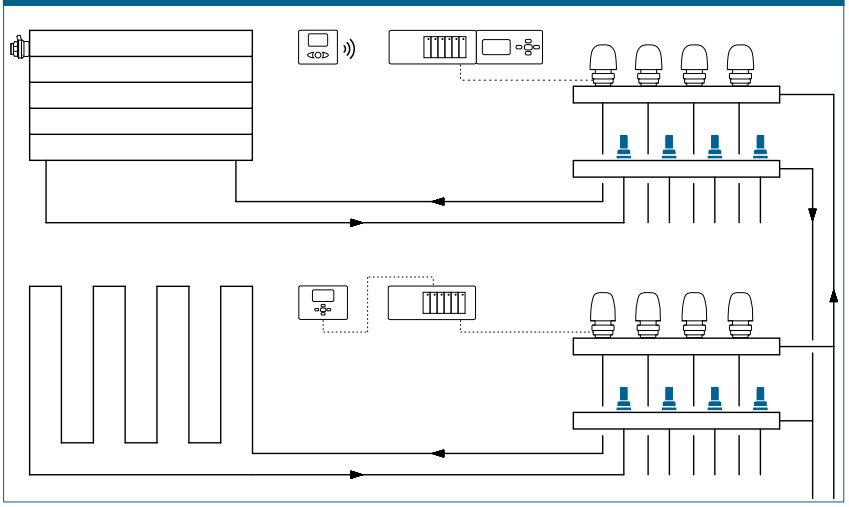

TOPMETER RETURN | VANNE D'ÉQUILIBRAGE (CIRCUIT RETOUR)

DESCRIPTIF TECHNIQUE

Voir www.taconova.com

CARACTÉRISTIQUES TECHNIQUES

Généralités

- Température du fluide: -10 °C – +70 °C
- Pression de service maxi PMS : 6 bar
- Précision de mesure: ±10% de la valeur finale (tenir compte de la modification de viscosité pour les mélanges avec produit antigel)
- Valeur k_{VS} et débit mesuré, voir la gamme des modèles
- Filetage extérieur G (cylindrique) selon ISO 228

Matériaux

- Laiton, matières plastiques résistantes à la température et acier inoxydable
- Joints: en EPDM

Fluides de circulation

- Eau de chauffage (VDI 2035; SWKI BT 102-01; ÖNORM H 5195-1)
- Mélanges à base d'eau avec additifs anticorrosion et antigel courants jusqu'à 50%

AUTRE VERSION

Voir la fiche technique du débitmètre TopMeter Supply (pour le circuit d'aller).

MONTAGE

Lors du montage du TopMeter sur le distributeur, ne pas dépasser un couple de serrage de 20 Nm.

MAINTENANCE

Si nécessaire, le voyant peut être démonté et remplacé lors des interventions de maintenance. Voir instructions de montage EA 1008.

GAMME DES MODÈLES

TopMeter Return | Vanne d'équilibrage pour le circuit retour

Référence article	DN	G	Débit mesuré	k_{VS} (m³/h)
223.5203.XXX	15	½"	0,6 – 2,4 l/min	1,2*
223.5204.XXX	15	½"	1,0 – 4,0 l/min	1,7*
223.5208.XXX	15	½"	2,0 – 8,0 l/min	2,4*
223.5215.XXX	15	½"	1,0 – 15,0 l/min	2,0*
223.5303.XXX	10	⅜"	0,5 – 2,5 l/min	0,8*
223.5304.XXX	10	⅜"	1,0 – 5,0 l/min	1,0*

* La valeur k_{VS} dépend de l'élément de raccordement utilisé ainsi que de la géométrie du distributeur. Le numéro de commande définitif sera indiqué en fonction de la configuration individuelle.

ENCOMBREMENTS

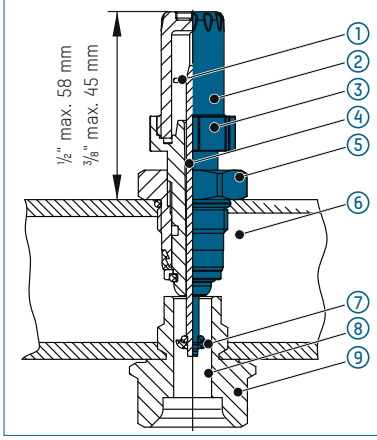

1 Indicateur
2 Voyant avec échelle
3 Fuseau de réglage
4 Tige de liaison
5 Mamelon
6 Collecteur circuit d'aller
7 Plaque de rebondissement
8 Cylindre de mesure
9 Partie inférieure de la vanne
■ Fourniture

REMARQUE

En fonction des variantes de votre utilisation, le distributeur (partie inférieure de la vanne) doit être adapté au TopMeter. Pour cela, nous pouvons vous fournir un dessin (fiche technique d'étude). N'hésitez pas à demander cette fiche technique si vous en avez besoin. Dans tous les cas, le client est responsable du joint torique servant à l'étanchéité ainsi que de l'élément de raccordement sur le distributeur.

DIAGRAMMES DES PERTES DE CHARGE

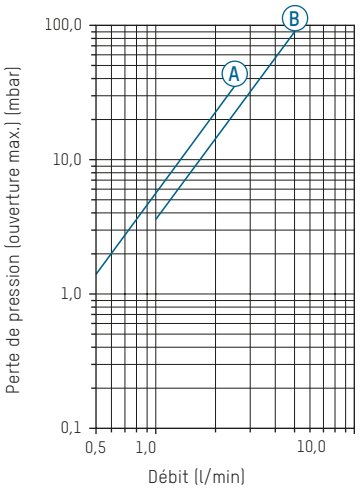

A **223.5303.XXX** (3/8" | 0,5...2,5 l/min | k_{VS} = 0,8)
B **223.5304.XXX** (3/8" | 1,0...5,0 l/min | k_{VS} = 1,0)

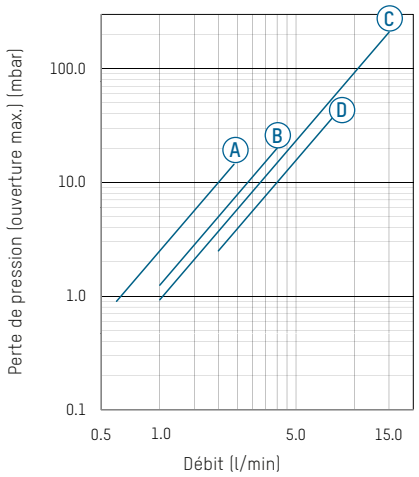

A **223.5203.XXX** (1/2" | 0,6...2,4 l/min | k_{VS} = 1,2)
B **223.5204.XXX** (1/2" | 1,0...4,0 l/min | k_{VS} = 1,7)
C **223.5215.XXX** (1/2" | 1,0...15,0 l/min | k_{VS} = 2,0)
D **223.5208.XXX** (1/2" | 2,0...8,0 l/min | k_{VS} = 2,4)

PIÈCES DE RECHANGE

Réf. article	Voyant 1/2"
298.2303.000	0,6 – 2,4 l/min
298.2304.000	1,0 – 4,0 l/min
298.2308.000	2,0 – 8,0 l/min

Réf. article	Voyant 3/8"
298.2313.000	0,5 – 2,5 l/min
298.2314.000	1,0 – 5,0 l/min

Sous réserve de modifications. 8/2023

Taconova Group AG | Neunbrunnenstrasse 40 | CH-8050 Zurich | T +41 44 735 55 55 | F +41 44 735 55 02 | group@taconova.com