taconova

TOPMETER SUPPLY

VANNE D'ÉQUILIBRAGE (CIRCUIT ALLER, VERSION OEM)

AVANTAGES

- Réglage rapide et précis, sans diagramme, tableau ou appareils de mesure
- Affichage direct du débit en l/min
- Possibilité de verrouiller le réglage par un plombage pour empêcher toute modification
- Possibilité de fermer la vanne de régulation
- Voyant démontable, disponible comme pièce de rechange
- Position de montage au choix

Régler, afficher et couper le débit des circuits de chauffage et de refroidissement, directement sur le barreau d'aller du collecteur.

DESCRIPTION

Le TopMeter permet un réglage exact et simple du débit, dans les circuits de chauffage et de refroidissement. Grâce à un important travail de développement , et à une technologie de fabrication éprouvée depuis de nombreuses années le TopMeter équipe de nombreux collecteurs du marché en garantissant un affichage précis et fiable.
Il faut savoir qu'un plancher chauffant dont les boucles sont bien équilibrées assure une répartition optimale de l'énergie. Il en résulte un excellent rendement au sens des dispositions relatives aux économies d'énergie attendues par ce genre d'installation.

Grâce au TopMeter, l'installateur peut régler directement sur le collecteur le débit des boucles du planche chauffant, sans avoir à investir dans un appareil de lecture supplémentaire. Il suffit d'appliquer les débits préconisés par l'étude de chauffage.

POSITION DE MONTAGE

Le TopMeter est placé sur le barreau d'aller du collecteur, en position horizontale ou verticale.
L'adaptation au répartiteur doit respecter les spécifications du constructeur en ce qui concerne les cotes de raccordement

MODE DE FONCTIONNEMENT

La mesure du débit repose sur le principe du disque à chicane placé dans un tube de mesure. L'utilisation d'un poussoir directement relié à un indicateur permet une lecture directe dans le voyant. La règle graduée permet une lecture simple du débit sur le voyant.
Il suffit de tourner le fuseau noir, pour régler la pression du débit souhaité. Pour arrêter le débit, tourner la broche jusqu'en position de butée.

CATÉGORIES DE BÂTIMENTS

Pour les tuyauteries destinés au chauffage et au refroidissement :

- Immeubles d'habitation, lotissements de pavillons, maisons multifamiliales
- Foyers et hôpitaux
- Immeubles administratifs / services
- Hôtels et restaurants / grandes cuisines
- Ecoles, gymnases / centres de sport
- Bâtiments artisanaux et industriels
- Installations à usage partiel comme casernes, campings

SCHEMA DE L'INSTALLATION / SCHEMA DE PRINCIPE

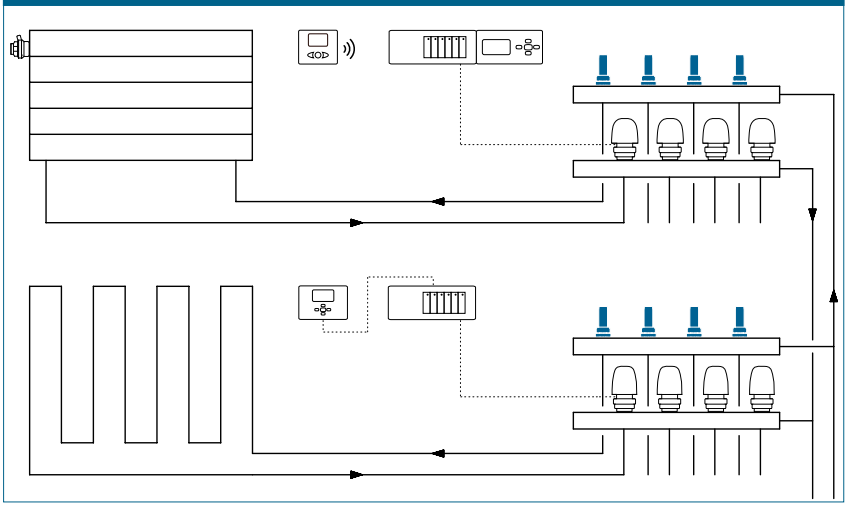

TOPMETER SUPPLY | VANNE D'ÉQUILIBRAGE (CIRCUIT ALLER)

DESCRIPTIF TECHNIQUE

Voir www.taconova.com

CARACTÉRISTIQUES TECHNIQUES

Généralités

- Température du fluide:
  TopMeter laiton: -10 °C – +70 °C
  TopMeter plastique: -5 °C – +60 °C
- Pression de service maxi. PMS: 6 bar
- Pression d'épreuve maxi. :
  10 bar (20 °C)
- Précision de mesure:
  ±10% de la valeur finale
  (tenir compte de la modification de viscosité pour les mélanges avec produit antigel)
- Valeur k_{VS} et débit mesuré, voir la gamme des modèles
- Filetage extérieur G (cylindrique) selon ISO 228

Matériaux

- Laiton, matières plastiques résistantes à la température et acier inoxydable
- Joints: en EPDM

Fluides de circulation

- Eau de chauffage (VDI 2035; SWKI BT 102-01; ÖNORM H 5195-1)
- Mélanges à base d'eau avec additifs anticorrosion et antigel courants jusqu'à 50%

AUTRE VERSION

Voir la fiche technique du débitmètre TopMeter Return (pour le circuit de retour).

MONTAGE

Lors du montage du TopMeter sur le collecteur, le couple de serrage ne doit pas dépasser 20 Nm (½"), 15 Nm (⅜") ou 10 Nm (TopMeter plastique).

SERVICE

Si nécessaire, le voyant peut être démonté et remplacé lors des interventions de maintenance. Voir instructions de montage EA 1075.

GAMME DES MODÈLES

TopMeter Supply | Vanne d'équilibrage pour le circuit aller

Référence article	DN	G	Débit mesuré	Mamelon	k_{VS} (m³/h)
223.6502.100	15	½"	0 – 2,5 l/min	Laiton nickelé	1,1*
223.6505.100	15	½"	0 – 5,0 l/min	Laiton nickelé	1,1*
223.6506.100	15	½"	0 – 6,0 l/min	Laiton nickelé	1,1*
223.6508.100	15	½"	0 – 8,0 l/min	Laiton nickelé	1,1*
223.6502.116	15	½"	0 – 2,5 l/min	Laiton	1,1*
223.6505.116	15	½"	0 – 5,0 l/min	Laiton	1,1*
223.6506.116	15	½"	0 – 6,0 l/min	Laiton	1,1*
223.6508.116	15	½"	0 – 8,0 l/min	Laiton	1,1*
223.6605.100	10	⅜"	0 – 5,0 l/min	Laiton nickelé	1,1*
223.6605.116	10	⅜"	0 – 5,0 l/min	Laiton	1,1*
223.6702.116	15	½"	0 – 2,5 l/min	Plastique	1,1*
223.6705.116	15	½"	0 – 5,0 l/min	Plastique	1,1*

* Le valeur k_{VS} dépend de l'élément de raccordement utilisé ainsi que de la géométrie du distributeur.
Disponible sur demande avec gpm et/ou capot d'arrêt dans une autre couleur.
Le numéro de commande définitif sera indiqué en fonction de la configuration individuelle.

ENCOMBREMENTS

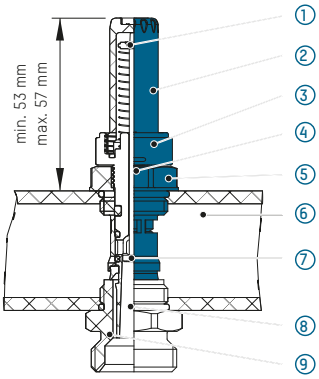

1 Indicateur
2 Voyant avec échelle
3 Fuseau de réglage
4 Tige de liaison
5 Mamelon
6 Collecteur circuit d'aller
7 Plaque de rebondissement
8 Cylindre de mesure
9 Partie inférieure de la vanne
■ Fourniture

DIAGRAMME PERTE DE CHARGE

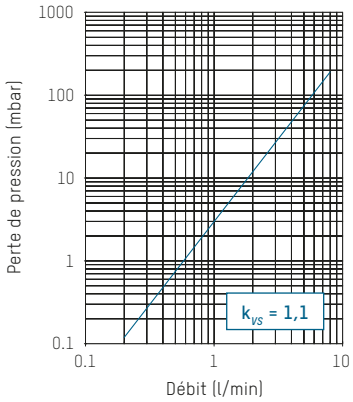

PIÈCES DE RECHANGE

Référence article	Voyant
298.2317.000	0 – 2,5 l/min
298.2316.000	0 – 5,0 l/min
298.2318.000	0 – 6,0 l/min
298.2319.000	0 – 8,0 l/min

REMARQUE

Vous devez adapter le répartiteur (partie inférieure de la vanne) et le TopMeter en fonction de la configuration de votre installation. Pour cela, nous vous faisons parvenir un schéma avec les cotes de mesure nécessaires.
Dans tous les cas, le colmatage ainsi que la contre-pièce du répartiteur restent dans la responsabilité du client.

CONTACT ET AUTRES INFORMATIONS

TACONOVA.COM

Taconova Group AG | Neunbrunnenstrasse 40 | CH-8050 Zurich | T +41 44 735 55 55 | F +41 44 735 55 02 | group@taconova.com

Sous réserve de modifications.02/2023