taconova

TACOSOL LOAD TERA & MEGA

CONTRÔLEUR DE DIFFÉRENCE DE TEMPÉRATURE

MANUEL DE CONTRÔLEUR

V1.2015 | 02/2015 | Art.-Nr. 211206 | EA-Nr. 1161

CONTACT ET AUTRES INFORMATIONS TACONOVA.COM

Taconova Group AG | Neunbrunnenstrasse 40 | CH-8050 Zurich | T +41 44 735 55 55 | F +41 44 735 55 02 | group@taconova.com

Index

A. - Consignes de sécurité 4
A.1. - Déclaration de conformité CE 4
A.2. - Directives générales 4
A.3. - Explication des symboles 4
A.4. - Modifications de l'appareil 5
A.5. - Garantie et responsabilité 5

B. - Description du régulateur 6
B.1. - Caractéristiques techniques 6
B.2. - Tableau de résistance à la température pour capteurs Pt1000 7
B.3. - A propos du régulateur 7
B.4. - Elimination/traitement et produits toxiques 7

C. - Installation 8
C.1. - Raccordement électrique 8
C.2. - Montage mural 9
C.3. - Installation des sondes de température 11

D. - Klemmplan und Anschlüsse 12
D.1. - Raccordement électrique des bornes 12
D.2. - Hydraulikvarianten / Schémata 13

E. - Fonctionnement 14
E.1. - Affichage et saisie 14
E.2 Aide à la mise en service 15
E.3 Mise en service libre 15
E.4 Déroulement et structure des menus 16

1. - Valeurs de mesure 17

2. - Evaluation 18
2.1. - Heures de service 18
2.2. - Volume de chaleur 18
2.3. - Aperçu général du graphique 18
2.4. - Messages 18
2.5. - Reset / effacer 18

3. - Type de fonctionnement 19
3.1. - Automatique 19
3.2. - Manuel 19
3.3. - Fonction arrêt 19

4. - Paramètres 20
4.1. - Tmin S (X) 20
4.2. - Tmax S (X) 20
4.5. - ∆ T solaire S (X) 20
4.6. - Priorité S(X) 21
4.7. - Priorité T 21
4.8. - Temps de chargement 21
4.9. - Augmentation 21

5. - Fonctions de protection 22
5.1. - Protection de l'installation 22
5.2. - Protection du capteur 22
5.3. - Refroidissement par retour 23
5.4. - Protection antigel 23
5.5. - Protection antiblocage 23
5.6. - Alarme capteur 23

6. - Fonctions spécifiques 24
6.1. - Choix du programme 24
6.3. - Réglage vitesse pompe R1 / R2 25
6.3.1. - Mode de vitesses 25
6.3.2. - Intervalle de remplissage 25
6.3.3. - Intervalle de réglage 25
6.3.4. - Vitesse maximale 26
6.3.5. - Vitesse minimale 26
6.3.6. - Valeur de consigne 26
6.9. - Volume de chaleur 27
6.9.1. - Débit constant 27
6.9.1.1. - Sonde entrée cc (X) 27
6.9.1.2. - Sonde retour cc 27
6.9.1.3. - Type de glycol 27
6.9.1.4. - Proportion en glycol 27
6.9.1.5. - Débit entrée cc (X) 27
6.9.1.6. - Offset ∆ T 27
6.10. - Contrôle de la pression 27
6.11. - Rectification des sondes 28
6.12. - Mise en service 28
6.13. - Réglages en usine 28
6.14. - Fonction d'aide au démarrage 28
6.15. - Heure et date 29
6.16. - Heure d'été 29
6.17. - Mode « économie d'énergie » 29
6.18. - Unité de température 29

7. - Verrouillage des menus 30

8. - Valeurs SAV 31

9. - Langue 31

Z.1. Pannes et messages d'erreur 32
Z.2 Remplacement du fusible 33
Z.3 Entretien 34

Ce manuel est valable pour les versions suivantes qui se distinguent par les fonctions programmées.

Version 3
3 Relais-sortie 230V AC (2 on/off, 1 trois pôles)
2 PWM/0-10V (pour réglage vitesse pompes HE)
6 entrées pour sondes de température
2 entrées entrées sondes VFS/RPS

S'il n'est pas clair pour vous quelle version vous avez, vérifiez d'abord l'étiquette sur l'appareil.

Au cas où l'étiquette n'est pas lisible, allumez la régulation et ouvrez dans le menu "Valeurs de service". Vous trouverez la version au 1er paragraphe.

Consignes de sécurité

A.1. - Déclaration de conformité CE

En apposant le sigle CE sur son appareil le fabricant certifie que la TSL-TERA est conforme aux directives de sécurité CE 2014/35/EG basse tension ainsi que CE 2014/30/EG compatibilité électromagnétique.

La conformité a été prouvée et les rapports y relatifs ainsi que les originaux des déclarations de conformité sont déposés au siège du fabricant.

A.2. - Directives générales

Le présent manuel contient des directives essentielles et de l'information importante concernant la sécurité, le montage, la mise en service, l'entretien et le fonctionnement optimal de l'appareil.
Il faudra donc que l'installateur/professionnel et l'utilisateur final lise et respecte ces instructions avant le montage, la mise en service et le réglage de l'appareil.
Cet appareil électrique est destiné exclusivement au pilotage automatique de températures pour usage domestique et d'autres applications similaires. Il doit être installé dans un local sec et en respectant d'autres dispositions locales décrites sous B.1 « caractéristiques techniques ».
Respectez également tout règlement en vigueur au lieu de l'installation au sujet de prévention d'accidents ainsi que les instructions de montage d'autres composants de l'installation. La TSL-TERA ne remplace en aucun cas quelconque dispositif de sécurité technique imposé localement.
Le montage, le raccordement électrique et l'entretien de l'appareil doivent être faits par un professionnel spécialisé.
Pour l'utilisateur final: Demandez une explication détaillée au professionnel pour le réglage de l'appareil.
Conservez le présent manuel près de l'appareil.

A.3. - Explication des symboles

Danger	Recommandations susceptibles d'avoir des conséquences mortelles dues à la tension électrique en cas de non respect.
Danger	Recommandations susceptibles d'entraîner de graves conséquences sur le plan de la santé, comme par exemple des échaudures, voire même des blessures mortelles, en cas de non respect.
Attention	Recommandations susceptibles d'entraîner une destruction de l'appareil, de l'installation ou des dommages écologiques en cas de non respect.
Attention	Recommandations particulièrement importantes pour le fonctionnement et l'exploitation optimale de l'appareil et de l'installation.

A.4. - Modifications de l'appareil

Les modifications apportées à l'appareil peuvent nuire à la sécurité et au fonctionnement de l'appareil et de l'installation complète.

- sans autorisation écrite préalable du fabricant, il est interdit de procéder à des modifications et à des transformations sur l'appareil
- il est, en outre, interdit de monter des composants supplémentaires qui n'ont pas été testé en même temps que l'appareil
- quand il semble apparent, comme par exemple suite à une détérioration du boîtier, qu'un fonctionnement sans danger de l'appareil n'est plus possible, veuillez immédiatement mettre l'appareil hors service
- les pièces d'appareil et les accessoires ne se trouvant pas dans un état impeccable doivent immédiatement être remplacés
- n'utilisez que des pièces de rechange et des accessoires d'origine du fabricant.
- les marques d'usine présentes sur l'appareil ne doivent pas être modifiées, enlevées ni rendues illisibles
- ne procédez effectivement qu'aux réglages sur le régulateur décrits dans ces instructions de service

A.5. - Garantie et responsabilité

Le régulateur a été fabriqué et testé en tenant compte d'exigences très strictes en matière de qualité et de qualité. L'appareil est soumis à la garantie légale de 2 ans à compter de la date d'achat.
Sont toutefois de la garantie et de toute responsabilité les dommages personnels et matériels à mettre, par exemple, sur le compte d'une ou de plusieurs des causes suivantes :

- non observation des présentes instructions de montage et de service
- montage, mise en service, entretien et utilisation non conformes
- réparations non effectuées dans les règles
- modifications constructives de l'appareil effectuées sans autorisation
- montage de composants supplémentaires n'ayant pas été testés avec l'appareil
- tous les dommages dus à une poursuite d'utilisation de l'appareil malgré un défaut manifeste
- pas d'utilisation de pièces de rechange et d'accessoires d'origine
- utilisation non conforme à l'usage prévu de l'appareil
- dépassement et sous-dépassement des valeurs seuil mentionnées dans les caractéristiques techniques
- cas de force majeure

Description du régulateur

B.1. - Caractéristiques techniques

Données électriques:

Tension secteur	100 - 240VAC
Fréquence réseau	50 - 60Hz
Puissance absorbée	0,5W - 2,5W
Fusible interne	2A retardé 250V
Type de protection	IP40
Classe de protection	II
Catégorie de surtension	II
Degré de pollution	II

		Vers.3
Relais mécanique 460VA pour AC1 / 460W pour AC3		3 (R1-R3)
Relais électronique min.5W...max.120W pour AC3		-
0-10V sortie réglée pour 10 k Ω charge ou		2
PWMsortie Freq. 1 kHz, ampl. 10 V, 1 k Ωcharge		6
PT1000 entrées sondes plage mesure - 40°C à 300°C 0°C-100°C (-25°C /120°C courte durée)		2
VFS / RPS entrées	0-0,6 bar 0-1 bar 0-1,6 bar 0-2,5 bar 0-4 bar 0-6 bar 0-10 bar	

Raccordements au réseau :

CAN Bus

Longueur totale autorisée pour câbles:

Sondes capteurs et extérieurs	<30m
Autres sondes	<10m
Sondes VFS/RPS	<3m
CAN	<3m
PWM/0...10V	<3m
Relais électronique	<3m
Relais mécanique	<10m
Horloge exacte	RTC avec réserve batterie 24 h

Conditions ambiantes tolérées :

pendant le fonctionnement du régulateur	0°C...40°C
pendant le transport/le stockage	0°C...60°C
Humidité atmosphérique	
Pendant le fonctionnement du régulateur	85% max. d'humidité rel. à 25°C
pendant le transport/le stockage	aucune condensation autorisée
Autres données et mesures :	
Conception du boîtier	en 2 parties, matière synthétique ABS (plastique)
Possibilités de montage	montage mural, montage sur tableau de distribution en option
Dimensions totales	163 x 110 x 52 mm
Dimensions pour intégration tableau	157 x 106 x 31 mm
Affichage	écran entièrement graphique 128 x 128 points
Diodes électroluminescentes	2:, 1x rouge, 1x vert
Utilisation	4 touches de saisie

Description du régulateur

B.2. - Tableau de résistance à la température pour capteurs Pt1000

°C	0	10	20	30	40	50	60	70	80	90	100
Ω	1000	1039	1077	1116	1155	1194	1232	1270	1308	1347	1385

B.3. - A propos du régulateur

Le contrôleur du différentiel de température TSL-TERA vous permet d'assurer une exploitation et un contrôle de fonctionnement efficaces de votre installation solaire ou de votre chauffage. L'appareil se distingue tout particulièrement par sa fonctionnalité et son utilisation simple voire explicite. A chaque étape de saisie, les différentes touches de saisie sont affectées à des fonctions significatives et expliquées. Dans le menu du régulateur, vous disposez en dehors des mots-clés pour les valeurs de mesures et les réglages, également de textes d'aide ou de graphiques clairs et explicites.
Le XTDC peut être utilisé en tant que régulateur de différentiel de températures pour différentes variantes d'installation décrites et expliquées au point „D.2. – Variantes hydrauliques / schémas / systèmes“ en page 13.
Caractéristiques majeures du TSL-TERA :
- affichage de graphiques et de textes sur un écran éclairé
- consultation simple des valeurs de mesure actuelles
- évaluation et surveillance de l'installation, entre autres via statistiques graphiques
- nombreux et divers menus de réglage avec explications
- possibilité d'activation du verrouillage des menus pour éviter tout déréglage involontaire
- restauration des valeurs sélectionnées au préalable ou des réglages d'usine
- comprend aussi diverses fonctions supplémentaires en option.

B.4. - Elimination/traitement et produits toxiques

L'appareil est conforme à la directive RoHS 2011/65/EU visant la restriction d'utilisation de certains produits dangereux dans les appareils électriques et électroniques

Ne jetez en aucun cas l'appareil dans les ordures ménagères. Évacuez l'appareil uniquement dans les lieux de collecte ou déchetteries appropriés ou retournez le au revendeur ou au fabricant

C.1. - Raccordement électrique

Danger

Avant le raccordement assurez-vous que toute connexion au réseau soit coupées et que tout branchement au réseau soit impossible !
Le raccordement électrique doit être effectué par un professionnel et en respectant les directives locales en vigueur.
Ne jamais procéder au raccordement si vous observez que le boîtier de la régulation est endommagé.

Attention

Les conduites basse tension comme celles des sondes doivent être câblées séparément des conduites raccordées au réseau. Introduisez les connexions des sondes du côté gauche de l'appareil et celles du réseau du côte droite.

Attention

L'alimentation réseau doit être équipée d'un coupe-circuit toutes bornes, comme par ex. un coupe-circuit chauffage.

Attention

Enlevez max.55mm de l'isolation extérieure des câbles rentrant dans le boîtier. Cette isolation extérieure doit rentrer dans le serre-câble.

Attention

Les sondes directes VFS sont à raccorder aux connecteurs appropriés.
Afin d'éviter les dommages sur ces sondes directes, il est fortement recommandé de les placer en mouvement de retour !
Lors du montage des sondes directes VFS il est essentiel de s'assurer du sens correct d'écoulement

C.2. - Montage mural

Attention

Installez la régulation uniquement dans un local sec respectant les autres conditions avisées sous B.1 „caractéristiques techniques“. Suivez les indications suivantes.

C.2.1.

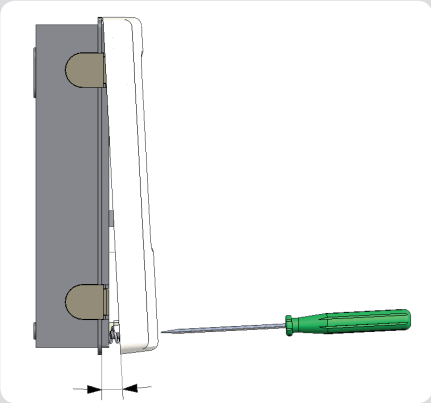

C.2.2.

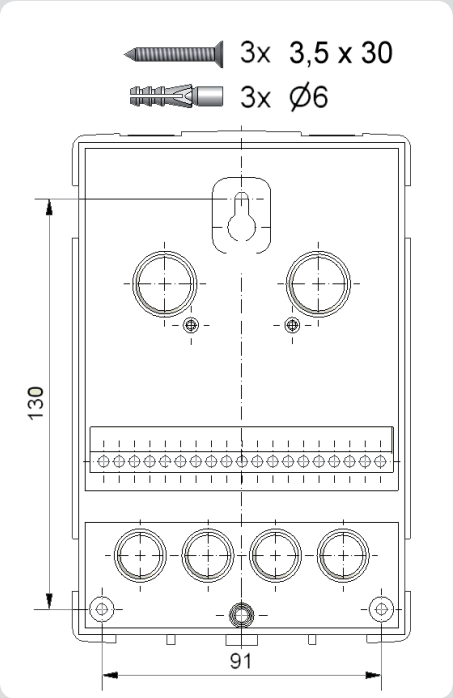

1. Démonter complètement couvercle
2. Séparez prudemment partie supérieure et -inférieure.
3. Mettez de côté partie supérieure sans toucher la platine électronique.
4. Tenir partie inférieure (cfr. C.1.2) à l’endroit choisi et marquez au moins 2 trous. Faites attention que le mur soit parfaitement lisse, afin d’éviter toute déformation du boîtier.
5. Forez 2 trous avec meche 6 aux points marqués et positionnez les chevilles. Complétez avec 2 trous pour les autres vis.
6. Montez la 1ère vise sans trop la serrer.
7. Fixez la partie inférieure et mettez les autres vis.
8. Mettre le boîtier à niveau et serrez toutes les vis.

Attention

Eviter tout accès au régulateur à l’arrière !

C.2.3.

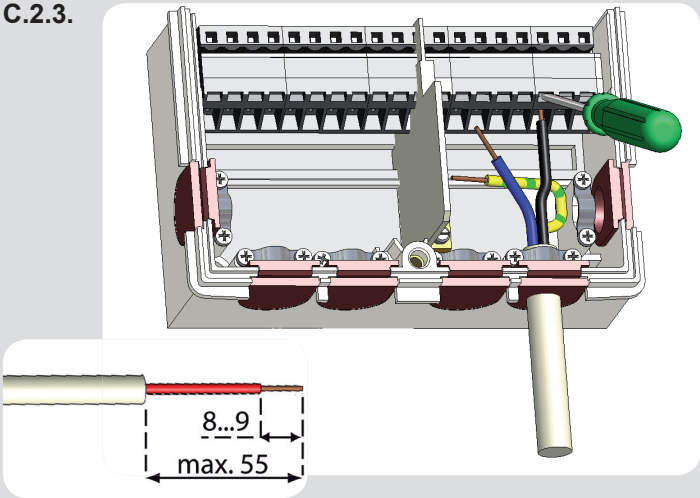

1. Sélectionnez programme/hydraulique (voir « D.2.variantes hydrauliques/schémas“ page 13)
2. Enlevez isolation max. 55mm , mettre à nu max 9-10mm,montez serres-câble (fig. „C.2.2.“)
3. Ouvrir bornes avec tournevis (fig. C.2.3) et fixer raccordements électriques
4. Remettez le couvercle et verrouillez le avec la vis.
5. Mettez sous tension et mettez en marche le régulateur.

C.2.4.

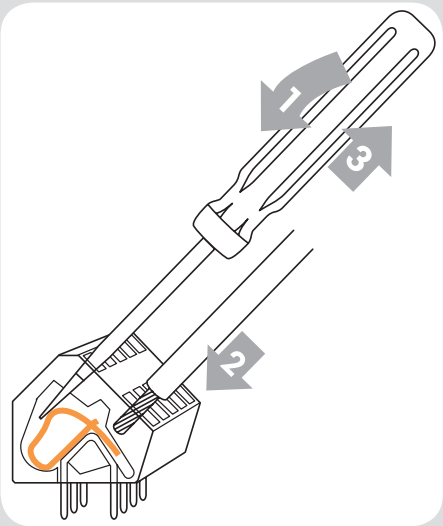

Utiliser les bornes à ressort:

1. Introduisez tournevis dans ouverture en haut et poussez le ressort vers le bas. Laissez le tournevis.
2. Introduisez le câble dans ouverture en bas
3. Retirez le tournevis.

C.3. - Installation des sondes de température

Le régulateur travaille avec des sondes de température Pt1000 qui assurent une acquisition de température au degré près afin de garantir le fonctionnement optimal de l'installation en termes de réglage technique.

Attention

Les câbles des sondes de température doivent être posés séparément des câbles d'alimentation de tension et ne doivent, par exemple, pas être posés dans la même conduite de câble !

Attention

Si nécessaire, les câbles des sondes sur S1 et S5 peuvent être rallongés à 30 m max., à l'aide d'un câble d'au moins 0,75mm². Les câbles des sondes sur S1 jusqu'à S4 et S6 peuvent être rallongés de 10 m max. (longueur totale) avec un câble d'au moins 0,75mm². Lors du raccordement des câbles, veillez à ce que ne surviennent aucunes résistances de transition.

Attention

Placez les sondes exactement dans la zone à mesurer !
N'utilisez que la sonde à immersion, à contact ou à poser à plat appropriée au domaine d'application correspondant et en respectant la plage de température admissible en question

Attention

Les sondes directes VFS sont à raccorder aux connecteurs appropriés
Afin d'éviter les dommages sur ces sondes directes, il est fortement recommandé de les placer en mouvement de retour !
Lors du montage des sondes directes VFS il est essentiel de s'assurer du sens correct d'écouleme

D.1. - Raccordement électrique des bornes

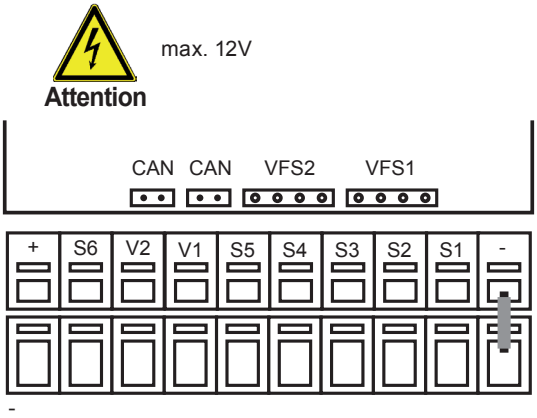

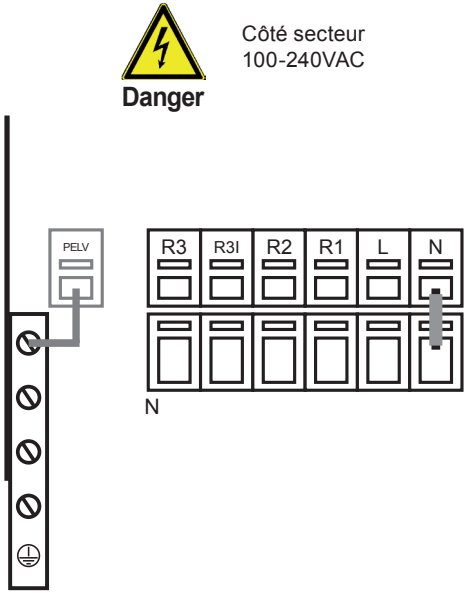

Platine régulateur:
TSL-TERA Version V3+V4:

VFS1	sonde directe Grundfos
VFS2	sonde directe Grundfos
CAN1	raccordement CAN Bus
CAN2	raccordement CAN Bus

Basses tensions max. 12VAC/DC

Borne :	Raccorder
S1	Sonde température 1
S2	Sonde température 2
S3	Sonde température 3
S4	Sonde température 4
S5	Sonde température 5
V1	Sortie 0-10V / PWM pour p.e. pilotage pompes haute efficacité

TSL-TERAVersion V3+V4:

V2	Sortie 0-10V / PWM pour p.e. pilotage pompes haute efficacité
S6	Sonde température 6
+	alimentation 12 V

Raccordement mise à la terre sur borne grise en bas

Tension secteur 100-240VAC 50-60Hz

Borne:	Raccorder :
R1	Relais 1
R2	Relais 2
R3	Relais 3 (fermer)
R3I	Relais 3 (ouvrir)
L	Secteur phase L
N	Neutre N

Raccordement du câble N sur borne N.

Mise à la terre PE sur bloc métallique!

Pour pompes HE avec entrée 0-10V /PWM l'alimentation secteur peut se faire par relais correspondants (V1 -> R1, R2 -> V2) , car les relais s'actionnent ou s'arrêtent simultanément avec les signaux de pilotage.

D.2. - Hydraulikvarianten / Schémata / Systeme

	Schéma 1 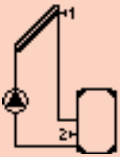 Solar + ballon	Schéma 2 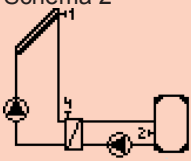 Solar + ballon + échangeur	Schéma 3 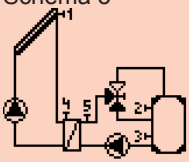 Solar + ballon + échangeur + vanne	Schéma 4 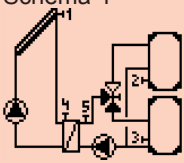 Solar + 2 ballon + échangeur avec vanne
S1	Capteur	Capteur	Capteur	Capteur
S2	Ballon	Ballon	Ballon haut	Ballon 1
S3			Ballon milieu	Ballon 2
S4		Échangeur	Échangeur	Échangeur
S5			Capteur	Capteur
S6				
VFS1				
VFS2				
R1/V1	Pompe solaire	Pompe solaire	Pompe solaire	Pompe solaire
R2/V2		Les deux pompes	Les deux pompes	Les deux pompes
R3			Vanne	Vanne

Fonctionnement

E.1. - Affichage et saisie

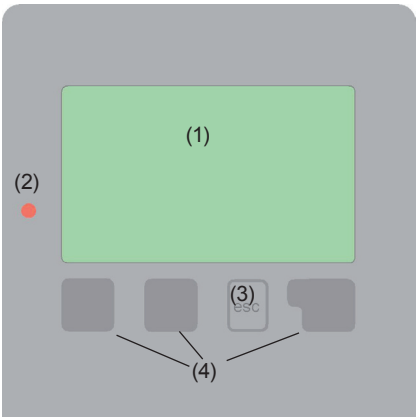

L'écran de visualisation (1) équipé des modes texte et graphique exhaustifs permet une utilisation du régulateur simple et qui n'appelle pratiquement pas d'explications.

Pour sortir de la vue d'ensemble et parvenir aux réglages, veuillez appuyer sur la touche „esc".

La diode électroluminescente de coloris vert (2) s'allume aussitôt que le relais a été actionné. La diode électroluminescente de coloris rouge clignote en cas de message d'erreur.

La saisie des données s'effectue à partir de 4 touches (3+4) qui, selon la situation, sont affectées à différentes fonctions. On utilise la touche „esc" afin d'interrompre une saisie ou pour quitter un menu

Par la suite, le cas échéant, une question de sécurité s'affiche, où l'on vous demande si les modifications effectuées doivent être enregistrées.

La fonction des 3 autres touches (4) est expliquée dans la ligne de visualisation située directement au-dessus des touches, en sachant que la touche de droite est généralement prévue pour une fonction de confirmation et de sélection.

Exemples de fonctions de touche :

+/-	= augmenter / réduire les valeurs
▼/▲	= faire défiler le menu vers le haut / le bas
oui/non	= accepter / refuser
Infos	= informations complémentaires
retour	= retour à l'affichage précédent
ok	= confirmer le choix
Confirmer	= confirmer le réglage

Exemples de symboles d'affichage :

Pompe (tourne en service)

Vanne (direction du flux en noir)

Capteur

Ballon

Piscine

Sonde de température

Echangeur de chaleur

Pause chargement (cf. temps de chargement)

Attention / message d'erreur

Nouvelles informations

Vous trouverez d'autres symboles dans les Fonctions spécifiques.

E.2 Aide à la mise en service

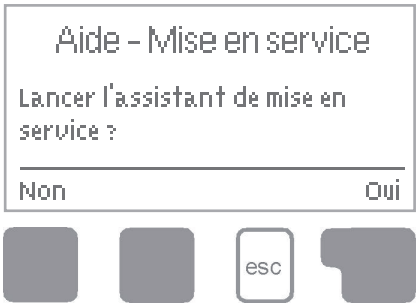

Lors de la première mise en service du régulateur et après avoir régler la langue et l'heure, survient la question si le paramétrage du régulateur doit ou non s'effectuer simultanément avec l'assistant de mise en service. L'aide à la mise en service peut également être abandonnée à tout moment, ou être redémarrée ultérieurement dans le menu Fonctions spécifiques. L'aide à la mise en service vous conduit dans l'ordre exact, tout au long des réglages de base nécessaires, alors que chaque paramètre sur l'écran de visualisa- tion est brièvement expliqué. Le fait d'actionner la touche „esc" permet de retourner à la valeur précédente, afin de pouvoir vérifier, une fois de plus, le réglage sélectionné ou de le réajuster. Le fait d'appuyer sur la touche „esc" à plusieurs reprises, vous ramène pas à pas au mode de sélection afin de pouvoir fermer l'assistant d'aide. Finalement, dans le menu Type de fonctionnement sous Manuel en page 22, doivent être testés les sorties de commutations avec les consommateurs raccordés. La plausibilité des valeurs de sondes devra être contrôlée. Ensuite veuillez activer le mode Automatique.

Attention

Veuillez tenir compter des explications de chaque paramètre sur les pages suivantes et veuillez vous assurer que votre application ne nécessite pas de réglages supplémentaires

E.3 Mise en service libre

Dans le cas où votre choix ne se porterait pas sur l'aide à la mise en service, alors les réglages nécessaires devraient être effectués dans l'ordre suivant :
- Menu 9. Langue, page 31
- Menu 6.15 Heure et date, page 29
- Menu 6.1 Choix du programme, page 24
- Menu 4. Réglages, valeurs complètes, page 20
- Menu 5. Fonctions de protection, si des adaptations sont nécessaires, page 22
- Menu 6. Fonctions spécifiques, si d'autres modifications sont nécessaires, page 24

Finalement, dans le menu Type de fonctionnement sous Manuel en page 20 , doivent être testés les sorties de commutations avec les consommateurs raccordés et la plausibilité des valeurs de sondes devra être contrôlée. Ensuite, il faut activer le mode Automatique.

Attention

Veuillez tenir compte des explications de chaque paramètre sur les pages suivantes et veuillez vous assurer que votre application ne nécessite pas de réglages supplémen- taires.

E.4 Déroulement et structure des menus

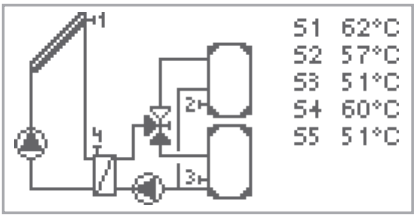

Le mode Graphique ou Vue d'ensemble apparaît lorsque aucun bouton n'est plus actionné depuis 2 minutes ou si l'on quitte le Menu principal via « esc ».

Dans cette vue d'ensemble, il est possible de faire défiler le menu au moyen des touches « Haut » et « Bas » par affichage des capteurs ou des relais.

Dans les modes Graphique ou Vue d'ensemble, la touche « esc » amène directe- ment au Menu princi- pal. Figurent ci-après les points de menu au choix :

1. Valeurs de mesure	Valeurs actuelles de température avec explications
2. Evaluation	Contrôle de fonctionnement de l'installation avec heures de service etc.
3. Type de fonctionnement	Mode Automatique, mode Manuel ou désactiver l'appareil
4. Paramètres	Régler les paramètres nécessaires pour un fonction- nement standard
5. Fonctions de protection	Protections solaire et antigel, refroidissement par retour, prot. anti-blocage
6. Fonctions spécifiques	Choix du programme, équilibrage des sondes, heure, sonde supplémentaire, etc.
7. Verrouillage des menus	Contre déréglage involontaire au niveau des points critiques
8. Valeurs SAV	Diagnostic en cas de défaut
9. Langue	Sélectionner la langue de l'interface.

Valeurs de mesure

1. - Valeurs de mesure

Le menu « 1. Valeurs de mesure » permet d'afficher les valeurs de température actuelles mesurées.

Vous pouvez quitter le menu en actionnant « esc » ou en sélectionnant « Quitter valeurs de mesure ».

Attention

Si sur l'écran s'affiche le message « Erreur «, à la place des valeurs de mesure, cela indique un défaut ou un sonde de température défectueuse. Un câble trop long ou des sondes mal placées peuvent indiquer de légères variations au niveau des valeurs de mesure. Dans ce cas, les valeurs affichées pourrant être corrigées par saisie sur le régulateur. Veuillez suivre les indications sous „6.7. - Rectification des sondes“ page 28. Les valeurs de mesure affichées dépendent du programme sélectionné, des sondes raccordées et de la version correspondante de l'appareil.

2. - Evaluation

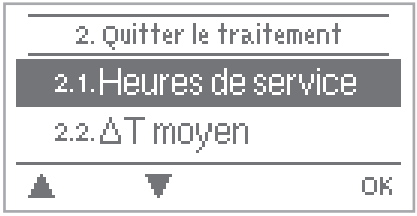

Le menu « Evaluations » permet le contrôle du fonctionnement ainsi que le contrôle à long terme de l'installation.

Vous pouvez quitter le menu en actionnant « esc » ou en sélectionnant « Quitter évaluations ».

Attention

Pour l'évaluation des données de l'installation, il est indispensable que l'heure soit réglée avec exactitude sur le régulateur. Par une erreur de commande ou une heure erronée, certaines données peuvent être effacées, mal enregistrées ou encore écrasées. Le fabricant se dégage de toute responsabilité concernant les données enregistrées !

2.1. - Heures de service

Affichage des heures de service de la pompe solaire raccordée au régulateur, en sachant que vous disposez de plusieurs périodes temporelles (jour, année).

2.2. - Volume de chaleur

Affichage de la chaleur produite par l'installation.

2.3. - Aperçu général du graphique

Ici s'affiche une présentation claire des données présentées sous 2.1-2.2 et sous la forme de diagrammes en bâtons. Plu- sieurs plages horaires sont à disposition, pour procéder à des comparaisons. Les 2 touches de gauche permettent de par- courir les menus.

2.4. - Messages

Affichage des 20 derniers messages apparus sur l'installation avec indication de la date et de l'heure.

2.5. - Reset / effacer

Remise à zéro et suppression des différentes évaluations. En sélectionnant « Toutes évaluations », on procède à la suppres- sion de toutes les données hormis la liste des erreurs.

3. - Type de fonctionnement

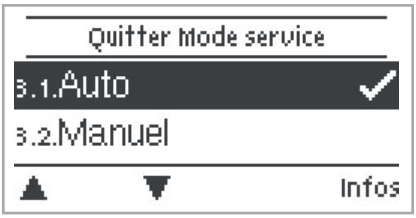

Le menu « 3. Mode de fonctionnement » permet, en dehors du mode Automa- tique, de désactiver le régulateur ou bien, il peut être transposé dans un mode manuel.

Vous pouvez quitter le menu en actionnant « esc » ou en sélectionnant « Quitter types de fonctionnement ».

3.1. - Automatique

Le mode automatique correspond au fonctionnement standard du régulateur. Seul le mode automatique permet un fonction- nement correct du régulateur en respectant les températures actuelles ainsi que les paramètres configurés ! Suite à une coupure de la tension réseau, le régulateur retourne de façon auto- nome au type de fonctionnement sélectionné en dernier lieu.

3.2. - Manuel

Le relais et ainsi le commutateur raccordé sont activés ou désactivés par simple pression de touche sans tenir compte des températures actuelles et des paramètres configurés. Pour un aperçu général et le contrôle de fonctionnement, les tempéra- tures mesurées sont également affichées.

Danger

Dans le cas où le mode « Manuel » est activé, les températures actuelles et les paramètres sélectionnés ne jouent plus aucun rôle. Il y a un risque d'échaudures ou de graves dom- mages sur l'installation. Le mode « Manuel » doit uniquement être utilisé par un technicien spécialisé pour effectuer des tests de fonctionnement de courte durée ou lors de mises en service !

3.3. - Fonction arrêt

Attention

Dans le cas où le mode « Fonction arrêt » est activé, l'ensemble des fonctions du régu- lateur sont désactivées, ce qui peut entraîner, par exemple, une surchauffe au niveau du capteur solaire ou d'autres composants de l'installation. Pour un aperçu général, les tempé- ratures mesurées sont toujours affichées.

4. - Paramètres

Le menu « 4.Paramètres » permet de procéder à des réglages élémentaires et nécessaires pour le fonctionnement du régulateur.

Attention Les dispositifs de sécurité à prévoir sur place ne sont en aucun cas remplacés !

Vous pouvez quitter le menu en actionnant « esc » ou en sélectionnant “Quitter les paramètres ».

Attention La numérotation des menus change selon le schéma hydraulique sélectionné „6.1. - Choix du programme“ page 24)

4.1. - Tmin S (X)

Température de validation/de départ de la sonde X :
Si cette valeur est dépassée au niveau de la sonde indiquée et si les autres conditions sont remplies, alors le régulateur active la pompe ou la vanne correspondante. Lorsque la température sur la sonde passe de 5°C en dessous de cette valeur, alors la pompe ou la vanne est à nouveau désactivée.
Plage de réglage : 0°C jusqu’à 40°C / Préréglage : 20°C

4.2. - Tmax S (X)

Température de désactivation de la sonde X
Si cette valeur est dépassée au niveau de la sonde indiquée, le régulateur désactive la pompe ou la vanne correspondante. Si cette valeur passe à nouveau en dessous du seuil et si les autres conditions sont également remplies, alors le régulateur actionne à nouveau la pompe ou la vanne.
Plage de réglage : 0°C jusqu’à 99°C / Préréglage : 60°C

Danger Un réglage trop élevé des valeurs de température peut entraîner des échaudures ou des dommages sur l’installation. Veuillez prévoir des protections contre les échaudures sur place !

4.5. - ∆ T solaire S (X)

Différentiel de température d’activation/désactivation pour sonde X :
Si le différentiel de température ΔT solaire entre les sondes de référence est dépassé et si les autres conditions sont égale- ment remplies, le régulateur active la pompe/la vanne sur le relais correspondant. Si le différentiel de température ΔT tombe, la pompe/la vanne est à nouveau désactivée.
Plage de réglage : ΔT de 4°C jusqu’à 50°C / ΔT désactivé de 2°C jusqu’à 49°C Préréglage : dépend du programme

Attention Si le différentiel de température configuré est trop faible, il peut entraîner selon l’installation et la disposition des sondes, u un fonctionnement inefficace. En cas de régulation de vitesse, on applique des conditions de commutation spécifiques „6.3. - Réglage vitesse pompe R1 / R2“ page 25)

4.6. - Priorité S(X)

Priorité des ballons X
Ce réglage restitue l'ordre de charge.
Plage de réglage : 1-3

4.7. - Priorité T

Seuil de température pour priorité absolue durant chargement primaire
Dans les systèmes d'ballons multiples, on ne procède pas à la commutation de charge au niveau d'un ballon secondaire, aussi longtemps que la valeur de consigne de température configurée sur la sonde d'ballon de le ballon primaire n'est pas dépassée.
Plage de réglage : 0°C jusqu'à 90°C / Préréglage : 40°C

4.8. - Temps de chargement

Interruption du chargement sur ballon secondaire
En cas de chargement d'un ballon secondaire, on vérifiera si, selon le temps configuré, le capteur a atteint un niveau de tem- pérature qui permet le chargement de le ballon primaire. Le cas échéant, le ballon primaire sera chargé.
Si cela n'était pas possible, l'augmentation de température sera mesurée (cf. « 4.8. – Augmentation »), afin de contrôler si le capteur pourra rapidement permettre un chargement de le ballon précédent.
Plage de réglage : 1 jusqu'à 90 minutes / Préréglage : 20 minutes

4.9. - Augmentation

Allongement du temps de chargement en raison d'une augmentation de température
Pour un réglage précis des priorités de chargement sur l'installation avec plusieurs ballons, on procèdera au réglage de l'aug- mentation minimale de température du capteur qui a aura été mesurée en une minute. Capteur sur lequel l'interruption du chargement dans le ballon secondaire a été prolongée d'une minute supplémentaire. L'interruption est prolongée, car l'augmentation de température du capteur va probablement permettre un prochain chargement de le ballon primaire. Dès que les conditions de démarrage ΔT sont remplies, le chargement dans le ballon débute. Si, par contre, l'aug- mentation de température passe en dessous de la valeur configurée, le chargement de le ballon secondaire est à nouveau débloqué.
Plage de réglage : 1°C jusqu'à 10°C / Préréglage : 3°C

5. - Fonctions de protection

Le menu « 5. Fonctions de protection » permet d'activer et de régler diverses fonctions de protection.

Les dispositifs de sécurité à prévoir sur place ne sont en aucun cas rem- placés !

Vous pouvez quitter le menu en actionnant « esc » ou en sélectionnant "Quitter fonctions de protection ».

5.1. - Protection de l'installation

Priorité-fonction de protection

La protection de l'installation permet d'éviter une surchauffe des composants intégrés dans le système et cela par désactivation forcée de la pompe solaire. Si la valeur « AS T en marche » sur le capteur passe au-dessus du seuil, la pompe est désactivée au bout de 60 secondes et ne s'activera plus. Cela, afin de protéger le capteur des coups de vapeur par exemple. La pompe est à nouveau réactivée, uniquement lorsque la valeur « AS T arrêt » sur le capteur passe en dessous du seuil.

Protection de l'installation – plage de réglage : EN MARCHE / ARRÊT / Préréglage : EN MARCHE AS T en marche – plage de réglage : 60 °C jusqu'à 150 °C / préréglage : 120 °C

AS T arrêt – plage de réglage : 50 °C jusqu'à T en marche moins 5 °C / préréglage : 115 °C

En cas de protection de l'installation (en marche), il survient des températures d'arrêt élevées sur le capteur solaire, ce qui entraîne une pression élevée au niveau de l'instal- lation. Veuillez impérativement observer les instructions de montage des composants de l'installation.

5.2. - Protection du capteur

La protection du capteur évite que celui-ci ne surchauffe en cas de températures trop élevées. Une mise en marche forcée assure un refroidissement du capteur à travers le ballon. Si la valeur « KS T en marche » est dépassée sur le capteur, la pompe est activée afin de refroidir le capteur. La pompe est désactivée lorsque la valeur « KS T arrêt » sur le capteur est inférieure ou lorsque la valeur « KS T max Sp. » sur le ballon ou la piscine est dépassée.

Protection du capteur – plage de réglage : EN MARCHE / ARRÊT / préréglage : ARRÊT KS T en marche – plage de réglage :

60°C jusqu'à 150°C / préréglage : 110°C

KS T arrêt – plage de réglage : 50°C jusqu'à T en marche moins 5°C / préréglage : 100°C KS ballon S(x) Max – plage de réglage : 0°C jusqu'à 140°C / préréglage : 90°C

KS SB Max – plage de réglage : 0°C jusqu'à 50°C / préréglage : 45°C

En cas de protection du capteur (en marche) et dans un schéma actif il y a aussi bien ballon que piscine. Alors le ballon est chauffé selon la valeur configurée indiquée sous « 4.2 – Tmax S (X) » en page 24, ce qui peut provo- quer des échaudures et dommages sur l'installation.

La protection de l'installation est prioritaire par rapport à la protection du capteur ! Même lorsque les conditions de commutation pour la protection du capteur sont remplies, la pompe solaire est désactivée en atteignant le point « AS T en marche ». De manière générale, les valeurs de la protection de l'installation (indépendamment de la température max. de le ballon ou d'autres composants) seront plus élevées que celles de la protection du capteur.

5.3. - Refroidissement par retour

Dans les installations hydrauliques combinées avec du solaire, lorsque la fonction de refroidissement par retour est activée, l'énergie excessive produite par le ballon est redirigée vers le capteur. Cela se produit uniquement lorsque la température de le ballon est supérieure à la valeur « T cons. refroidissement retour » et lorsque le capteur affiche une température d'au moins 20°C plus froide que le ballon, et cela jusqu'à ce que la température de le ballon soit tombée sous la valeur « T cons. refroid. retour ». En cas de système à ballons multiples, le refroidissement par retour s'applique à tous les ballons.
Refroidissement par retour – plage de réglage : marche, arrêt / préréglage : arrêt
Tcons refroidissement par retour - plage de réglage : 0°C jusqu'à 99°C / préréglage : 70°C

Attention

Au cours de cette fonction, une énergie certaine se perd à travers le capteur ! Le refroidissement par retour ne devrait être activé qu'exceptionnellement, en cas de perte de chaleur moindre durant les congés par exemple.

5.4. - Protection antigel

Il est possible d'activer une fonction antigel à 2 niveaux. Positionné sur le niveau 1, le régulateur active la pompe toutes les heures durant 1 minute, si la température du capteur tombe en dessous de la valeur configurée « Gel niveau 1 ».
Si la température du capteur devait continuer à baisser jusqu'à la valeur configurée « Gel niveau 2 », le régulateur activerait
la pompe sans interruption. Si par la suite, la température du capteur dépassait à nouveau la valeur « Gel niveau 2 » de 2°C, la pompe serait désactivée.
Protection antigel – plage de réglage : en marche, arrêt / préréglage : arrêt
Gel niveau 1 – plage de réglage : -25°C jusqu'à 10°C ou arrêt / préréglage : 7°C Gel niveau 2 – plage de réglage : -25°C jusqu'à 8°C / préréglage : 5°C

Attention

Au cours de cette fonction, une énergie certaine se perd à travers le capteur ! Sur des installations solaires avec protection antigel, celle-ci n'est en général pas activée. Veuillez observer les instructions de montage et d'installation des autres composants de l'installation.

5.5. - Protection antiblocage

Si la protection antiblocage est activée, le régulateur active le relais concerné et le consommateur raccordé, quotidiennement à 12h ou bien une fois par semaine le dimanche à 12h pour une durée de 5 secondes, et cela afin d'éviter un blocage de la pompe ou de la vanne suite à une inactivité prolongée.
Plage de réglage R1 : quotidiennement, hebdomadairement, arrêt / préréglage : arrêt
Plage de réglage R2 : quotidiennement, hebdomadairement, arrêt / préréglage : arrêt
Plage de réglage R3 : quotidiennement, hebdomadairement, arrêt / préréglage : arrêt

5.6. - Alarme capteur

Si, en activant la pompe solaire, la température sur la sonde du capteur est dépassée, un avertissement ou encore un message d'erreur s'affiche. Sur l'affichage suivra une remarque de mise en garde appropriée.
Alarme capteur – plage de réglage : EN MARCHE / ARRÊT / préréglage : ARRÊT Alarme capteur – plage de réglage : 60 °C jusqu'à 300 °C / préréglage 115°C
Retardement : Plage de réglage : 1-60 minutes/préréglage 1 min.

6. - Fonctions spécifiques

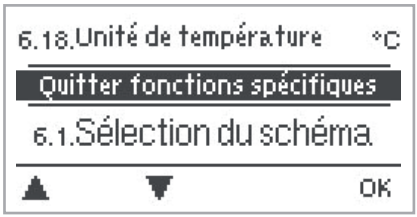

Le menu « 6. Fonctions spécifiques » permet de régler des questions élémentaires ainsi que des fonctions complémentaires.

En dehors du réglage de l'heure, les réglages doivent être effectués par un technicien spécialisé.

Vous pouvez quitter le menu en actionnant « esc » ou en sélectionnant "Quitter fonctions spécifiques ».

La numérotation des menus se modifie selon le schéma hydraulique sélectionné (voir „6.1. – Choix du programme").

6.1. - Choix du programme

Ici, on sélectionne et règle la variante hydraulique adaptée à chaque cas d'application (voir « „D.2. - Hydraulikvarianten / Schémata / Systeme" page 13 »
Plage de réglage : 1-40/ préréglage : 1

Le choix du programme ne s'effectue, en règle générale, qu'une seule fois lors de la première mise en marche par un technicien spécialisé. Un mauvais choix de programme peut impliquer des disfonctionnements imprévus.

6.3. - Réglage vitesse pompe R1 / R2

Après activation du réglage vitesse pompe, le TSL-TERA offre, grâce à son électronique intégré, la possibilité de régler la vitesse des pompes en fonction de l'installation solaire.

Seul le spécialiste compétent activera cette fonction.. En fonction de la pompe utilisée et du pallier de la pompe la vitesse minimale ne doit pas être réglée trop basse pour éviter d'endommager la pompe ou l'installation. Consultez donc les instructions du fabricant des pompes en question. En cas de doute choisissez plutôt une vitesse minimum et le pallier un peu plus élevé !.

6.3.1. - Mode de vitesses

Les modes suivants sont disponibles :
Arrêt: Il n'y a pas de réglage de vitesse. La pompe raccordée sera mise en marche ou arrêtée en vitesse haute..
Mode 1: TSL-TERA active la vitesse maximum après remplissage. Quand la différence de temp. ΔT entre les sondes concernées (capteur et ballon)arrive en dessous de la différence de temp. ΔT R1 de mise en marche, la vitesse sera réduite.
Quand la différence de temp. ΔT entre les sondes concernées (capteur et ballon)arrive au dessus de la différence de temp. ΔT R1 de mise en marche, la vitesse sera augmentée. Si TSL-TERA a réduit la vitesse de la pompe au pallier le et plus bas et le ΔT entre les sondes concernées n'atteint que TΔarrêt, la pompe sera arrêtée.
Mode 2: Après remplissage TSL-TERA active la vitesse minimum réglée. Si la différence de temp. ΔT entre les sondes concernées(capteur et ballon) se trouve au dessus de la différence de temp. ΔT R1 de mise en marche, la vitesse sera augmentée.
Si la différence de temp. ΔT entre les sondes concernées(capteur et ballon) se trouve en dessous de la différence de temp. ΔT R1 de mise en marche, la vitesse sera réduite.
Si TSL-TERA a réduit la vitesse de la pompe au pallier le et plus bas et le ΔT entre les sondes concernées n'atteint que TΔarrêt, la pompe sera arrêtée.
Mode 3: Après remplissage TSL-TERA active la vitesse minimum réglée Si la température de la sonde concernée(le capteur ou pour les systèmes avec échangeur pour Relais 2 l'échangeur) se trouve au dessus de la valeur réglée ci-après, la vitesse sera augmentée.
Si la température de la sonde concernéese trouve en dessous de la valeur réglée ci-après, la vitesse sera réduite.
(Mode 4 (Système 2 ballons)
Si la vanne est en position ballon priorirtaire la vitesse sera réglée selon M3. Si la vanne est en position ballon secondaire la vitesse sera réglée selon M2. Plage de réglage : M1,M2,M3, M4 arrêt / Préréglage: arrêt.

6.3.2. - Intervalle de remplissage

Pendant cet intervalle la pompe démarre en pleine vitesse(100%), afin d'assurer un démarrage sans problème. Seulement après la fin de cet intervalle la pompe se met en régime de vitesse réglée et se met en vitesse maxi ou mini en fonction du mode réglé.
Plage de réglage : 5 à 600 secondes / Préréglage: 8 secondes

6.3.3. - Intervalle de réglage

Cet intervalle fixe le retardement du cycle complet du réglage de la vitesse minimum à la vitesse maximum afin d'éviter les changements de température trop brusques.
Plage de réglage: 1 à 15 minutes / Préréglage: 4 minutes

6.3.4. - Vitesse maximale

Ici, est mise au point la vitesse maximale de la pompe. Durant le réglage, la pompe tourne à la vitesse correspondante et le débit peut être contrôlé.
Plage de réglage : 70% jusqu'à 100% / préréglage : 100%

Attention

En matière de pourcentages affichés, il s'agit de valeurs conseillées qui, selon l'installation, la pompe et le niveau de pompe, peuvent plus ou moins diverger. La tension/fréquence max. potentielle du régul. est 100%.

6.3.5. - Vitesse minimale

Ici, est mise au point la vitesse minimale de la pompe. Durant le réglage, la pompe tourne à la vitesse correspondante et le débit peut être contrôlé.
Plage de réglage : („Vitesse „En marche" en page 34) jusqu'à vitesse max. -5% / préréglage : 30%

Attention

En matière de pourcentages affichés, il s'agit de valeurs conseillées qui, selon l'installation, la pompe et le niveau de pompe, peuvent plus ou moins diverger. La tension/fréquence max. potentielle du régul. est 100%.

6.3.6. - Valeur de consigne

Cette valeur est une valeur de consigne de régulation pour le mode 3(cf."6.3.1.-Mode de vitesses »page 31). Si la valeur sur la sonde passe en dessous du seuil, la vitesse est réduite. Si la valeur passe au-dessus, la vitesse est augmentée.
Plage de réglage : 0° à 90°C/préréglage : 60°C

6.9. - Volume de chaleur

6.9.1. - Débit constant

Lorsque, en qualité de comptabilisation du volume de chaleur, le mode « débit constant » est activé, on calcule le rendement approximatif de chaleur à partir des valeurs à saisir manuellement. Ces valeurs concernent l'antigel, sa concentration, le débit de l'installation ainsi que les valeurs de sonde du capteur et de l'ballon. Des données complémentaires sont nécessaires pour l'antigel, sa concentration et le débit de l'installation. Il est également possible, par la valeur de régulation Offset ΔT, d'intégrer un facteur de rectification pour la saisie du volume de chaleur. Étant donné que pour le calcul du volume de chaleur, les températures des capteur et ballon font office de base, des écarts peuvent se produirent selon les installations. Ces écarts concernent la température affichée du capteur pour la température réelle en marche avant, ou la température affichée de l'ballon pour la température réelle en marche arrière. Cet écart peut être corrigé, par la valeur de régulation Offset ΔT. Exemple : température de capteur affichée 40°C, température de marche avant déchiffrée 39°C, température d'ballon affichée 30°C, température de marche arrière déchiffrée 31° signifie un réglage de -20% (ΔT10°C affiché, en réalité ΔT 8°C => -20% valeur de rectification).

Attention

Les données de volume de chaleur dans le mode « Débit constant » sont des valeurs de régulation calculées pour le contrôle de fonction de l'installation.

6.9.1.1. - Sonde entrée cc (X)

Ce menu permet de déterminer la sonde pour mesurer la température en marche avant.
Plage de réglage : S1-S8, VFS1-2, capteur actif, ballon actif / préréglage : S1

6.9.1.2. - Sonde retour cc

Ce menu permet de déterminer la sonde pour mesurer la température en marche arrière.
Plage de réglage : S1-S8, VFS1-2, capteur actif, ballon actif / préréglage : S2

6.9.1.3. - Type de glycol

Ce menu permet de régler l'antigel utilisé. En cas de non-utilisation, veuillez régler la proportion en glycol sur 0.
Plage de réglage : éthylène, propylène / préréglage : propylène

6.9.1.4. - Proportion en glycol

L'apport moyen de glycol est exprimé en pourcentage
Plage de réglage: 0-100% / préréglage: 45%

6.9.1.5. - Débit entrée cc (X)

Débit nominal de l'installation
Le débit de l'installation exprimé en litres par minute, qui est utilisé comme base de calcul pour déterminer le volume de chaleur.
Plage de réglage: 0-100 l/min / préréglage: 5 l/min

6.9.1.6. - Offset Δ T

Facteur de rectification pour la différence de température du calcul de chaleur.
Étant donné que pour le calcul du volume de chaleur, les températures des capteur et ballon font office de base, des écarts peuvent se produirent selon les installations. Ces écarts concernent la température affichée du capteur pour
la température réelle en marche avant, ou la température affichée de l'ballon pour la température réelle en marche arrière. Cet écart peut être corrigé, par la valeur de régulation Offset ΔT. Exemple : température de capteur affichée 40°C, tempé- rature de marche avant déchiffrée 39°C, température de ballon affichée 30°C, température de marche arrière déchiffrée 31° signifie un réglage de -20% (ΔT 10K affiché, en réalité ΔT 8K => -20% valeur de rectification).
Plage de réglage: 50 jusqu'à +50% / préréglage: 0%

6.11. - Rectification des sondes

Ici, il est possible de rectifier manuellement les écarts de températures affichés, qui sont par exemple causés par des câbles longs ou par des sondes mal montées. Les réglages pour chaque sonde sont effectués par étapes dans 0,8°C (température) ou 0,2% de la plage de réglage de la sonde VFS/RPS (débit/pression).
Sonde Offset selon plage de réglage : -100 ... +100 / préréglage : 0

Attention

Les réglages, qui devront être effectués par un technicien spécialisé,sont uniquement nécessaires dans des cas particuliers lors d'une première mise en service. Des valeurs de mesure fausse peuvent entraîner des fonctions défectueuses.

6.12. - Mise en service

Le démarrage de l'aide à la mise en service mène, dans le bon ordre, à travers les réglages de base nécessaires à la mise en service, à savoir que chaque paramètre est expliqué brièvement sur l'écran de visualisation. En actionnant la touche « esc » on retourne à la valeur précédente, afin de pouvoir consulter encore une fois le réglage sélectionné ou encore de l'ajuster. En actionnant à plusieurs reprises, la touche « esc » mène à nouveau au menu de sélec- tion, afin d'interrompre l'aide à la mise en service (Cf. E.2)

Attention

Le démarrage se fait uniquement par le technicien spécialisé lors de la mise en service ! Veuillez obser- ver les explications de chaque paramètre de cette notice, et veuillez contrôler si votre installation néces- site d'autres réglages supplémentaires.

6.13. - Réglages en usine

Il est possible de retourner en arrière sur l'ensemble des réglages entrepris et le régulateur peut être restitué dans son état de livraison.

Attention

L'ensemble du paramétrage et des évaluations du régulateur seront irrémédiablement perdus. Par la suite, il sera nécessaire de procéder à une nouvelle mise en service.

6.14. - Fonction d'aide au démarrage

Sur certaines installations solaires, en particulier sur les capteurs à tubes sous vide, il peut arriver que la saisie de la valeur de mesure du capteur s'effectue de manière trop nonchalante ou imprécise, étant donné que la sonde ne se situe pas toujours à l'endroit le plus chaud. Lors d'une aide au démarrage activée, le déroulement suivant s'opère :
si la température sur la sonde du capteur monte en l'espace d'une minute, autour de la valeur prédéfinie sous « Augmentation »alors la pompe solaire est activée pour le temps de refoulement prédéfinie. Ceci pour que le fluide à mesurer soit transporté jusqu'à la sonde du capteur. Si après cela, il n'y a toujours pas de condition de démarrage normale, un temps de verrouillage d'une durée de 5 minutes s'applique.
Plage de réglage – Aide au démarrage : en marche, arrêt / préréglage : arrêt Temps de refoulement – plage de réglage : 2 ... 30 sec. / préréglage : 5 sec. Augmentation – plage de réglage : 1°C...10°C/min. / préréglage : 3°C/min.

Attention

Seul le technicien spécialisé est habilité à activer cette fonction, en cas de problèmes survenant lors de la saisie des valeurs de mesure. Veuillez particulièrement observer les instructions du fabricant du capteur.

6.15. - Heure et date

Ce menu permet de régler les heures et dates actuelles.

Attention

Pour l'évaluation des données de l'installation, il est indispensable que l'heure soit réglée précisément sur le régulateur. Veuillez vous assurer que l'horloge ne continue pas de fonctionner en cas de coupure réseau, et qu'il soit ainsi nécessaire de la régler à nouveau

6.16. - Heure d'été

Lorsque cette fonction est activée, le régulateur commute automatiquement sur l'heure d'hiver ou l'heure d'éte(DST – Daylight Saving Time)

6.17. - Mode « économie d'énergie »

En réglage sur mode économique, l'éclairage du fond d'écran est désactivé au bout de 2 minutes, lorsque aucune touche n'est actionnée.
Préréglage : arrêt

Attention

S'il y a un message, l'éclairage du fond d'écran reste activé jusqu'à ce que le message ait été consulté par l'utilisateur.

6.18. - Unité de température

Dans ce menu on choisit l'unité de température : °C ou °F.
Plage de régalge : °F ou °C / préréglage: °C

7. - Verrouillage des menus

Ce menu permet de s'assurer que les valeurs paramétrées ne soient modifiées ou déréglées involontairement.

On quitte ce menu en poussant le bouton "esc".

Malgré le verrouillage des menus activé, les menus énumérés ci-après restent entièrement accessibles et l'on peut procéder, si nécessaire, à des modification ou adaptations :

1. Valeurs de mesure
2. Évaluation
6.15. Heure&date
8. Verrouillage des menus
9. Valeurs SAV

Afin de verrouiller les autres menus, veuillez sélectionner « Verrouillage des menus – Marche ». Pour libérer à nouveau les menus, veuillez sélectionner « Verrouillage des menus – Arrêt ».
Plage de réglage : en marche, arrêt / préréglage : arrêt

8. - Valeurs SAV

Le menu „8. - Valeurs SAV“ permet en cas d’erreur de faire effectuer un diagnostic à distance par le technicien spécialisé ou le fabricant.
On quitte ce menu en poussant le bouton Drücken “esc”.

9. - Langue

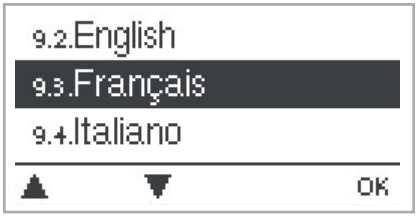

Ce menu permet de choisir la langue pour le pilotage des menus. Ce menu 9 apparaît automatiquement à la première mise en service.
Les langues disponibles varient selon le type d’appareil et ce choix de langues n’est pas toujours disponible.!

Z.1. Pannes et messages d'erreur

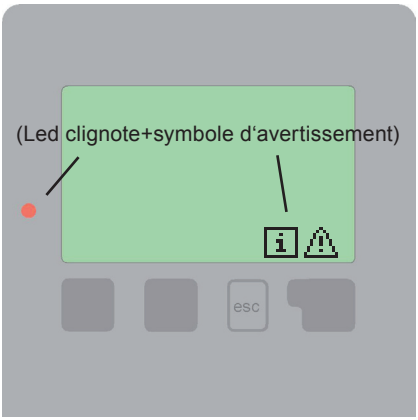

Lorsque le régulateur reconnaît une fonction défectueuse, un symbole d'avertis- sement apparaît sur l'écran de visualisation. Lorsque l'erreur a disparu ou a été réglée, le symbole d'avertissement se modifie en symbole d'information. Vous obtiendrez de plus amples informations concernant l'erreur en actionnant la touche

Danger N'agissez pas de votre propre initiative.En cas d'erreur, veuillez consulter le technicien spécialisé!

Messages d'erreur éventuels :	**Indications pour le technicien spécialisé :**
Sonde x défectueuse	Signifie que soit la sonde soit l'entrée de sonde sur le régulateur ou le câble de raccordement est/était défectueux. (voir tableau de résistance „B.2. - Tableau de résistance à la température pour capteurs Pt1000“ page 7)
Alarme capteur	Signifie que la température du capteur réglée sous le menu 5.6 est/était trop élevée.
Redémarrage	Signifie que le régulateur a été redémarré en raison par exemple d'une coupure de courant. Veuillez contrôler les date et heure !
Heure & date	Cette affichage apparaît automatiquement suite à une coupure prolongée du réseau pour que les indications des heure&date soient contrôlées ou encore réglées
Aucun débit	Quand le ΔT entre ballon et capteur atteint 50°C pendant 5 minutes ou plus, ce message apparaîtra.
Arrêt et démarrage pompe trop souvent	Indique que le relais s'active et se désactive plus de 5 fois endéans les 5 minutes
AL n'est pas réussi	AL n'est pas réussi apparaît si même une T consignée AL-5°C ne pouvait pas être maintenue à la sonde AL pendant l'intervalle réglée.

Z.2 Remplacement du fusible

Seul le technicien spécialisé est habilité à effectuer les réparations et entretien. Avant tous travaux sur l'appareil veuillez couper l'alimentation en courant et assurez-vous contre toute remise sous tension ! Vérifiez l'absence de tension

Veuillez uniquement utiliser les fusibles de réserve fournis ou un fusible de type identique avec les caractéris- tiques suivantes : T2A / 250V

Z.2.1

Si le régulateur, en dépit d'une tension réseau activée, ne fonctionnait plus ainsi que l'affichage, alors il serait possible que le fusible interne soit défectueux. Dans ce cas, veuillez ouvrir l'appareil selon les instructions données sous le point C, retirer le fusible et le contrôler. Veuillez remplacer le fusible défectueux, trouver la source défectueuse externe (par exemple : la pompe) et la remplacer. Finalement remettre d'abord le régulateur en service et contrôler le fonctionnement des sorties de commutation, tel que décrit dans le fonctionnement manuel sous „3.2. - Manuel" page 24

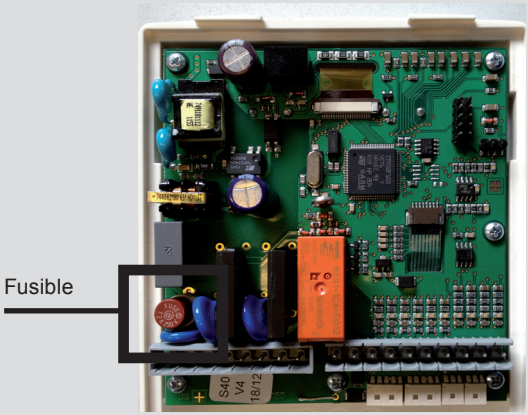

Z.3 Entretien

Attention

Dans le cadre de l ‘entretien général annuel de votre installation de chauffage, il est recommandé de faire contrôler les fonctions du régulateur par un technicien spécialisé et, le cas échéant, de faire optimiser les ré- glages.

Exécution de l’entretien :
- Vérification de la date et de l’heure „6.15. - Heure et date“ page 48)
- Inspection/contrôle de plausibilité des évaluations (voir „2. - Evaluation“ page 23)
- Contrôle de la mémoire d’erreurs (voir „2.4. - Messages“ page 23)
- Vérification/contrôle de plausibilité des valeurs de mesure actuelles (voir « „1. - Valeurs de mesure“ page 22)
- Contrôle des sorties de commutation/consommateurs en fonctionnement manuel (voir „3.2. - Manuel“ page 24)
- Optimisation éventuelle des paramètres configurés.

Conseils pratiques et astuces

Au lieu de régler le débit de l'installation par un limiteur de débit volumétrique, le débit s'ajuste mieux par l'inter- médiaire du commutateur de niveaux sur la pompe et par la valeur de régulation « Vitesse max. » sur le régulateur (voir „6.3.3. - Vitesse maximale"). Ceci permet de faire des économies en électricité!

Les valeurs SAV (voir „8. - Valeurs SAV" page 49) comprennent, en dehors des valeurs de mesure actuelle et des états de fonctionnements actuels, également tous les réglages du régulateur. Notez dans un carnet ces valeurs SAV après la mise en service réussie.

En cas d'incertitudes par rapport au comportement du régulateur ou de fonctions défectueuses, les valeurs SAV constituent une méthode éprouvée et efficace quant à effectuer un diagnostic à distance. Veuillez noter les valeurs SAV (voir „8. - Valeurs SAV" page 49) au moment même où se produit le dysfonctionnement. Veuillez envoyer les données accompagnées d'une courte description du défaut au technicien spécialisé ou au fabricant !

Veuillez établir un compte-rendu des évaluations et données particulièrement importantes (voir 2.) dans des laps de temps réguliers afin de vous prévenir contre une éventuelle perte de données.

Version hydraulique pré-programmée :

Mise en service le(date) :

Mise en service par :

Votre revendeur :

Fabricante:

Conclusion :
Ce manuel a été édité avec les plus grands soins, mais des erreurs ou des indications incomplètes restent néanmoins possibles. Nous nous réservons le droit fondamental d'avoir fait des erreurs ou d'avoir modifié les régulateurs entretemps.

0952_17_mars_2015
TSL_TERA_fr.indd