taconova

TACOVENT AIRSCOOP D

SÉPARATEUR D'AIR

AVANTAGES

- Grande capacité de purge
- Matériel robuste et sans usure
- Fonctionnement sûr et sans entretien

Séparation en continu de l'air

DESCRIPTION

Le séparateur d'air doit obligatoirement être monté le plus près possible du générateur de chaleur. Là-bas il se trouve la plus grande concentration de l'air et du gaz qui sont dégazés de l'eau. L'expansion qui prend place dans l'intérieur de l'AirScoop et les obstacles incorporés forcent le processus de la séparation de l'air et d'eau. Combiné au purgeur d'air à flotteur TacoVent HyVent, il assure à l'installation une purge automatique impeccable.

POSITION DE MONTAGE

Le séparateur d'air doit être exclusivement montée horizontalement. Le sens d'écoulement doit être pris en compte.

MODE DE FONCTIONNEMENT

L'eau chaude arrivant au séparateur d'air est ralentie par détente (augmentation du diamètre). Elle subit alors un mouvement ascendant grâce aux déflecteurs et se dégazéifie. L'air accumulé s'échappe automatiquement par le purgeur à flotteur TacoVent HyVent.
Afin d'atteindre une grande efficacité du séparateur, la longueur de la tuyauterie avant le séparateur d'air doit être de 0,5 m minimum.

CATÉGORIES DE BÂTIMENTS

Pour les circuits de tuyauteries destinés au chauffage :

- Immeubles d'habitation, lotissements de pavillons, maisons multifamiliales
- Foyers et hôpitaux
- Immeubles administratifs / services
- Hôtels et restaurants
- Ecoles, gymnases / centres de sport
- Bâtiments artisanaux et industriels

SCHEMA DE L'INSTALLATION / SCHEMA DE PRINCIPE

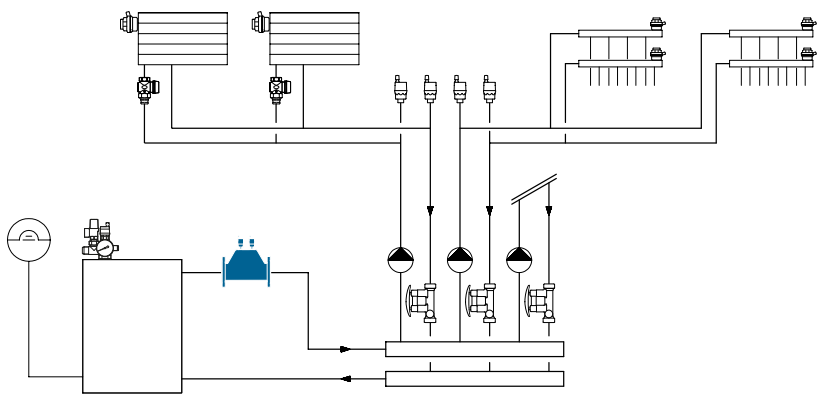

DESCRIPTIF TECHNIQUE

Voir www.taconova.com

CARACTÉRISTIQUES TECHNIQUES

Généralités

- Temp. de service maxi. TMS : 135 °C avec purgeur à flotteur : 115 °C
- Pression de service maxi. PMS : 10 bar

Matériaux

- Corps en fonte grise GG 25 laquée

Fluides de circulation

- Eau de chauffage (VDI 2035; SWKI BT 102-01; ÖNORM H 5195-1)

GAMME DES MODÈLES

TacoVent AirScoop DH | Séparateur d'air horizontal, raccord fileté

Référence article	DN	Rp	Zeta ζ	k_v (m³/h)	Poids
243.5001.000	20	¾"	1,1	17,1	0,6 kg
243.5002.000	25	1"	1,0	28,8	0,8 kg
243.5003.000	32	1¼"	1,0	50,4	1,6 kg
243.5004.000	40	1½"	1,1	64,4	3,2 kg
243.5005.000	50	2"	0,84	114,0	3,2 kg
243.5006.000	65	2½"	0,67	237,0	6,8 kg

PRINCIPE DE FONCTIONNEMENT

ENCOMBREMENTS

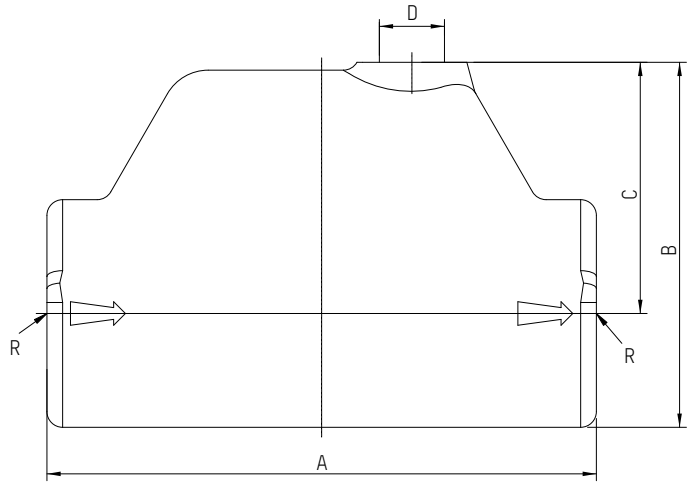

TABLEAU D'ENCOMBREMENT

TacoVent AirScoop DH | Séparateur d'air horizontal

Référence article	R	A	B	C	D
243.5001.000	Rp ¾"	110	69	48	Rp ⅜"
243.5002.000	Rp 1"	120	79	55	Rp ⅜"
243.5003.000	Rp 1¼"	140	93	64	Rp ⅜"
243.5004.000	Rp 1½"	160	96	64	Rp ⅜"
243.5005.000	Rp 2"	228	120	80	Rp ⅜"
243.5006.000	Rp 2½"	235	144	95	Rp ⅜"

ACCESSOIRES

TACOVENT HYVENT

Voir fiche technique séparée

Référence article	DN	G	Exécution
242.5072.001	10	⅜"	sans vanne d'isolement automatique
242.5072.002	10	⅜"	avec vanne d'isolement automatique

Sous réserve de modifications. 09/2023

CONTACT ET AUTRES INFORMATIONS TACONOVA.COM

Taconova Group AG | Neunbrunnenstrasse 40 | CH-8050 Zurich | T +41 44 735 55 55 | F +41 44 735 55 02 | group@taconova.com