taconova

TACOVENT AIRSCOOP D

SEPARATORE D'ARIA

VANTAGGI

- Alte prestazioni nella separazione dell'aria
- Struttura robusta e resistente
- Struttura che non si guasta e non richiede manutenzione

Separazione d'aria continua

DESCRIZIONE

Il separatore d'aria viene inserito in una tubazione subito dopo la caldaia, dove vi è la massima concentrazione di aria e gas generati dall'acqua.
Il dispositivo di espansione ll'interno di AirScoop e le chicane integrate accelerano il processo di separazione di aria e acqua.
In combinazione con la valvola di sfiato a galleggiante TacoVent HyVent questo sistema consente sia la separazione dell'aria che la disaerazione.

POSIZIONE DI MONTAGGIO

Il separatore d'aria si può installare solo in senso orizzontale. Tenere conto della direzione di flusso.

FUNZIONAMENTO

L'aria generata dall'acqua nella caldaia viene convogliata sotto forma di bolle d'aria nella centralina del separatore d'aria. L'inversione del flusso nella centralina permette alle bolle d'aria di salire verso l'alto. L'aria accumulata viene sfiatata automaticamente attraverso la valvola TacoVent HyVent.
La prestazione del separatore risulta migliorata da un percorso costituito da una tubazione dritta della lunghezza di circa mezzo metro.

CATEGORIE DI EDIFICI

Per installazioni di tubazioni in impianti di acqua riscaldamento:

- Edifici residenziali, insediamenti di case unifamiliari, condomini
- Case di riposo e ospedali
- Edifici amministrativi e di servizi
- Alberghi e ristoranti
- Scuole e palestre / impianti sportivi
- Edifici artigianali e industriali

SCHEMA IMPIANTO / SCHEMA DI PRINCIPIO

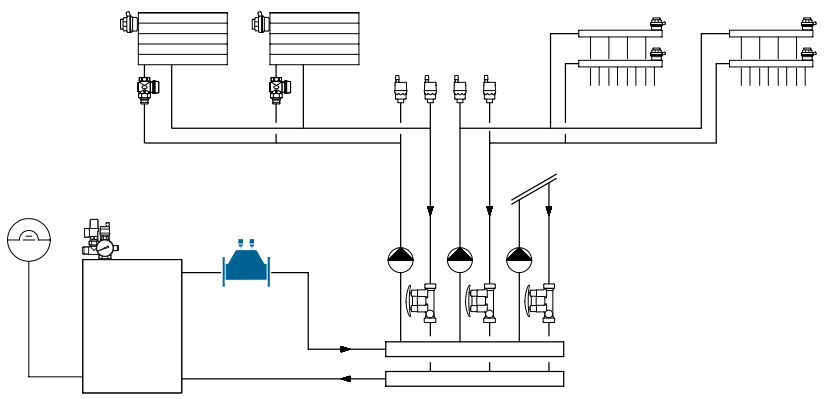

TESTO PER IL BANDO DI GARA

Vedere www.taconova.com

DATI TECNICI

Caratteristiche generali

- Temperatura d'esercizio $T_{E\,max}$: 135 °C con valvola di sfiato $T_{E\,max}$: 115 °C
- Max. pressione d'esercizio $P_{E\,max}$: 10 bar

Materiale

- Centralina in ghisa grigia: GG 25, verniciata

Fluidi

- Acqua di riscaldamento (VDI 2035; SWKI BT 102-01; ÖNORM H 5195-1)

PANORAMICA

TacoVent AirScoop DH | Separatore d'aria orizzontale, attacco filettato

Cod. ordine	DN	Rp	Zeta ζ	k_V (m³/h)	Peso
243.5001.000	20	¾"	1,1	17,1	0,6 kg
243.5002.000	25	1"	1,0	28,8	0,8 kg
243.5003.000	32	1¼"	1,0	50,4	1,6 kg
243.5004.000	40	1½"	1,1	64,4	3,2 kg
243.5005.000	50	2"	0,84	114,0	3,2 kg
243.5006.000	65	2½"	0,67	237,0	6,8 kg

PRINCIPIO DI FUNZIONAMENTO

DISEGNO QUOTATO

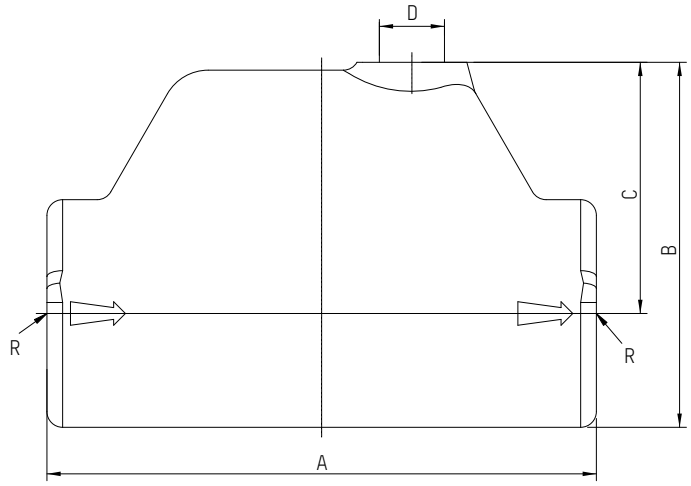

TABELLA DI MISURAZIONE

TacoVent AirScoop DH | Separatore d'aria orizzontale

Cod. ordine	R	A	B	C	D
243.5001.000	Rp ¾"	110	69	48	Rp ⅜"
243.5002.000	Rp 1"	120	79	55	Rp ⅜"
243.5003.000	Rp 1¼"	140	93	64	Rp ⅜"
243.5004.000	Rp 1½"	160	96	64	Rp ⅜"
243.5005.000	Rp 2"	228	120	80	Rp ⅜"
243.5006.000	Rp 2½"	235	144	95	Rp ⅜"

ACCESSORI

TACOVENT HYVENT

Ved. scheda tecnica separata

Cod. ordine	DN	G	Modello
242.5072.001	10	⅜"	senza bloccaggio automatico
242.5072.002	10	⅜"	con bloccaggio automatico

Con riserva di modifiche. 09/2023

CONTATTO E ULTERIORI INFORMAZIONI TACONOVA.COM

Taconova Group AG | Neunbrunnenstrasse 40 | CH-8050 Zurigo | T +41 44 735 55 55 | F +41 44 735 55 02 | group@taconova.com