taconova

TACOVENT VENT

VALVOLE DI SFIATO PER TERMOSIFONI

VANTAGGI

- Funzionamento affidabile e di lunga durata
- Possibilità di svariati usi in impianti con linee d'acqua
- Ulteriore sfiato manuale rapido
- Valvola automatica di blocco integrata, che consente di evitare lo svuotamento dell'impianto in caso di sostituzione del gruppo valvola
- Forma piccola e compatta
- Risparmio energetico grazie allo sfiato ottimale dei sistemi

Sfiato costante ed automatico.

DESCRIZIONE

Le valvole si possono installare in tutti i sistemi che prevedono linee d'acqua.
Servono per lo sfiato costante ed automatico, ad esempio per termosifoni, sistemi di tubazioni, tubazioni, caldaie, recipienti e distributori per riscaldamento a pavimento.
La funzione automatica migliora la sicurezza (riduzione della corrosione) e aumenta il comfort d'uso (nessun rumore d'aria).
Lo sfiato rapido manuale consente di riempire velocemente l'impianto grazie ad un'elevata potenza di sfiato.

POSIZIONE DI MONTAGGIO

Verticale verso l'alto e orizzontale.

FUNZIONAMENTO

Il funzionamento automatico della valvola si basa su speciali dischi a rigonfiamento inseriti nel gruppo valvola.
Allo stato asciutto i dischi a rigonfiamento lasciano fuoriuscire aria e gas.
La fuoriuscita dell'acqua viene impedita da un immediato rigonfiamento.
Uno sfiato manuale avviene tramite l'allentamento della bullone zigrinata e consente in questo modo la fuoriuscita di aria e gas.
Tramite un sistema automatico integrato nella valvola di sfiato è possibile sostituire il valvola (compresa la guarnizione e i dischi a rigonfiamento).

E' possibile che alla prima messa in servizio, fino a quando i dischi sono ancora asciutti, fuoriescano alcune gocce d'acqua. Durante il normale funzionamento questo fenomeno cessa.

CATEGORIE DI EDIFICI

Per installazioni di tubazioni in impianti di acqua riscaldamento:

- Edifici residenziali, insediamenti di case unifamiliari, condomini
- Case di riposo e ospedali
- Edifici amministrativi e di servizi
- Alberghi e ristoranti / cucine professionali
- Scuole e palestre / impianti sportivi
- Edifici artigianali e industriali

SCHEMA IMPIANTO / SCHEMA DI PRINCIPIO

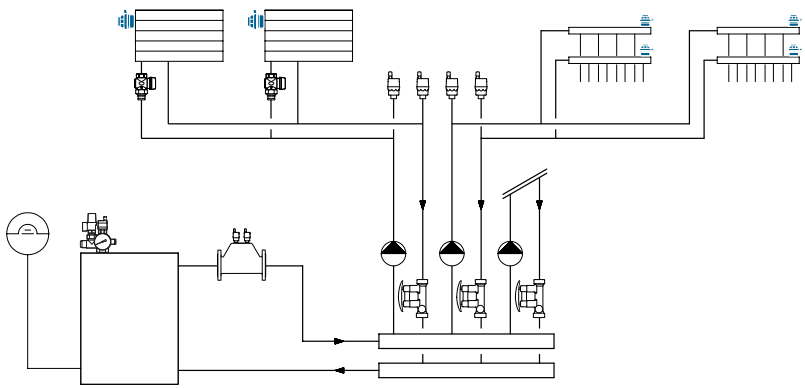

TESTO PER IL BANDO DI GARA

Vedere www.taconova.com

DATI TECNICI

Caratteristiche generali

- Temperatura d'esercizio $T_{E\,max}$: 115 °C
- Max. pressione d'esercizio $P_{E\,max}$: 8.5 bar
- Diametri nominali:
  - ⅛" – ⅜"
  - ½" autosigillante (o-ring)

Material

- Corpo valvola: ottone nichelato
- Gruppo valvola: ottone nichelato
- Dispositivo automatico di non ritorno: acciaio inox
- Guarnizioni: silicone, EPDM

Fluidi

- Acqua di riscaldamento (VDI 2035; SWKI BT 102-01; ÖNORM H 5195-1)
- Acqua priva di additivi chimici

PANORAMICA

TacoVent Vent | Valvole di sfiato per termosifoni

N° de pedido	DN	G	Autosigillante
240.5417.000	6	⅛"	-
240.5418.000	8	¼"	-
240.5419.000	10	⅜"	-
240.5420.000	15	½"	✓

DISEGNO QUOTATO

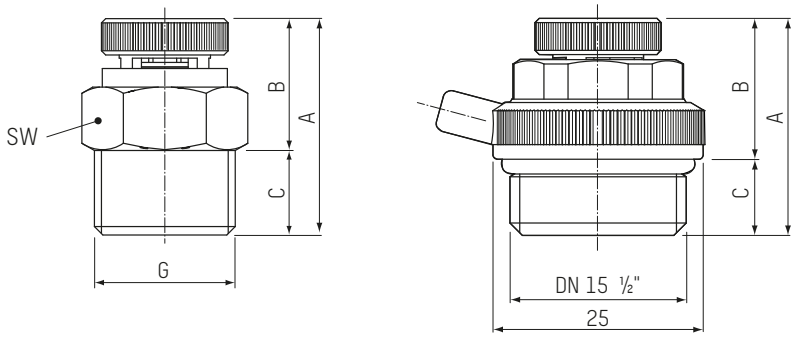

PRINCIPIO DI FUNZIONAMENTO

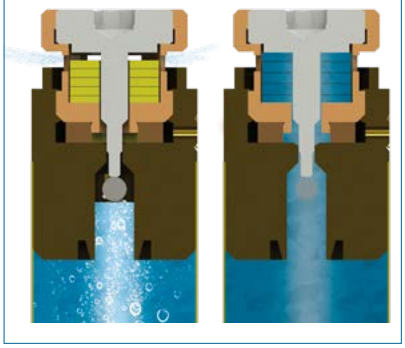

TABELLA DI MISURAZIONE

TacoVent Vent | Valvole di sfiato per termosifoni

N° de pedido	G	A	B	C	SW
240.5417.000	⅛"	26	16	10	14
240.5418.000	¼"	26	16	10	14
240.5419.000	⅜"	26	16	10	17
240.5420.000	½"	26	17	9	19

DISEGNO IN SEZIONE

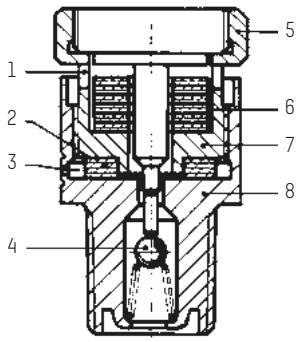

1 Uscita aria con sfiato automatico
2 Guarnizione
3 Uscita aria con sfiato manuale
4 Dispositivo automatico di non ritorno
5 Testa gruppo valvola per sfiato manuale
6 Dischi a rigonfiamento
7 Gruppo valvola
8 Corpo valvola

PEZZI DI RICAMBIO

GRUPPO VALVOLA COMPLETO

N° de pedido	Version
298.4001.000	Compresa guarnizione e dischi a rigonfiamento

CONTATTO E ULTERIORI INFORMAZIONI TACONOVA.COM

Taconova Group AG | Neunbrunnenstrasse 40 | CH-8050 Zurigo | T +41 44 735 55 55 | F +41 44 735 55 02 | group@taconova.com

Con riserva di modifiche. 08/2022