taconova

NOVAZONE BALL

RUBINETTO A SFERA MOTORIZZATO

Regolazione dei flussi volumetrici per diversi liquidi in sistemi di riscaldamento, ventilazione e climatizzazione

VANTAGGI

NovaZone Ball fino a 2"
- Un interruttore ausiliario a potenziale zero
- Rapidi tempi di regolazione
- Leva per funzionamento manuale
- A 3 vie con inversione della direzione
- Valvola posizionata in modo visibile sul motore
- Tipo di protezione IP 42
- Ridotta manutenzione e silenzioso

NovaZone Ball fino a 2 ½"
- Disponibili fino a DN 100 (2 vie)
- Due interruttori ausiliari a potenziale zero
- Due interruttori di fine corsa come commutatore
- Rapidi tempi di regolazione
- Tipo di protezione IP 65
- Ridotta manutenzione e silenzioso

DESCRIZIONE

Attuatore con relè per il controllo dei flussi volumetrici in sistema di riscaldamento, ventilazione e climatizzazione. A seconda del criterio di attivazione le parti di impianto o singoli gruppi vengono alimentati con fluidi oppure disattivati («aperto/chiuso» per applicazioni a 2 vie e commutazione nelle applicazioni a 3 vie). Spettro di utilizzo per diversi fluidi (acqua, miscela a glicoli).

POSIZIONE DI MONTAGGIO

Il rubinetto a sfera motorizzato si può montare in posizione orizzontale e verticale (180°).

FUNZIONAMENTO

A seconda del criterio di attivazione le parti di impianto o singoli gruppi vengono alimentati con fluidi oppure disattivati A tale scopo il rubinetto a sfera viene portato dalla sua posizione di partenza alla sua posizione finale mediante un contatto di controllo monopolare (termostato, interruttore ecc.).
A seconda del contatto di controllo, il rubinetto ruota in avanti o indietro fino a raggiungere la posizione finale. Se il contatto di controllo è aperto, il relè si diseccita e attiva un'inversione di direzione. Il rubinetto a sfera non può arrestarsi in una posizione intermedia.

Il flusso nel rubinetto a sfera motorizzato si può avvenire in entrambe le direzioni.

CATEGORIE DI EDIFICI

Per installazioni di tubazioni in impianti di riscaldamento e raffreddamento:
- Edifici residenziali, insediamenti di case unifamiliari, condomini
- Case di riposo e ospedali
- Edifici amministrativi e di servizi
- Alberghi e ristoranti / cucine professionali
- Scuole e palestre / impianti sportivi
- Edifici artigianali e industriali Impianti con utilizzo parziale, ad es. in caserme, campeggi

SCHEMA IMPIANTO / SCHEMA DI PRINCIPIO

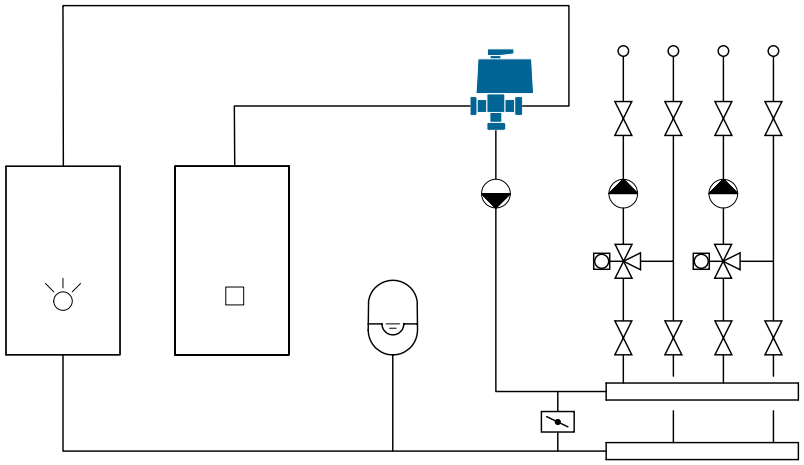

NOVAZONE BALL | RUBINETTO A SFERA MOTORIZZATO

PANORAMICA

NovaZone Ball 2way | Azionamento motorizzato a 2 vie con relè, funzione «aperto / chiuso»

Cod.ordine 230 V	DN	Rp	k_{vs}	Peso (kg)	Tipo di protezione	Tempo di esecuzione	Interruttore ausiliario
256.2172.999	15	½"	30.0	1,330	IP 42	45 Sec.	1 a potenziale zero
256.2173.999	20	¾"	55.6	1,450	IP 42	45 Sec.	1 a potenziale zero
256.2174.999	25	1"	85.0	1,630	IP 42	45 Sec.	1 a potenziale zero
256.2175.999	32	1 ¼"	120.5	1,875	IP 42	45 Sec.	1 a potenziale zero
256.2176.999	40	1 ½"	240.0	2,230	IP 42	45 Sec.	1 a potenziale zero
256.2177.999	50	2"	360.0	2,845	IP 42	45 Sec.	1 a potenziale zero
256.2178.999	65	2 ½"	410.0	6,480	IP 65	60 Sec.	2 a potenziale zero
256.2179.999 *	80	3"	470.0	8,070	IP 65	60 Sec.	2 a potenziale zero
256.2180.999 *	100	4"	866.0	10,500	IP 65	60 Sec.	2 a potenziale zero

NovaZone Ball 3way | Azionamento motorizzato a 3 vie con relè, funzione «commutazione»

Cod.ordine 230 V	DN	Rp	k_{vs}	Peso (kg)	Tipo di protezione	Tempo di esecuzione	Interruttore ausiliario
256.3172.999	15	½"	6.5	1,400	IP 42	90 Sec.	1 a potenziale zero
256.3173.999	20	¾"	10.5	1,510	IP 42	90 Sec.	1 a potenziale zero
256.3174.999	25	1"	16.5	1,680	IP 42	90 Sec.	1 a potenziale zero
256.3175.999	32	1 ¼"	27.2	2,300	IP 42	90 Sec.	1 a potenziale zero
256.3176.999	40	1 ½"	47.3	2,800	IP 42	90 Sec.	1 a potenziale zero
256.3177.999	50	2"	73.0	4,000	IP 42	90 Sec.	1 a potenziale zero
256.3178.999 *	80	3"	177.5	10,400	IP 65	120 Sec.	2 a potenziale zero

* Tempo di fornitura 8 settimane

TESTO PER IL BANDO DI GARA

Vedere www.taconova.com

DATI TECNICI

Caratteristiche generali

Attuatore

- Tensione di esercizio
  - 230 V (± 10 %) 50 Hz
  - ≤ 2": 24 V (ordinare separatamente rubinetto a sfera e attuatore (298.X...) (vedi listino prezzi))
- Potenza assorbita
  - Motore ≤ 2": 4,4 VA
  - Motore > 2 ½": 10,3 VA
  - Relè: 1,75 VA
- Collegabile tramite relè
- Classe di protezione I (a terra)
- Tipo di protezione azionamento:
  - ≤ 2": IP42
  - ≥ 2 ½": IP65
- Interruttore di fine corsa NovaZone Ball 2way
  - > 2 ½": interruttore di fine corsa come commutatore non a potenziale zero
- Interruttore di fine corsa NovaZone Ball 3way
  - > 2 ½": interruttore di fine corsa come commutatore non a potenziale zero
- Tensione di commutazione: 5 (2) A
- Limitazione angolo di rotazione mediante interruttore di fine corsa
- NovaZone Ball 3way: entrambi gli interruttori di fine corsa come uscita morsetto
- Temperatura ambiente: -10 – 55 °C

Corpo valvola

- Temperatura d'esercizio $T_{E\,max}$: 110 °C
- Pressione d'esercizio $P_{E\,max}$: 10 bar
- Pressione differenziale: max. 10 bar
- Temperatura della sostanza: -15 – 110 °C (NovaZone Ball 3way DN 80 - 95 °C)
- Filettatura interna Rp (cilindrica) secondo DIN 2999 / ISO 7

Materiale

- Corpo: ottone, nichelato
- Sfera: ottone, cromato
- Sedi di tenuta: PTFE
- Guarnizioni: EPDM

Fluidi

- Acqua di riscaldamento (VDI 2035; SWKI BT 102-01; ÖNORM H 5195-1)
- Miscele di acqua con comuni additivi anticorrosione ed antigelo fino al 45%

DISEGNO QUOTATO

NovaZone Ball 2way

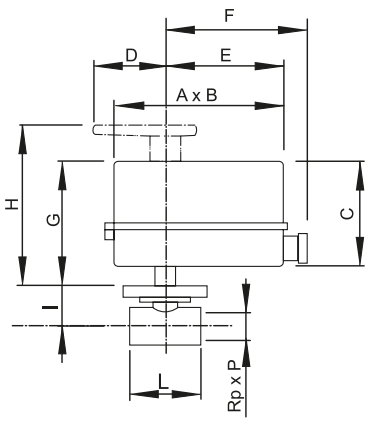

NovaZone Ball 3way

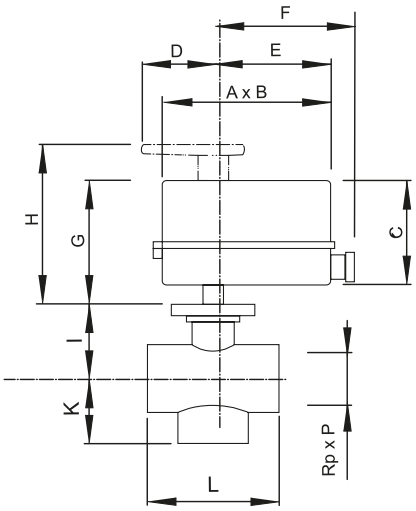

TABELLA DI MISURAZIONE

NovaZone Ball 2way

Cod.ordine	DN	Rp × P	A ×B	C	D	E	F	G	H	I	L
256.2172.999	15	½" × 14	130 × 73	84	55	90	110	100	129	41	56
256.2173.999	20	¾" × 16	130 × 73	84	55	90	110	100	129	45	66
256.2174.999	25	1" × 16	130 × 73	84	55	90	110	100	129	49	76
256.2175.999	32	1 ¼" × 18	130 × 73	84	55	90	110	100	129	61	86
256.2176.999	40	1 ½" × 19	130 × 73	84	55	90	110	100	129	66	97
256.2177.999	50	2" × 20	130 × 73	84	55	90	110	100	129	72	112
256.2178.999	65	2 ½" × 22	168 × 95	107	–	76	102	145	–	103	141
256.2179.999	80	3" × 25	168 × 95	107	–	76	102	145	–	114.5	159
256.2180.999	100	4" × 28	168 × 95	107	–	76	102	145	–	145	190

NovaZone Ball 3way

Cod.ordine	DN	Rp × P	A ×B	C	D	E	F	G	H	I	L	K
256.3172.999	15	½" × 14	130 × 73	84	55	90	110	100	129	41	56	30
256.3173.999	20	¾" × 16	130 × 73	84	55	90	110	100	129	45	66	35
256.3174.999	25	1" × 17	130 × 73	84	55	90	110	100	129	49	76	40
256.3175.999	32	1 ¼" × 23	130 × 73	84	55	90	110	100	129	61	86	54
256.3176.999	40	1 ½" × 24	130 × 73	84	55	90	110	100	129	66	97	61
256.3177.999	50	2" × 28	130 × 73	84	55	90	110	100	129	72	112	73
256.3178.999	80	3" × 33	168 × 95	107	–	76	102	145	–	145	190	108

NOTE

- Evitare la formazione di condensa nell'attuatore
- Con NovaZone Ball 3way, il flusso di volume viene brevemente interrotto durante la commutazione

DIAGRAMMI DI PERDITA DI CARICO E DI FLUSSO

NovaZone Ball 2way

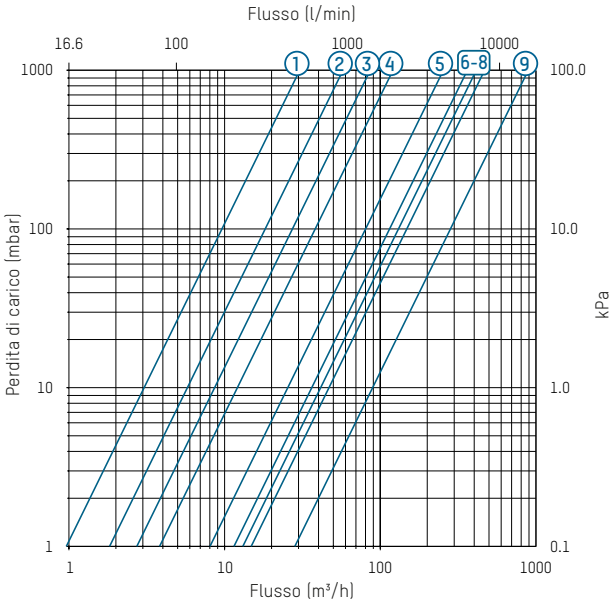

Legenda

1	256.2172.999	6	256.2177.999
2	256.2173.999	7	256.2178.999
3	256.2174.999	8	256.2179.999
4	256.2175.999	9	256.2180.999
5	256.2176.999		

NovaZone Ball 3way

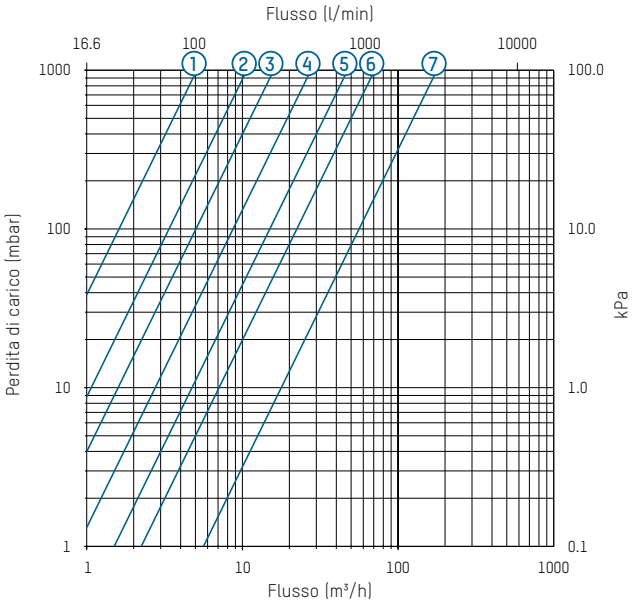

Legenda

1	256.3172.999	5	256.3176.999
2	256.3173.999	6	256.3177.999
3	256.3174.999	7	256.3178.999
4	256.3175.999		

ANGOLO DI ROTAZIONE

NovaZone Ball 2way – Angolo di rotazione 90 °

Posizione 0 °

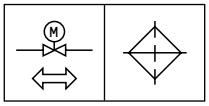

Posizione 90 °

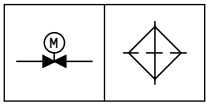

NovaZone Ball 3way – Angolo di rotazione 180 °

Posizione 0 °

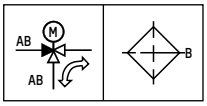

Posizione 180 °

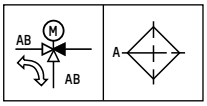

SCHEMA ELETTRICO

NovaZone Ball 2way

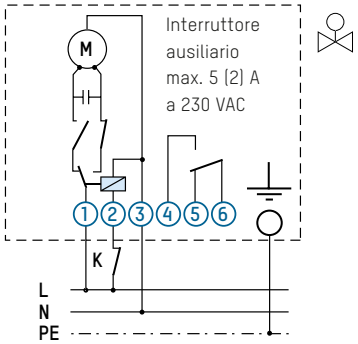

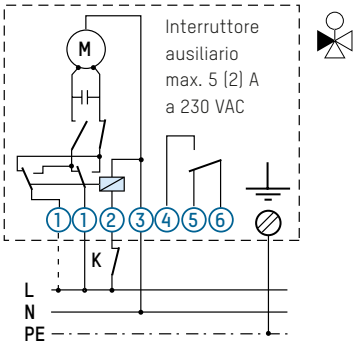

NovaZone Ball 3way

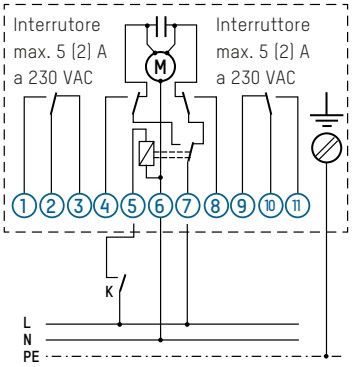

PEZZI DI RICAMBIO

MOTORE PER RUBINETTO A SFERA DA ½" – 2"

Cod.ordine	Da usare per
298.5625.999	NovaZone Ball 2way, 230 V
298.5635.999	NovaZone Ball 3way, 230 V
298.5627.999	NovaZone Ball 2way, 24 V
298.5637.999	NovaZone Ball 3way, 24 V

MOTORE PER RUBINETTO A SFERA DA 2½" – 4"

Cod.ordine	Da usare per
298.5626.999	NovaZone Ball 2way
298.5636.999	NovaZone Ball 3way

RUBINETTI A SFERA PER NOVAZONE BALL 2WAY

Cod.ordine	Da usare per
298.5662.999 *	DN 15
298.5663.999 *	DN 20
298.5664.999 *	DN 25
298.5665.999 *	DN 32
298.5666.999 *	DN 40
298.5667.999 *	DN 50
298.5668.999 *	DN 65
298.5669.999 *	DN 80
298.5670.999 *	DN 100

RUBINETTI A SFERA PER NOVAZONE BALL 3WAY

Cod.ordine	Da usare per
298.5672.999 *	DN 15
298.5673.999 *	DN 20
298.5674.999 *	DN 25
298.5675.999 *	DN 32
298.5676.999 *	DN 40
298.5677.999 *	DN 50
298.5678.999 *	DN 80

* su richiesta (vedi listino prezzi)

Con riserva di modifiche. 11/2022

CONTATTO E ULTERIORI INFORMAZIONI TACONOVA.COM

Taconova Group AG | Neunbrunnenstrasse 40 | CH-8055 Zurigo | T +41 44 735 55 55 | F +41 44 735 55 02 | group@taconova.com