taconova

NOVAZONE VALVE

VALVOLA A ZONE

VANTAGGI

- Rapidi tempi di regolazione (max. 20 secondi)
- Leva per funzionamento manuale
- Ridotta manutenzione
- Per acqua, acqua di riscaldamento e miscela a glicoli
- Adatto per impianti solari fino a 160°C
- Disponibili anche versioni con microinterruttore

Regolazione dei flussi volumetrici per diversi liquidi in sistemi di riscaldamento e ventilazione e climatizzazione

DESCRIZIONE

Valvola a zone con azionamento elettromotorizzato e richiamo molla per il controllo dei flussi volumetrici in sistema di riscaldamento, ventilazione e climatizzazione.
A seconda del criterio di attivazione le parti di impianto o singoli gruppi vengono alimentati con fluidi oppure disattivati («aperto/chiuso» per applicazioni a 2 vie e commutazione nelle applicazioni a 3 vie).
Leva per funzionamento manuale.
Il mandrino rotante è sigillato con 3 O-ring. Spettro di utilizzo per diversi fluidi (acqua, miscela a glicoli).
Le versioni con microinterruttore indicano la posizione di fine corsa quando è stata raggiunta.

POSIZIONE DI MONTAGGIO

Posizione di montaggio flessibile. Osservare solo le lettere (A+B) per la direzione del flusso del fluido.

FUNZIONAMENTO

Il corpo della valvola viene portato dalla sua posizione di partenza alla sua posizione finale mediante un contatto di controllo monopolare (termostato, interruttore ecc.) In modalità normalmente chiusa il ritorno alla posizione di partenza avviene mediante una molla di richiamo.

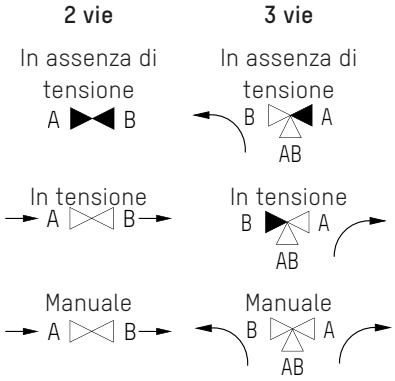

CATEGORIE DI EDIFICI

Per installazioni di tubazioni in impianti riscaldamento e raffreddamento:

- Edifici residenziali, insediamenti di case unifamiliari, condomini
- Case di riposo e ospedali
- Edifici amministrativi e di servizi
- Alberghi e ristoranti / cucine professionali
- Scuole e palestre / impianti sportivi
- Edifici artigianali e industriali
- Impianti con utilizzo parziale, ad es. in caserme, campeggi

SCHEMA IMPIANTO / DI PRINCIPIO

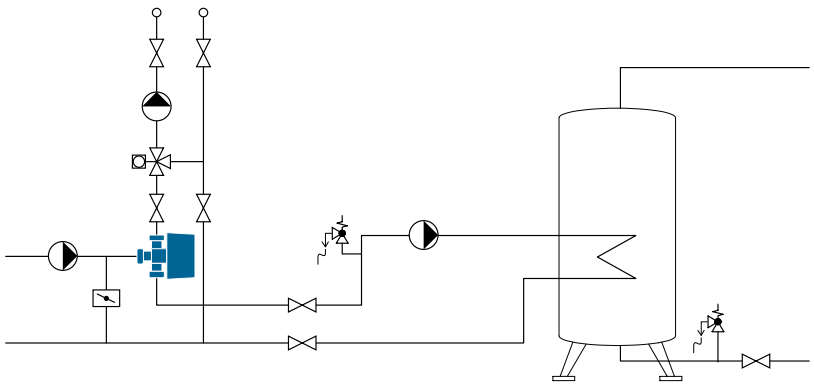

TESTO PER IL BANDO DI GARA

Vedere www.taconova.com

DATI TECNICI

Caratteristiche generali

- Modalità operativa: normalmente chiusa
- Temperatura ambiente: fino a 50 °C

Attuatore

- Temperatura ambiente: fino a 50 °C
- Tensione di esercizio: 230 V (± 10 %) 50 Hz
- Potenza assorbita: 6 W
- Tipo di protezione IP 20
- Conformità CE
- Lunghezza cavo 1 m:
  - .999S: 3 fili
  - .999E (con micro-interruttore): 5 fili
- Microinterruttore: a potenziale zero, max. 6 A
- Tempi di apertura: 12 secondi
- Tempi di chiusura: 5 secondi

Corpo valvola

- Temperatura d'esercizio $T_{E\,max}$: 160 °C
- Pressione d'esercizio $P_{E\,max}$: 10 bar
- Temperatura della sostanza: -20 – 160 °C
- Guarnizione mandrino rotante: 3 O-ring

Materiale

- Corpo: ottone
- Paletta: EPDM

Fluidi

- Acqua di riscaldamento (VDI 2035; SWKI BT 102-01; ÖNORM H 5195-1)
- Miscele di acqua con comuni additivi anticorrosione ed antigelo fino al 50%

PANORAMICA

NovaZone Valve 2way | Valvola a zone a 2 vie con attuatore elettromotorizzato e richiamo molla, versione standard per sostanze con temperatura compresa tra -20 e 160 °C; Funzione: aperto / chiuso; tensione: 230 V

Cod. ordine	Micro-interruttore	DN	Rp	K_{VS} m³/h	Δp max (bar)
256.5242.999S	no	15	½"	3600 l/h	1,4
256.5243.999S	no	20	¾"	6200 l/h	0,7
256.5244.999S	no	25	1"	6200 l/h	0,7
256.5242.999E	sì	15	½"	3600 l/h	1,4
256.5243.999E	sì	20	¾"	6200 l/h	0,7
256.5244.999E	sì	25	1"	6200 l/h	0,7

NovaZone Valve 3way | Valvola a zone a 3 vie con attuatore elettromotorizzato e richiamo molla, versione standard per sostanze con temperatura compresa tra -20 e 160 °C; Funzione: Commutazione; tensione: 230 V

Cod. ordine	Micro-interruttore	DN	Rp	K_{VS} m³/h	Δp max (bar)
256.5342.999S	no	15	½"	4000 l/h	1,4
256.5343.999S	no	20	¾"	6400 l/h	0,7
256.5344.999S*	no	25	1"	8800 l/h	0,5
256.5342.999E	sì	15	½"	4000 l/h	1,4
256.5343.999E	sì	20	¾"	6400 l/h	0,7
256.5344.999E*	sì	25	1"	8800 l/h	0,5

* elevato valore k_{VS}

DISEGNO QUOTATO

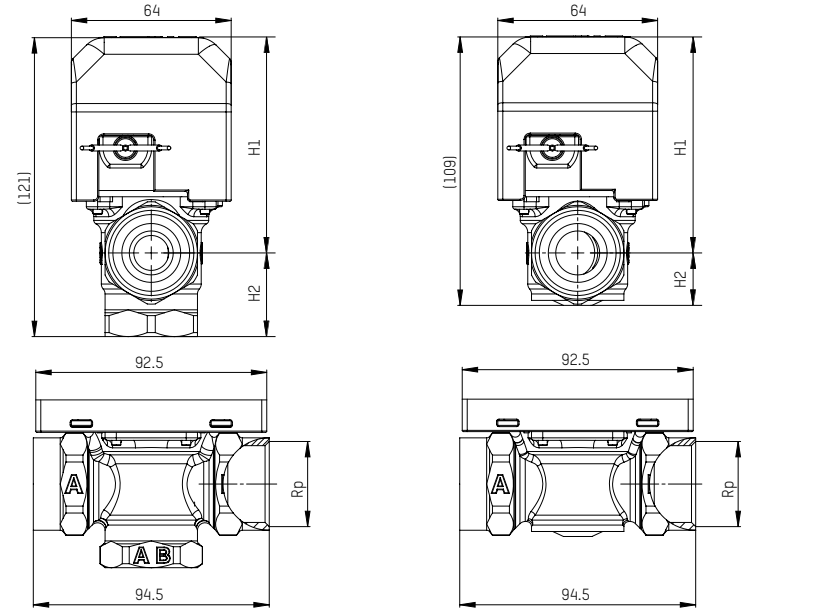

TABELLA DI MISURAZIONE

Da usare per	H	H1	H2
Tutte le valvole di passaggio a 2 vie DN 15	109	87	22
Tutte le valvole di passaggio a 2 vie DN 20	109	87	22
Tutte le valvole di passaggio a 2 vie DN 25	109	87	22
Tutte le valvole di commutazione a 3 vie DN 15	121	87	34
Tutte le valvole di commutazione a 3 vie DN 20	121	87	34
Tutte le valvole di commutazione a 3 vie DN 25	121	87	34

LINEA CARATTERISTICA (TUTTE LE VERSIONI)

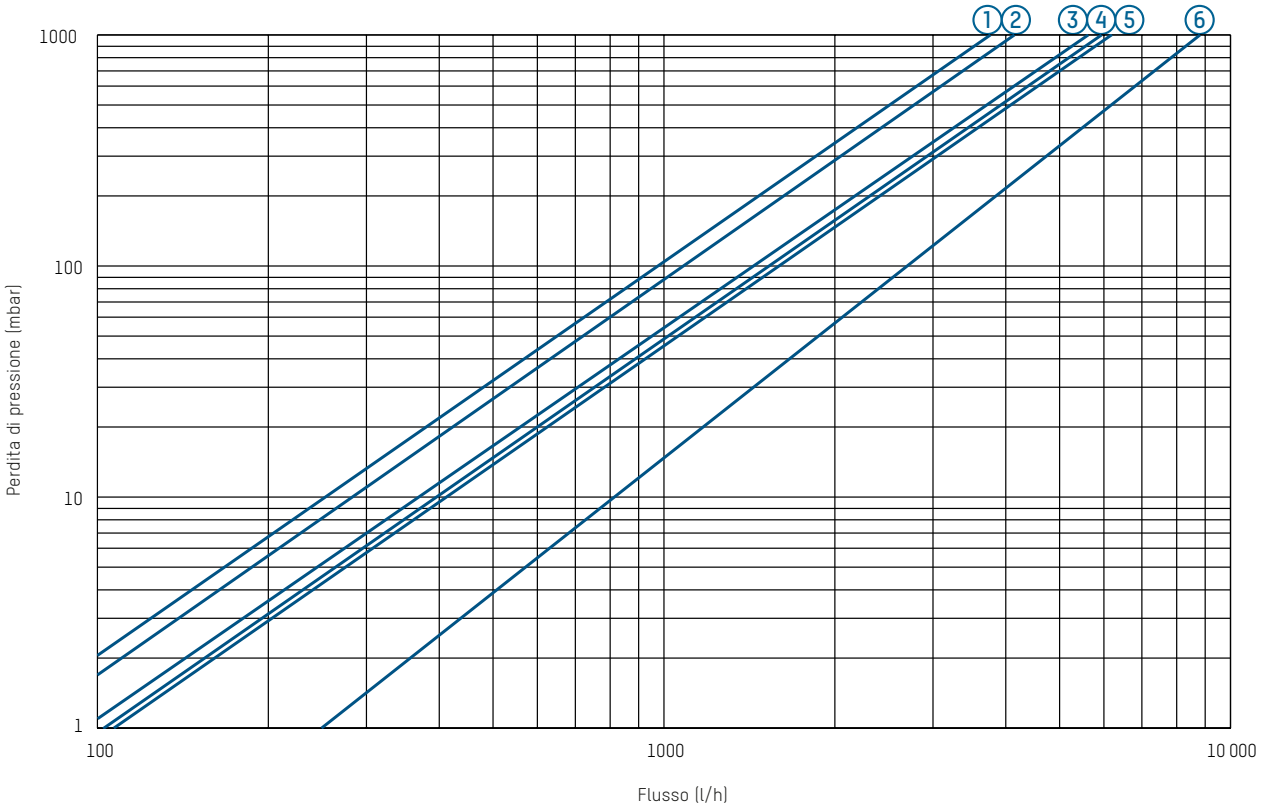

Legende

1 DN15 (2 vie)
2 DN15 (3 vie)
3 DN20 (3 vie)
4 DN25 (2 vie)
5 DN20 (2 vie)
6 DN25 (3 vie)

Con riserva di modifiche. 08/2022

CONTATTO E ULTERIORI INFORMAZIONI TACONOVA.COM

Taconova Group AG | Neunbrunnenstrasse 40 | CH-8055 Zurigo | T +41 44 735 55 55 | F +41 44 735 55 02 | group@taconova.com