taconova

TACOCONTROL FLOWMETER

INDICATORE DI BILANCIAMENTO

VANTAGGI

- Il flusso viene visualizzato direttamente in l/min
- Indicazione permanente della portata in volume senza la necessità di collegare altri dispositivi di misurazione
- Ridotte perdite di carico
- Attacco filettato eurokonus
- Posizione di montaggio flessibile
- Misure di ingombro ridotte

Visualizzare la portata direttamente nei sistemi.

DESCRIZIONE

Il FlowMeter permette di visualizzare in modo comodo ed esatto la portata idrica in impianti di riscaldamento, ventilazione, climatizzazione e sanitari.
Grazie alla sua forma compatta, il FlowMeter consente l'installazione di indicatori di flusso anche in presenza di una ridotta disponibilità di spazio.
Lo speciale collegamento è adatto per il montaggio diretto e rapido sul componente con adattatore eurokonus.
Montato su distributori per circuiti di riscaldamento oppure su una valvola, FlowMeter consente di ampliare le funzioni disponibili in modo utile ed economico.

Una valvola a farfalla, integrata con il FlowMeter diventa così una valvola combinata, che permette di tarare e controllare direttamente la portata.
Con gli indicatori di bilanciamento FlowMeter ogni operatore del settore può leggere immediatamente in loco la portata senza ulteriori investimenti per corsi di addestramento o costosi dispositivi di misurazione.

POSIZIONE DI MONTAGGIO

La valvola può essere montata sia in condotte orizzontali, oblique che verticali. L'unico elemento di cui tenere conto è la freccia che indica la direzione di flusso.

Per evitare la formazione di rumore si dovrebbe prevedere un percorso silenziatore di una lunghezza di montaggio semplice davanti al FlowMeter.

FUNZIONAMENTO

La misurazione del flusso è basata sul principio dei corpi galleggianti con molla antagonista.
Il flusso viene visualizzato su una scala di impostazione, mediante un flussometro integrato. Il riferimento di lettura è lo spigolo inferiore del corpo galleggiante.

CATEGORIE DI EDIFICI

Per installazioni di tubazioni in impianti di riscaldamento e raffreddamento:

- Edifici residenziali, insediamenti di case unifamiliari, condomini
- Case di riposo e ospedali
- Edifici amministrativi e di servizi
- Alberghi e ristoranti / cucine professionali
- Scuole e palestre / impianti sportivi
- Edifici artigianali e industriali

SCHEMA IMPIANTO / SCHEMA DI PRINCIPIO

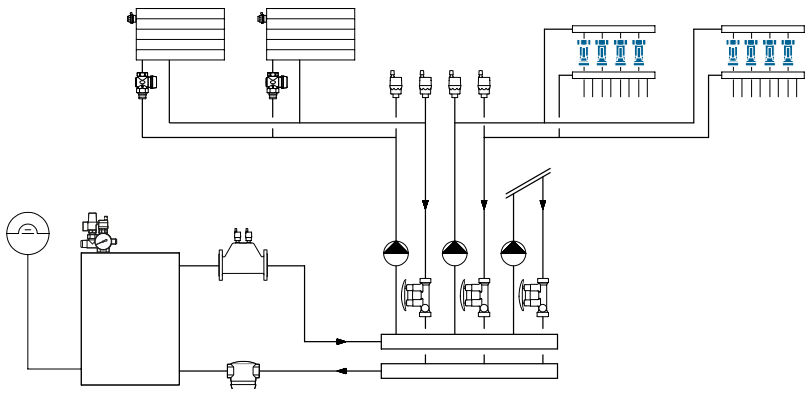

TESTO PER IL BANDO DI GARA

Vedere www.taconova.com

DATI TECNICI

Generalmente

- Temperatura d'esercizio $T_{E\,max}$: 100 °C
- Pressione d'esercizio $P_{E\,max}$: 10 bar
- Precisione di misurazione: ±10 % del valore indicato
- Valore k_{VS} e ambito di misurazione in base alla tabella «Panoramica»
- Filettatura G (cilindrica) conforme alla norma DIN 228
- Con foro da 18 mm
- ¾" eurocono secondo EN 16313

Materiale

- Corpo: ottone
- Componenti interni: acciaio inossidabile, ottone e plastico
- Indicatore di livello: plastico resistente al calore e agli urti
- Guarnizioni: EPDM

Fluidi

- Acqua di riscaldamento (VDI 2035; SWKI BT 102-01; ÖNORM H 5195-1)
- Acqua potabile (DIN 1988-200)
- Miscele di acqua con comuni additivi anticorrosione ed antigelo fino al 50%

APPROVAZIONI / CERTIFICATI

- Elementi dell'involucro: DVGW (Conformità igienica UBA), ACS

DISEGNO QUOTATO

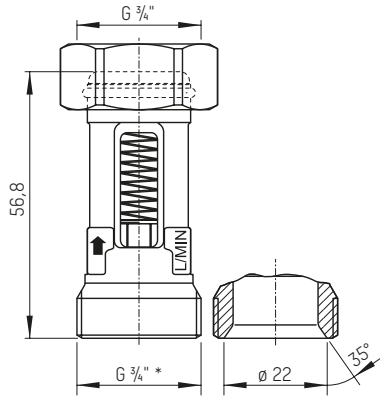

* eurocono

PANORAMICA

TacoControl FlowMeter | Flussometro con indicatore diretto

Cod. ordine	DN	G×G	Ambito di misura	k_{VS} (m³/h)
223.4213.000	15	¾"×¾"	0,6 – 2,4 (l/min)	0.5
223.4214.000	15	¾"×¾"	1,0 – 3,5 (l/min)	1.1
223.4218.000	15	¾"×¾"	2,0 – 8,0 (l/min)	1.6
223.4219.000	15	¾"×¾"	3,0 – 12,0 (l/min)	1.65

DIAGRAMME DI PERDITA DI PRESSIONE

223.4213.000 (DN 15 | ¾" | 0,6...2,4 l/min)

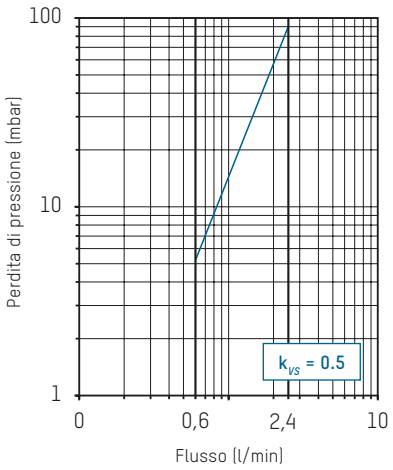

223.4214.000 (DN 15 | ¾" | 1,0...3,5 l/min)

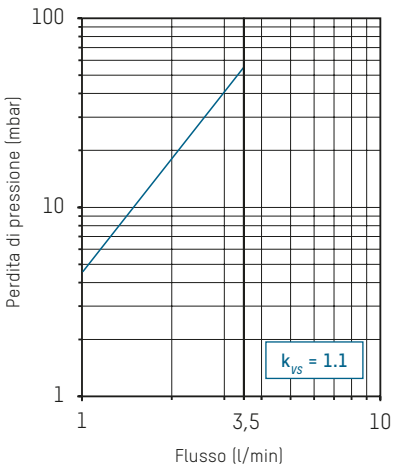

223.4218.000 (DN 15 | ¾" | 2,0...8,0 l/min)

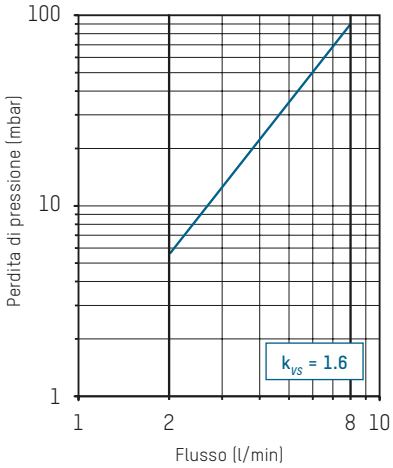

223.4219.000 (DN 15 | ¾" | 3,0...12,0 l/min)

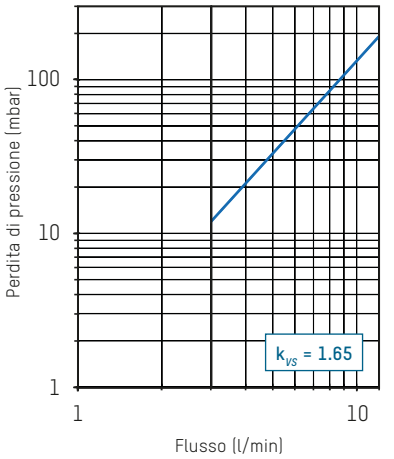

Taconova Group AG | Neunbrunnenstrasse 40 | CH-8050 Zurigo | T +41 44 735 55 55 | F +41 44 735 55 02 | group@taconova.com

Con riserva di modifiche. 08/2023