taconova

TACOSETTER BYPASS FLANGIA

VALVOLA DI BILANCIAMENTO

VANTAGGI

- Regolazione rapida ed esatta con scala, senza diagrammi, tabelle o dispositivi di misurazione
- Il flusso viene visualizzato direttamente in l/min
- Posizione di montaggio, senza manutenzione
- Controllo del flusso mediante regolatore a scorrimento del valore nominale
- Valvola di regolazione bloccabile (con possibilità di perdita residua)
- Ridotte perdite di carico

Regolazione, lettura e chiusura diretta del flusso nei sistemi.

DESCRIZIONE

Bilanciamento idraulico e controllo del flusso direttamente sul consumatore o in un sottosistema.
Le valvole di bilanciamento consentono la comoda regolazione delle esatte quantità di acqua richieste negli impianti di riscaldamento, di ventilazione e di climatizzazione.
Il corretto bilanciamento idraulico dell'impianto garantisce un'ottimale distribuzione di energia e quindi un funzionamento economico in conformità alle prescrizioni di legge sul risparmio energetico.
Le valvola di bilanciamento TacoSetter Bypass Flangia permettono agli operatori del settore di regolare in loco la corretta quantità di flusso, senza ausilio di costosi dispositivi di misurazione o necessità di corsi di addestramento.

POSIZIONE DI MONTAGGIO

La valvola di bilanciamento richiede un tratto di ingresso dritto di lunghezza e diametro nominali uguali a quelli del sistema utilizzato.
La valvola può essere montata in posizione orizzontale, obliqua e verticale, tenendo tuttavia in considerazione la direzione di flusso indicata dalla freccia.

FUNZIONAMENTO

La misurazione del flusso si basa sul principio del corpo galleggiante. Il flussometro è collegato al lato della cassa mediante flangie. Due valvole di intercettazione separano il flussometro dall'alloggiamento chassis delle valvole durante la normale modalità di funzionamento. Il flusso viene indicato solo se sono aperte ambedue le valvole.
La misurazione del flusso visualizzata sul flussometro non varia se le valvole di intercettazione successivamente vengono chiuse per il passaggio allo stato di esercizio.

CATEGORIE DI EDIFICI

Per installazioni di tubazioni in impianti di acqua di riscaldamento e raffreddamento:

- Edifici residenziali, insediamenti di case unifamiliari, condomini
- Case di riposo e ospedali
- Edifici amministrativi e di servizi
- Scuole e palestre / impianti sportivi
- Edifici artigianali e industriali

SCHEMA IMPIANTO / SCHEMA DI PRINCIPIO

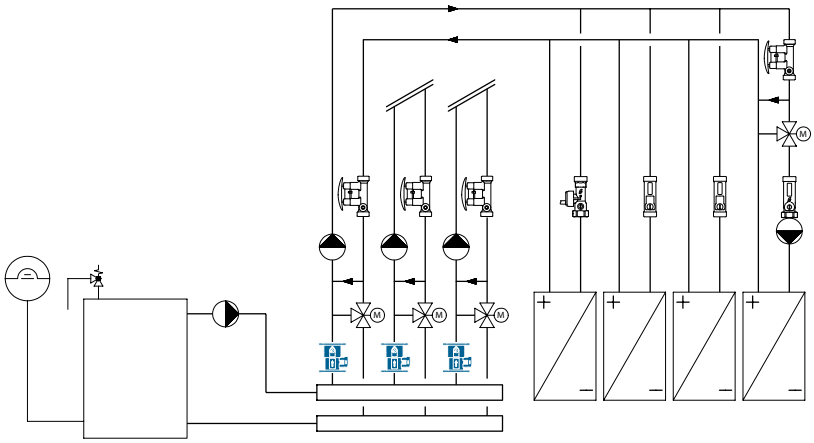

TACOSETTER BYPASS FLANGIA | VALVOLA DI BILANCIAMENTO

TESTO PER IL BANDO DI GARA

Vedere www.taconova.com

DATI TECNICI

Caratteristiche generali

- Temperatura d'esercizio $T_{E\,max}$: 100 °C
- Pressione d'esercizio $P_{E\,max}$: 10 bar
- Precisione indicazione: ±5% dell valore impostato
- Valore k_{VS} e ambito di misurazione in base alla tabella «Panoramica»

Materiale

- Alloggiamento valvole: ghisa grigia
- Elemento di misurazione: ottone
- Indicatore di livello: plastico resistente al calore e agli urti
- Guarnizioni: EPDM

Fluidi

- Acqua di riscaldamento (VDI 2035; SWKI BT 102-01; ÖNORM H 5195-1)
- Miscele di acqua con comuni additivi anticorrosione ed antigelo fino al 50%

PANORAMICA

TacoSetter Bypass Flangia | Valvola di bilanciamento

Cod. ordine	DN	Ambito di misura	Peso	k_{VS} (m³/h)
223.2151.000	65	60 – 325 (l/min)	13,9 kg	85,0
223.2251.000	80	75 – 450 (l/min)	16,5 kg	166,0
223.2351.000	100	100 – 650 (l/min)	19,7 kg	208,0

DISEGNO QUOTATO

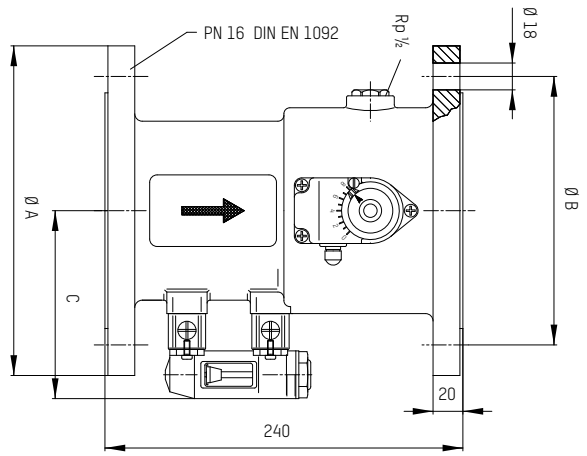

TABELLA DI MISURAZIONE

TacoSetter Bypass Flangia | Valvola di bilanciamento

Cod. ordine	DN	A	B	C	ø 18
223.2151.000	65	185	145	110	4 fori
223.2251.000	80	200	160	118	6 fori
223.2351.000	100	220	180	128	8 fori

PEZZI DI RICAMBIO

FLUSSOMETRO (BYPASS) COMPLETO E GUARNIZIONE

Cod. ordine	Range	adatto per
298.2321.000	60 – 325 (l/min)	223.2151.000
298.2322.000	75 – 450 (l/min)	223.2251.000
298.2323.000	100 – 650 (l/min)	223.2351.000

DIAGRAMME DI PERDITA DI PRESSIONE

223.2151.000 (DN 65 | 60...325 l/min)

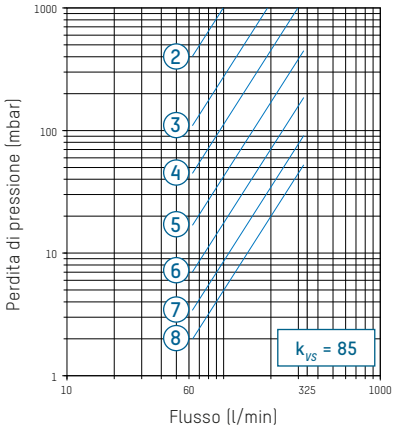

2 – 8 Posizione della valvola

223.2251.000 (DN 80 | 75...450 l/min)

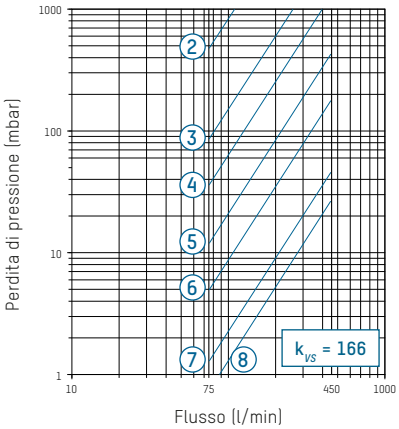

2 – 8 Posizione della valvola

223.2351.000 (DN 100 | 100...650 l/min)

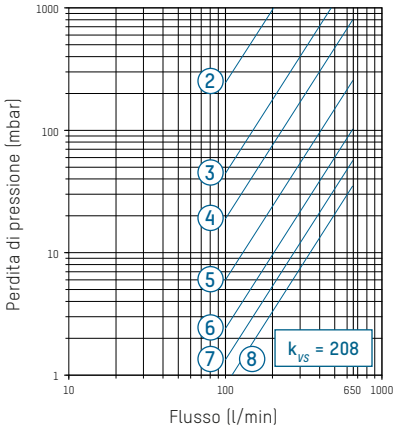

2 – 8 Posizione della valvola

Con riserva di modifiche. 08/2023

CONTATTO E ULTERIORI INFORMAZIONI TACONOVA.COM

Taconova Group AG | Neunbrunnenstrasse 40 | CH-8050 Zurigo | T +41 44 735 55 55 | F +41 44 735 55 02 | group@taconova.com