taconova

TACOSETTER BYPASS BRIDA

VÁLVULA DE COMPENSACIÓN

VENTAJAS

- Regulación rápida y exacta con escala, sin utilizar diagramas, tablas o instrumentos de medición
- Lectura directa del caudal de flujo ajustado en l/min
- Cualquier posición de montaje, no requiere mantenimiento
- Control de caudal mediante corredera de valor nominal
- Válvula reguladora bloqueable (posible fuga residual)
- Reducida pérdida de presión

Para regular, indicar y cortar el paso en sistemas.

DESCRIPCIÓN

La compensación hidráulica y la regulación del paso se realizan directamente en el punto de consumo o en una sección específica del sistema. Estas válvulas de compensación permiten ajustar con toda exactitud y comodidad las cantidades de agua necesarias en los circuitos de calefacción, ventilación así como en los sistemas de refrigeración.
Los sistemas bien regulados desde el punto de vista hidráulico distribuyen la energía de manera óptima; de este modo, su operación resulta racional según el concepto de ahorro energético fijado en la normativa vigente.

Con las válvulas de compensación TacoSetter Bypass Brida, cualquier técnico especializado puede ajustar in situ el caudal adecuado, sin que sea necesario invertir en cursillos de formación ni en equipos de medición caros.

LUGAR DE MONTAJE

La válvula de compensación requiere una sección de entrada recta de la misma longitud y anchura nominal a las de la grifería utilizada. Se puede montar en posición horizontal, vertical y también inclinada. Sólo se debe tener en cuenta la flecha que indica el sentido del flujo de la sustancia en el circuito.

FUNCIONAMIENTO

La medición del paso se basa en el principio de un cuerpo flotante. El caudalímetro está acoplado al lateral de la carcasa mediante bridas. Dos válvulas de bloqueo separan el caudalímetro durante el funcionamiento normal de la caja de válvulas.
Una indicación de caudal únicamente aparece cuando ambas válvulas están abiertas. La medición de caudal mostrada en el caudalímetro no se modifica si se ponen en funcionamiento a continuación las válvulas de bloqueo para el bypass.

CATEGORÍAS DE EDIFICIO

Para instalaciones de tuberías en el área de agua calefacción y refrigeración:

- Edificios de viviendas, urbanizaciones de casas unifamiliares, bloques de varios vecinos
- Residencias y hospitales
- Edificios administrativos y de servicios
- Centros educativos y deportivos/ instalaciones deportivas
- Edificios comerciales e industriales

ESQUEMA DE LA INSTALACIÓN/PRINCIPIO

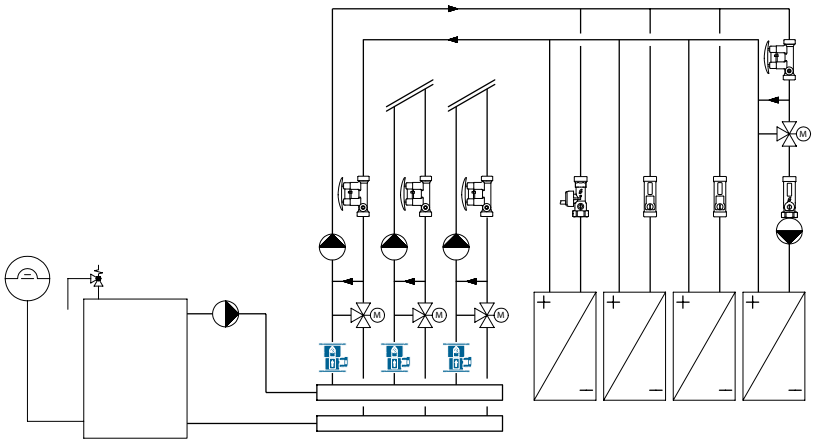

TACOSETTER BYPASS BRIDA | VÁLVULA DE COMPENSACIÓN

TEXTO PARA LICITACIONES

Véase www.taconova.com

CARACTERÍSTICAS TÉCNICAS

General

- Temp. de servicio $T_{S\,max}$: 100 °C
- Presión de servicio $P_{S\,max}$: 10 bar
- Exactitud de la indicación: ±5% (valor ajustado)
- Valor k_{VS} y gama de medición según lo indicado en la tabla «Tabla de tipos»

Material

- Caja de válvulas: hierro fundido gris
- Pieza de medición: latón
- Visor: plástico termorresistente y resiliente
- Juntas: EPDM

Medios de flujo

- Agua de calefacción (VDI 2035; SWKI BT 102-01; ÖNORM H 5195-1)
- Mezclas de agua con aditivos anticorrosivos y anticongelantes convencionales hasta 50%

TABLA DE TIPOS

TacoSetter Bypass Brida | Válvula de compensación

N° de pedido	DN	Margen	Peso	k_{VS} (m³/h)
223.2151.000	65	60 – 325 (l/min)	13,9 kg	85,0
223.2251.000	80	75 – 450 (l/min)	16,5 kg	166,0
223.2351.000	100	100 – 650 (l/min)	19,7 kg	208,0

DIBUJO ACOTADO

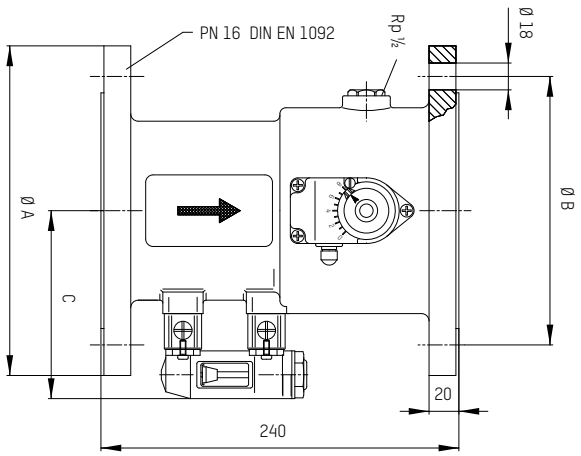

TABLA DE MEDICIONES

TacoSetter Bypass Brida | Válvula de compensación

N° de pedido	DN	A	B	C	ø 18
223.2151.000	65	185	145	110	4 orificios
223.2251.000	80	200	160	118	8 orificios
223.2351.000	100	220	180	128	8 orificios

JUEGO DE REPUESTOS

CUERPO DE MEDICIÓN COMPLETO Y JUNTA

N° de pedido	Margen	Adecuado para
298.2321.000	60 – 325 (l/min)	223.2151.000
298.2322.000	75 – 450 (l/min)	223.2251.000
298.2323.000	100 – 650 (l/min)	223.2351.000

DIAGRAMA DE PÉRDIDA DE PRESIÓN

223.2151.000 (DN 65 | 60...325 l/min)

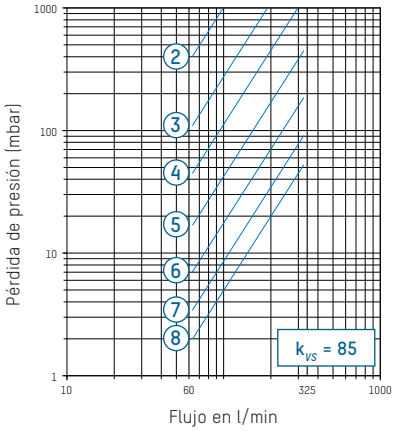

2 – 8 Posición de la válvula

223.2251.000 (DN 80 | 75...450 l/min)

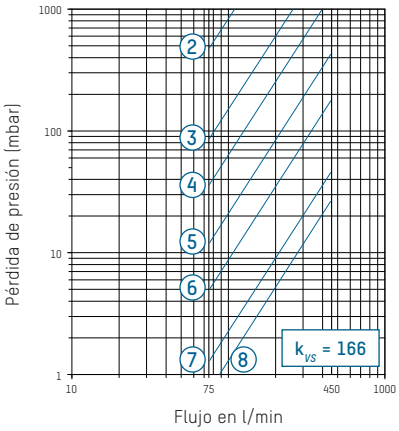

2 – 8 Posición de la válvula

223.2351.000 (DN 100 | 100...650 l/min)

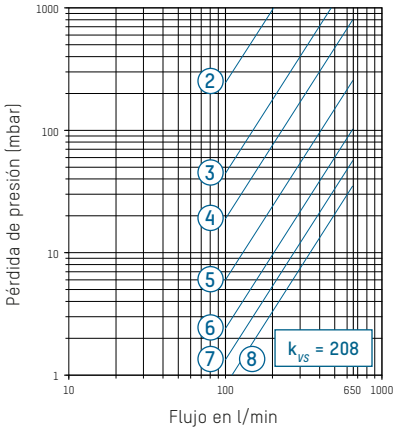

2 – 8 Posición de la válvula

Reservada la posibilidad de modificaciones. 08/2023

CONTACTO Y MÁS INFORMACIÓN TACONOVA.COM

Taconova Group AG | Neunbrunnenstrasse 40 | CH-8050 Zúrich | T +41 44 735 55 55 | F +41 44 735 55 02 | group@taconova.com