taconova

# TACOSETTER BYPASS SOLAR 130

## VALVOLA DI BILANCIAMENTO

### VANTAGGI

- Regolazione rapida ed esatta con scala, senza diagrammi, tabelle o dispositivi di misurazione
- Il flusso viene visualizzato direttamente in l/min
- Resistenza alla temperatura fino a 130 °C
- Posizione di montaggio, senza manutenzione
- Controllo del flusso mediante regolatore a scorrimento del valore nominale
- Valvola di regolazione bloccabile (con possibilità di perdita residua)
- Ridotte perdite di carico

Regolazione, lettura e chiusura diretta del flusso nei sistemi solari.

### DESCRIZIONE

Bilanciamento idraulico e controllo del flusso direttamente sul consumatore o in un sottosistema.
Le valvole di bilanciamento consentono la comoda regolazione delle esatte quantità di acqua richieste negli impianti di riscaldamento, di ventilazione, di climatizzazione e sanitari.
Il corretto bilanciamento idraulico dell'impianto garantisce un'ottimale distribuzione di energia e quindi un funzionamento economico in conformità alle prescrizioni di legge sul risparmio energetico.

Le valvola di bilanciamento TacoSetter Bypass Solar 130 permettono agli operatori del settore di regolare in loco la corretta quantità di flusso, senza ausilio di costosi dispositivi di misurazione o necessità di corsi di addestramento.

### POSIZIONE DI MONTAGGIO

La valvola di bilanciamento richiede un tratto di ingresso dritto di lunghezza e diametro nominali uguali a quelli del sistema utilizzato.
La valvola può essere montata in posizione orizzontale, obliqua e verticale, tenendo tuttavia in considerazione la direzione di flusso indicata dalla freccia.

### FUNZIONAMENTO

La misurazione del flusso si basa sul principio del corpo galleggiante concontromolla.
Il riferimento di lettura è lo spigolo inferiore del corpo del galleggiante.
Il flussometro si trova in un ambiente (bypass) disposto verso il flusso volumetrico principale e non viene attraversato di continuo dal fluido.
In caso di bisogno, il flussometro si attiva tramite le valvole a chiusura automatica premendo e tenendo premuta la staffa a pressione.
L'attivazione e la disattivazione del flussometro non influisce sul flusso volumetrico principale.

### CATEGORIE DI EDIFICI

Per installazioni di tubazioni in impianti di acqua potabile, riscaldamento e raffreddamento:

- Edifici residenziali, insediamenti di case unifamiliari, condomini
- Case di riposo e ospedali
- Edifici amministrativi e di servizi
- Alberghi e ristoranti / cucine professionali
- Scuole e palestre / impianti sportivi
- Edifici artigianali e industriali
- Impianti con utilizzo parziale, ad es. in caserme, campeggi

### SCHEMA IMPIANTO / SCHEMA DI PRINCIPIO

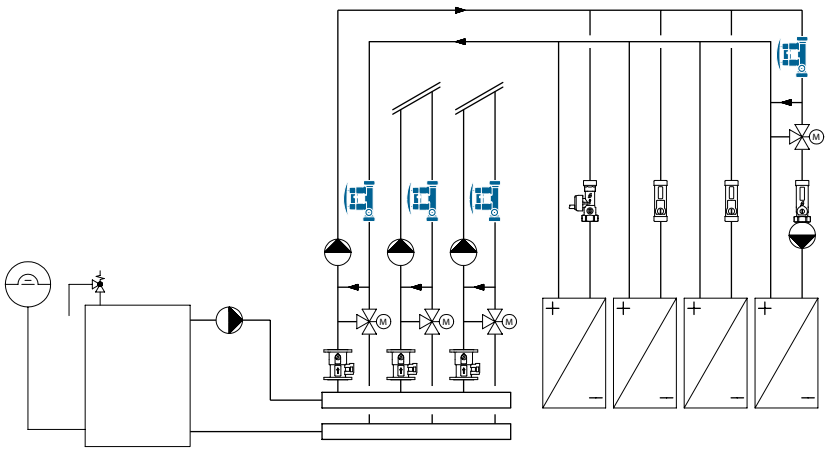

# TACOSETTER BYPASS SOLAR 130 | VALVOLA DI BILANCIAMENTO

## TESTO PER IL BANDO DI GARA

Vedere www.taconova.com

## DATI TECNICI

**Caratteristiche generali**

- Parametri max. di esercizio $T_{E\,max}$ e $P_{E\,max}$: Vedi linea caratteristica pressione-temperatura
- Precisione di misurazione:
  - Ambito di misura <25%: ±20% del valore indicato
  - Ambito di misura >25%: ±10% del valore indicato
- Valore $k_{VS}$ ambito di misurazione in base alla tabella "Panoramica"
- Filettatura interna Rp (cilindrica) conforme alla norma EN 10226-1 o filettatura esterna G (cilindrica) conforme alla norma DIN ISO 228

**Materiale**

- Corpo: ottone
- Componenti interni: acciaio inossidabile, ottone e plastico
- Indicatore di livello: plastico
- Guarnizioni: EPDM

**Fluidi**

- Acqua di riscaldamento (VDI 2035; SWKI BT 102-01; ÖNORM H 5195-1)
- Miscele di acqua con comuni additivi anticorrosione ed antigelo fino al 50% (vedere il documento «Curve di correzione»)

## ALTRE VERSIONI

Setter per altri applicazioni, vedi Schede tecniche per TacoSetter Bypass 100 e TacoSetter Bypass Solar 185.

## PANORAMICA

TacoSetter Bypass Solar 130 | Valvola di bilanciamento con filettatura interna

| Cod. ordine | DN | Rp × Rp | Ambito di misura | $k_{VS}$ (m³/h) |
|---|---|---|---|---|
| 223.2380.000 | 20 | ¾" × ¾" | 2 – 12 (l/min) | 2,2 |
| 223.2381.000 | 20 | ¾" × ¾" | 8 – 20 (l/min) | 5,0 |
| 223.2482.000 | 25 | 1" × 1" | 10 – 40 (l/min) | 8,1 |

TacoSetter Bypass Solar 130 | Valvola di bilanciamento con filettatura esterna

| Cod. ordine | DN | G × G | Ambito di misura | $k_{VS}$ (m³/h) |
|---|---|---|---|---|
| 223.2380.350 * | 20 | 1" × 1" | 2 – 12 (l/min) | 2,2 |
| 223.2381.350 * | 20 | 1" × 1" | 8 – 20 (l/min) | 5,0 |
| 223.2482.350 * | 25 | 1 ¼" × 1 ¼" | 10 – 40 (l/min) | 8,1 |

* Su richiesta

## DISEGNO QUOTATO

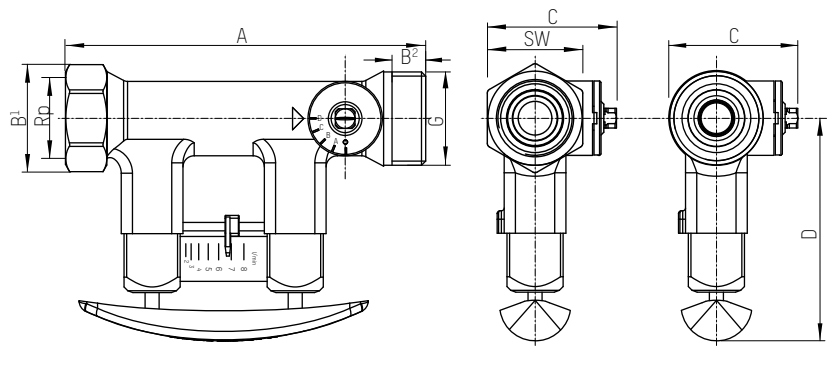


## TABELLA DI MISURAZIONE

TacoSetter Bypass Solar 130 | Valvola di bilanciamento con filettatura interna

| Cod. ordine | DN | A | B¹ | C | D | SW | Rp |
|---|---|---|---|---|---|---|---|
| 223.2380.000 | 20 | 129 | 39 | 46 | 79 | 34 | ¾" |
| 223.2381.000 | 20 | 129 | 39 | 46 | 79 | 34 | ¾" |
| 223.2482.000 | 25 | 152 | 47 | 58 | 82 | 41 | 1" |

TacoSetter Bypass Solar 130 | Valvola di bilanciamento con filettatura esterna

| Cod. ordine | DN | A | B² | C | D | G |
|---|---|---|---|---|---|---|
| 223.2380.350 | 20 | 129 | 12 | 46 | 79 | 1" |
| 223.2381.350 | 20 | 129 | 12 | 46 | 79 | 1" |
| 223.2482.350 | 25 | 152 | 15 | 58 | 82 | 1 ¼" |

## CURVE DI CORREZIONE DEI GLICOLI

Per TacoSetter fino a DN25 e relativi intervalli di flusso esiste un diagramma proprio con nove curve di correzione per l'utilizzo di additivi antigelo e anticorrosione.
In presenza di dimensioni maggiori non è necessario approtare delle correzioni, in quanto lo scostamento rientra nella tolleranza di misurazione.
Vedere www.taconova.com

## LINEA CARATTERISTICA PRESSIONE-TEMPERATURA

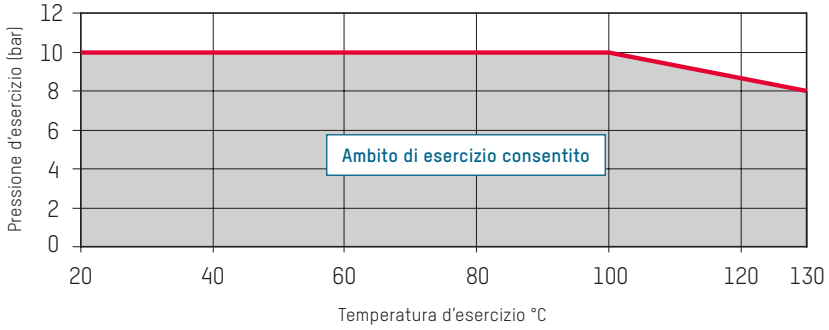


## DIAGRAMME DI PERDITA DI PRESSIONE

**223.2380.000** (DN 20 | ¾" | 2...12 l/min)
**223.2380.350** (DN 20 | 1" | 2...12 l/min)

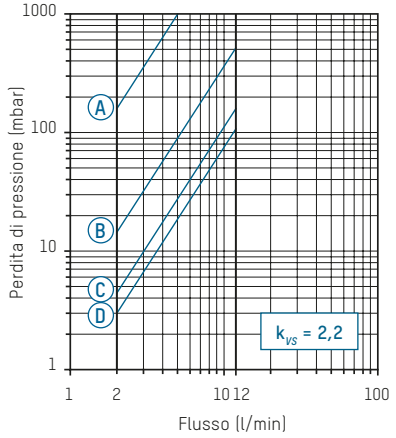


**A – D** Posizione della valvola

**223.2381.000** (DN 20 | ¾" | 8...20 l/min)
**223.2381.350** (DN 20 | 1" | 8...20 l/min)

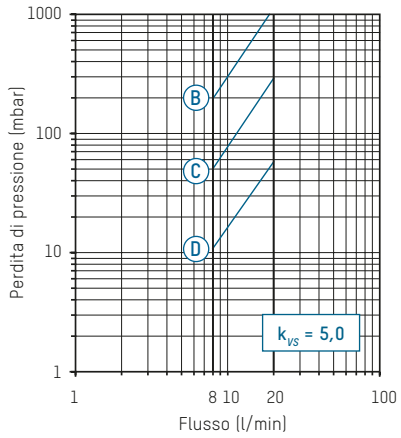


**B – D** Posizione della valvola

**223.2482.000** (DN 25 | 1" | 10...40 l/min)
**223.2482.000** (DN 25 | 1¼" | 10...40 l/min)

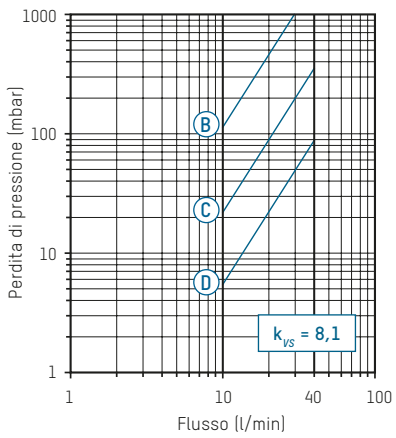


**B – D** Posizione della valvola

## ACCESSORI

### SCATOLA ISOLANTE

EPP, $T_B$ -30 – 130 °C, conformità con la direttiva EnEV

| Cod. ordine | adeguato per TacoSetter Bypass Solar 130 |
|---|---|
| 296.2321.004 | DN 20 |
| 296.2322.004 | DN 25 |

### SISTEMA DI RACCORDO PER TACOSETTER BYPASS SOLAR 130

Raccordo con filettatura esterna R (conica) secondo la normativa DIN 2999

| Cod. ordine | G x R | Versione per | Da usare per |
|---|---|---|---|
| 210.6630.000 | ¾" x ½" | Filettatura interna Rp ½" | DN 15 |
| 210.6631.000 | 1" x ½" | Filettatura interna Rp ½" | DN 15 |
| 210.6632.000 | 1" x ¾" | Filettatura interna Rp ¾" | DN 20 |
| 210.6633.000 | 1¼" x 1" | Filettatura interna Rp 1" | DN 25 |

Raccordo filettato con collegamento saldato

| Cod. ordine | G x mm | Versione per | Da usare per |
|---|---|---|---|
| 210.5331.019 | 1" x 18 | Tubo in rame ø 18 mm | DN 15 FE |
| 210.5332.019 | 1" x 22 | Tubo in rame ø 22 mm | DN 20 FE |
| 210.5334.003 | 1¼" x 28 | Tubo in rame ø 28 mm | DN 25 FE |

## PEZZI DI RICAMBIO

### FLUSSOMETRO (BYPASS) COMPLETO E GUARNIZIONI

| Cod. ordine | Range | Da usare per |
|---|---|---|
| 298.2336.020 | 2 – 12 (l/min) | 223.2380.000 / 223.2380.350 |
| 298.2337.020 | 8 – 20 (l/min) | 223.2381.000 / 223.2381.350 |
| 298.2344.020 | 10 – 40 (l/min) | 223.2482.000 / 223.2482.350 |

### SET DI CHIUSURA

| Cod. ordine | Da usare per |
|---|---|
| 296.2340.003 | tutte le versioni |

per versione Solar 185 già in dotazione

Con riserva di modifiche. 08/2023



Taconova Group AG | Neunbrunnenstrasse 40 | CH-8050 Zurigo | T +41 44 735 55 55 | F +41 44 735 55 02 | group@taconova.com