taconova

TACOSETTER RONDO

VÁLVULA DE COMPENSACIÓN

VENTAJAS

- Regulación exacta y rápida sin necesidad de usar diagramas, tablas o equipos de medición
- El paso se indica directamente en l/min
- Cualquier posición de montaje, no requiere mantenimiento, compacto
- Válvula reguladora bloqueable (posible fuga residual)
- Atornilladura autosellable
- Herramienta integrada en caperuza protectora para ajuste de válvula

Para regular e indicar el paso directamente en el sistema.

DESCRIPCIÓN

La compensación hidráulica y el control del paso se realizan directamente en el sistema. Las válvulas de ajuste permiten ajustar con toda exactitud, rapidez y comodidad las cantidades necesarias de agua en circuitos de calefacción, ventilación y climatización.
Los sistemas bien regulados desde el punto de vista hidráulico permiten temperaturas de entrada más bajas y, por tanto, una operación más económica según el concepto de ahorro energético fijado en la normativa vigente.

Con las válvulas de compensación TacoSetter Rondo, cualquier técnico especializado puede ajustar inmediatamente in situ el caudal adecuado del agua, sin que sea necesario invertir en cursillos de formación ni en equipos de medición costosos.

POSICIÓN DE MONTAJE

La válvula de compensación requiere una sección de entrada recta de la misma longitud y anchura nominal que las de la grifería utilizada.
La válvula se puede montar en posición horizontal, inclinada o vertical. Únicamente se debe tener en cuenta la flecha que indica el sentido del flujo del líquido en el circuito.

FUNCIONAMIENTO

La medición del paso se basa en el principio de desplazamiento volumétrico de un plato de impacto incorporado a un tubo de medición.
El movimiento del plato de impacto se transmite al visor de vidrio mecánicamente. La escala impresa en el visor de vidrio permite leer fácilmente el caudal de paso.
Efectuando un movimiento de giro en el visor de vidrio, se modifica la sección transversal de abertura junto a la válvula, con lo cual se ajusta el caudal deseado.

CATEGORÍAS DE EDIFICIOS

Para instalaciones de tuberías en el área de calefacción y refrigeración:

- Edificios de viviendas, urbanizaciones de casas unifamiliares, bloques de varios vecinos
- Residencias y hospitales
- Edificios administrativos y de servicios
- Hoteles y restaurantes, cocinas industriales
- Centros educativos y deportivos/ instalaciones deportivas
- Edificios comerciales e industriales
- Instalaciones de uso compartido como edificios militares o de policía, campings

ESQUEMA DE LA INSTALACIÓN/PRINCIPIO

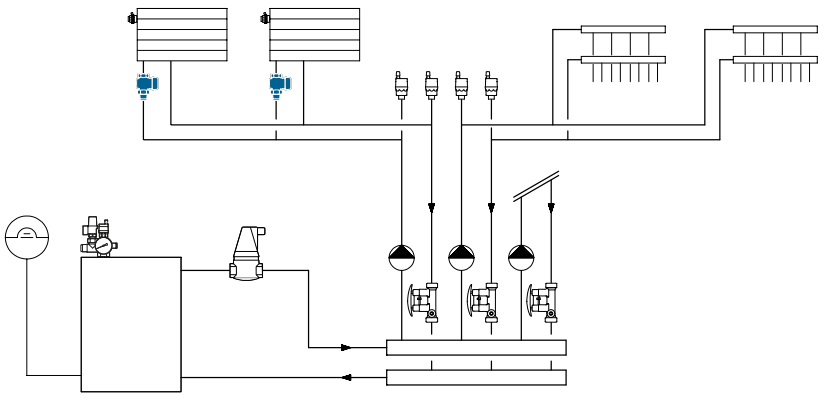

TEXTO PARA LICITACIONES

Véase www.taconova.com

DATOS TECNICOS

General

- Parámetros de servicio admisibles $T_{S\,max}$ y $P_{S\,max}$: vease la «Curva de presión en función de la temperatura»
- Precisión de medición:
  - <2 l/min: = ±20% del valor indicado
  - >2 l/min: = ±10% del valor indicado
- ¾" eurocono según EN 16313, roscas interiores Rp (cilíndricas) según EN 10226-1 o roscas exteriores G (cilíndricas) según DIN ISO 228

Material

- Carcasa: latón
- Piezas interiores: acero inoxidable, latón y plástico
- Visor: plástico termo resistente y resiliente
- Juntas: EPDM

Medios de flujo

- Agua de calefacción (VDI 2035; SWKI BT 102-01; ÖNORM H 5195-1)
- Mezclas de agua con aditivos anticorrosivos y anticongelantes convencionales hasta 50%

TABLA DE TIPOS

TacoSetter Rondo | Válvula de compensación sin atornilladura

N° de pedido	DN	Rosca	Margen	k_{VS} (m³/h)
223.3206.000 ①	15	Rp ½" × G ½"	0 – 8 (l/min)	1,0

TacoSetter Rondo | Válvula de compensación sin atornilladura

N° de pedido	DN	Rosca	Margen	k_{VS} (m³/h)
223.3206.325 ①	15	Rp ½" × G ¾"	0 – 8 (l/min)	1,0
223.3206.341 ②	15	G ¾" × G ¾"	0 – 8 (l/min)	1,0

DIBUJO ACOTADO

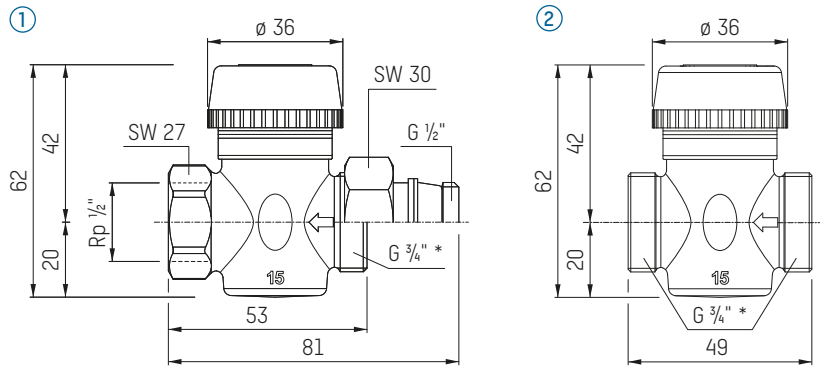

Caperuza protectora montada
* eurocono

ACCESORIOS

UNIONES ROSCADAS PARA ROSCA INTERIOR RP

Compuesta por tuerca de racor y pieza de inserción

N° de pedido	DN	Rosca	Versión para
210.6221.000	15	G ¾" × R ½"	Rosca ½", junta cónica
210.6222.000	15	G ¾" × R ½"	Rosca ½", autosellante

CURVA CARACTERÍSTICA PRESIÓN-TEMPERATURA

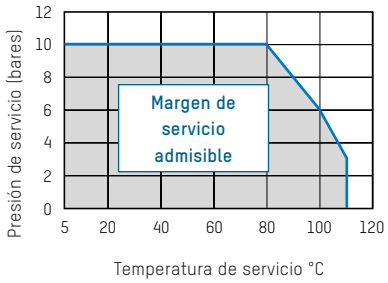

DIAGRAMAS DE PÉRDIDA DE PRESIÓN

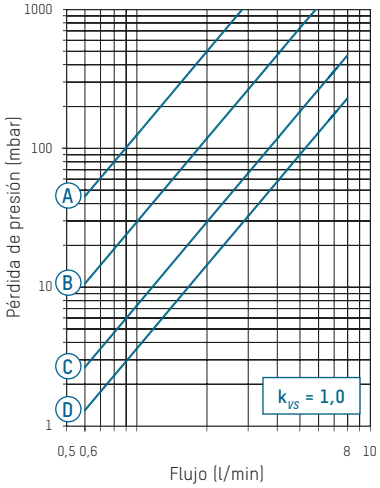

A – D Posición de la válvula

Taconova Group AG | Neunbrunnenstrasse 40 | CH-8050 Zürich | T +41 44 735 55 55 | F +41 44 735 55 02 | group@taconova.com

Reservada la posibilidad de modificaciones. 10/2022