taconova

TACOSETTER TRONIC

VÁLVULAS DE COMPENSACIÓN

VENTAJAS

- Registro electrónico exacto y rápido del caudal y la temperatura
- Alta exactitud de medición
- Rango de medición de 0 a 100 °C
- Medición de temperatura directamente en el líquido
- Conexión directa con bomba de circulación, cualquier posición de montaje
- Resistente al glicol
- Válvula reguladora bloqueable (posible fuga residual)

Registro electrónico de caudal y de temperatura

DESCRIPCIÓN

El TacoSetter Tronic permite registrar y evaluar fácilmente al mismo tiempo el caudal y la temperatura.
El TacoSetter Tronic se caracteriza por sus distintas posibilidades de aplicación en sistemas de agua potable, solares y de calefacción.
Las señales eléctricas del caudal y de la temperatura pueden utilizarse para regular y supervisar bombas, válvulas o para calorimetría. Para visualizar los datos medidos puede utilizarse un regulador por ejemplo de Sorel.
La válvula reguladora permite limitar el caudal o interrumpirlo.

Las instalaciones con un ajuste hidráulico correcto garantizan una distribución perfecta de la energía y, de esta forma, un servicio económico desde el punto de vista del ahorro de energía.

POSICIÓN DE MONTAJE

La válvula puede montarse horizontalmente, inclinada o verticalmente. Lo verdaderamente importante es tener siempre en cuenta el sentido de la flecha para el paso del fluido. En el caso de un montaje horizontal se recomienda colocar el sensor en la parte superior para evitar que se acumulen sedimentos.

FUNCIONAMIENTO

El TacoSetter Tronic se ha desarrollado para registrar al mismo tiempo los datos de medición del caudal y de temperatura. La medición del caudal se basa en el principio Vortex.
El remolino se separa en el cuerpo de contención que se encuentra en el flujo de forma proporcional a la velocidad de paso.
Los remolinos creados se detectan gracias a un sensor piezoeléctrica y se evalúan con el sistema electrónico integrado.

CATEGORÍAS DE EDIFICIO

Para instalaciones de tuberías en el área de agua potable, calefacción y refrigeración:

- Edificios de viviendas, urbanizaciones de casas unifamiliares, bloques de varios vecinos
- Residencias y hospitales
- Edificios administrativos y de servicios
- Hoteles y restaurantes, cocinas industriales
- Centros educativos y deportivos/ instalaciones deportivas
- Edificios comerciales e industriales

ESQUEMA DE LA INSTALACIÓN/PRINCIPIO

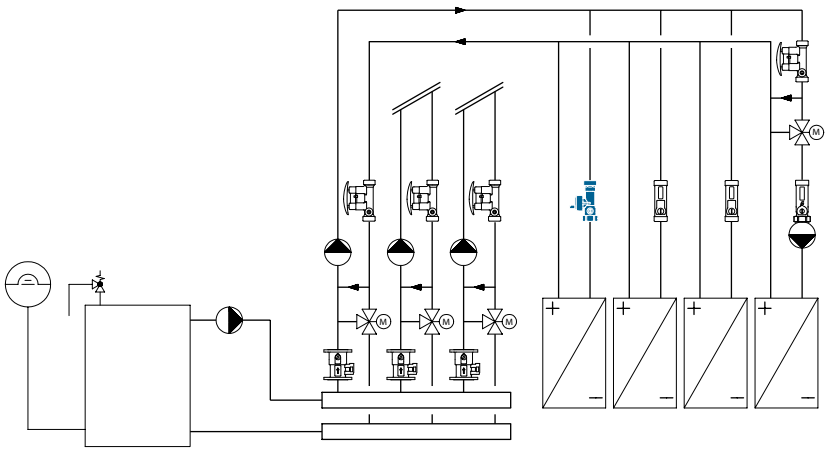

TEXTO PARA LICITACIONES

Véase www.taconova.com

DATOS TECNICOS

General

- Temp. de servicio $T_{S\,max}$: 120 °C
- Presión de servicio $P_{S\,max}$: 10 bar
- Rango temp. medición: 0...100 °C
- Precisión de medición: 1,5 % del valor final
- Viscosidad media según la tabla «Tabla de tipos»
- Rosca G (cilíndrica) según DIN ISO 228
- Conexiones de junta plana 1"
- Modo de protección: IP44a

Material

- Cuerpo: latón
- Piezas interiores: latón, acero inoxidable, plástico
- Sensor: PPS, PPA, PA
- Juntas: EPDM
- Piezas de medición aptas para agua potable

Medios de flujo

- Agua de calefacción (VDI 2035; SWKI BT 102-01; ÖNORM H 5195-1)
- Agua potable (DIN 1988-200)
- Mezclas de agua con aditivos anticorrosivos y anticongelantes convencionales hasta 50%

Sensor señales eléctricas

1 Temperatura 0,5 a 3,5V
2 Caudal 0,5 a 3,5V
3 Puesta a tierra 0V (PE)
4 Tensión de alimentación (+5V CC), PELV

APROBACIÓN / CERTIFICADOS

Sensor

- KTW, W270, ACS, NSF, WRAS

Piezas del cuerpo

- KTW-BWGL, DIN EN 16421 (W270)

TABLA DE TIPOS

TacoSetter Tronic 100 | Válvula de compensación y de cierre con función de medición electrónica

N° de pedido	DN	G × G	Margen	Viscosidad
223.7704.000	20	1" × 1" A	2 – 40 (l/min)	≤ 2 mm²/s

DIBUJO ACOTADO

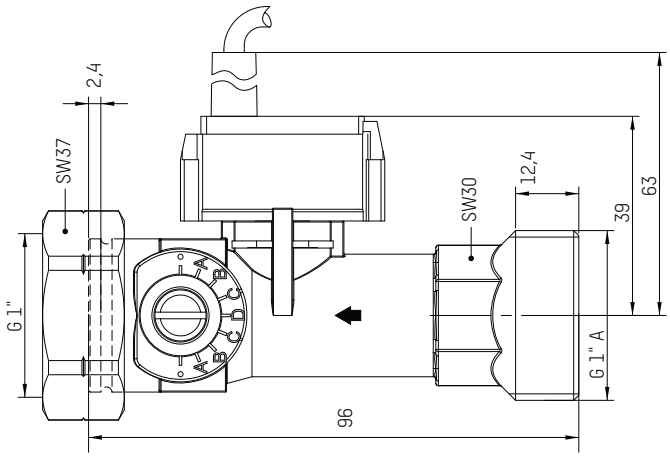

DIAGRAMAS DE PÉRDIDA DE PRESIÓN

223.7702.000 (DN 20 | 1" | 1...12 l/min)

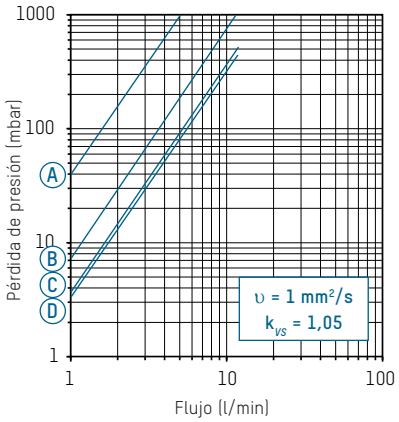

A – D Posición de la válvula

223.7704.000 (DN 20 | 1" | 2...40 l/min)

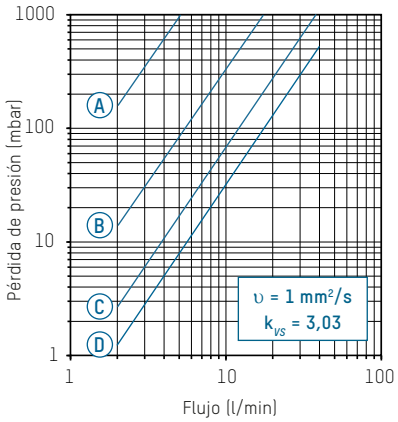

A – D Posición de la válvula

ACCESSORIOS

UNIONES ROSCADAS

N° de pedido	Descripción
210.6632.121	Unión roscada VF 10 de junta plana con R ¾" Rosca exterior (junta resistente a glicoles)
296.2334.000	Junta solar 1" (resistente a glicoles)

SENSOR DE ALIMENTACIÓN PT1000 (PARA CALORIMETRÍA)

N° de pedido	Longitud	Modelo
296.7015.000	0.5 m	Incluida abrazadera de tubo

Reservada la posibilidad de modificaciones. 08/2023

Taconova Group AG | Neunbrunnenstrasse 40 | CH-8050 Zürich | T +41 44 735 55 55 | F +41 44 735 55 02 | group@taconova.com