taconova

TACOFLOW2 ELINK

BOMBA CIRCULADORA PARA CALEFACCIÓN

Bomba circuladora a rotor húmedo para sistemas de calefacción, en edifícios residenciales y comerciales.

VENTAJAS

- eLink: comunicación inalámbrica entre la circuladora y el smartphone o tablet
- Posibilidad de ajustes más precisos y más información técnica visualizada en la app de la bomba
- Ajuste de la modulación automático con la función TacoAdapt, curva de presión proporcional Δp-v variabile, curva de presión costante Δp-c o ajuste manual de velocidad mín.-máx
- Aislamiento térmico incluido de serie
- Indicación del estado de funcionamiento actual mediante color en LED en el frontal de la bomba

DESCRIPCIÓN

La TacoFlow2 eLink incorpora el motor síncrono PM (Permanentemente Mágnetico) de Taconova.
Esta innovadora tecnología, permite obtener una elevada eficiencia con un coste muy inferior. Además, no requiere mantenimiento, sustitución de juntas ni elementos de sellado.

POSICIÓN DE MONTAJE

La bomba puede ser instalada en posición horizontal o vertical. Hay que tener en cuenta la flecha del sentido del fluido indicado en el cuerpo de la bomba (ver manual de uso e instalación).

FUNCIONAMIENTO

El sistema a rotor húmedo de la circuladora, hace que dicho rotor este sumergido en el fluido bombeado. De este modo, queda refrigerado y lubricado. La circuladora dispone de aviso de bloqueo y un potente sistema de desbloqueo autómatico. Con los desarrollos electrónicos, no tiene sentido el antiguo tornillo manual de desbloqueo. Además, dispone de detección automática de aire en el circuito.

CATEGORÍAS DE EDIFÍCIOS

- Edifícios residenciales con sistemas district heating, casas adosadas, unifamiliares, con instalaciones comunes y en general
- Edifícios públicos y comerciales
- Albergues, restaurantes, cocinas profesionales
- Escuelas, gimnasios / instalaciones deportivas
- Oficinas, museos, fábricas
- Casas de colonias para niños, cuarteles militares, iglesias, campings, hostels, etc

ESQUEMA DE LA INSTALACIÓN/PRINCIPIO

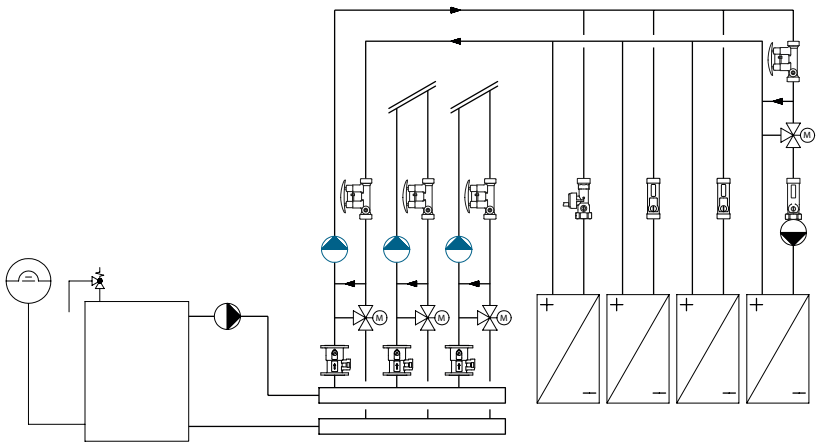

TEXTO PARA LICITACIONES

Véase www.taconova.com

DATOS TÉCNICOS

Bomba

- Temperatura ambiente: de +0 °C a +40 °C
- Temperaturas de funcionamiento*: de +2 °C a +110 °C
- Rango de temperatura con temperatura ambiente máxima:
  - a 30 °C: +30 °C a +110 °C
  - a 35 °C: +35 °C a +90 °C
  - a 40 °C: +40 °C a +70 °C
- Presión de ejercicio: máx. 1,0 MPa - 10 bar
- Presión mínima en la aspiración:
  - 0.03 MPa (0.3 bar) a 50 °C
  - 0.10 MPa (1.0 bar) a 95 °C
  - 0.15 MPa (1.5 bar) a 110 °C
- Humedad relativa del aire máx.: ≤ 95%
- Nivel de presión sonora: < 43 dB (A)
- Directiva de baja tensión (2006/95/CE): estándar utilizado: EN 62233, EN 60335-1 y EN 60335-2-51
- Directiva EMC (2004/108/CE); estándar utilizado: EN 61000-3-2, EN 61000-3-3, EN 55014-1 y EN 55014-2
- Directiva Ecodesign (2009/125/CE); estándar utilizado: EN 16297-1 y EN 16297-2

Materiales

- Cuerpo de la bomba: hierro fundido, tratamiento por cataforesis (EN-GJL-200)
- Turbina / Impulsor: composite
- Eje: cerámico
- Rodamiento: grafito
- Cojinete axial: cerámico
- Interior/alojamiento: composite polimérico

* Para evitar la condensación en el motor y en elementos electrónicos, la temperatura del fluido utilizado debe ser siempre superior a la temperatura ambiente.

ÍNDICE DE EFICIENCIA ENERGÉTICA

IEE ≤ 0,20 - parte 2

El valor de referencia IEE para las bombas de circulación más eficientes es de ≤ 0,20

DATOS TÉCNICOS (CONTINUACIÓN)

Motor/Electrónica

- Tensión de alimentación: 1 x 230 V (±10 %); frecuencia: 50/60 Hz
- Conector de conexión rápida
- Potencia nominal asorbida (P1): mín. 3 W, máx. 42 W
- Corriente de funcionamiento (I1): mín. 0,03 A, máx. 0,33 A
- Clase de aislamiento: H
- Grado de protección: IP 44
- Clase de protección: II

DATOS TÉCNICOS (CONTINUACIÓN)

Fluido

- Agua de calefacción (VDI 2035; SWKI BT 102-01; ÖNORM H 5195-1)
- Mezclas de agua con aditivos anticorrosivos y anticongelantes convencionales hasta 30 %

PANORÁMICA

TacoFlow2 eLink | Bomba circuladora de calefacción
Bomba electrónica de alta eficiencia para calefacción con cuerpo en hierro fundido con conector de conexión rápido y modulación TacoAdapt y eLink.
Aislamiento térmico de la bomba incluido de serie.
Altura (H/m.c.a): 6 m

Cód. pedido	Denominación	Rosca	Entre ejes	Peso
302.4233.000	eLink 25-60/130	G 1 ½"	130 mm	1,81 kg
302.5233.000	eLink 25-60/180	G 1 ½"	180 mm	1,96 kg
302.6233.000	eLink 32-60/180	G 2"	180 mm	2,10 kg

ACOTACIONES

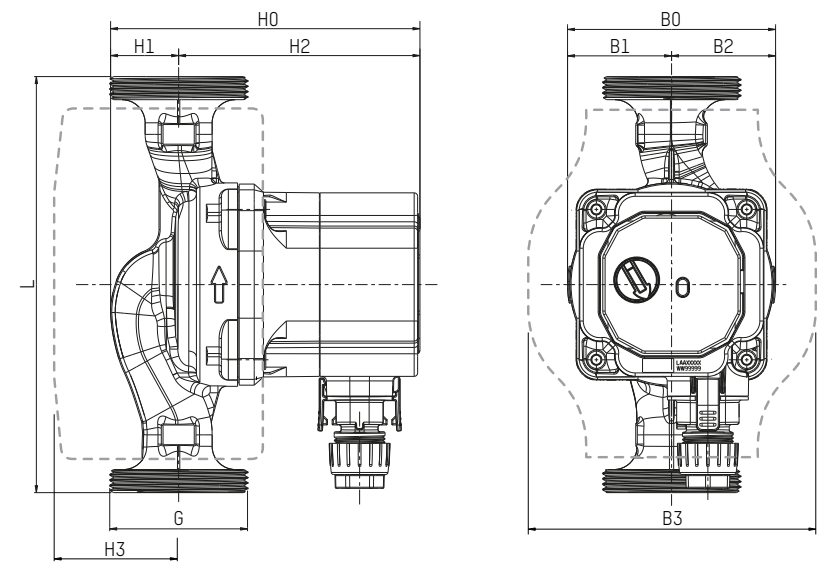

CUADRO DE MEDIDAS

Cód. pedido	L	B0	B1	B2	B3	H0	H1	H2	H3
302.4233.000	130	90	45	45	124	133,8	29,4	104,4	49
302.5233.000	180	90	45	45	124	133,8	29,4	104,4	49
302.6233.000	180	90	45	45	124	133,8	29,4	104,4	49

CURVA CARACTERÍSTICA

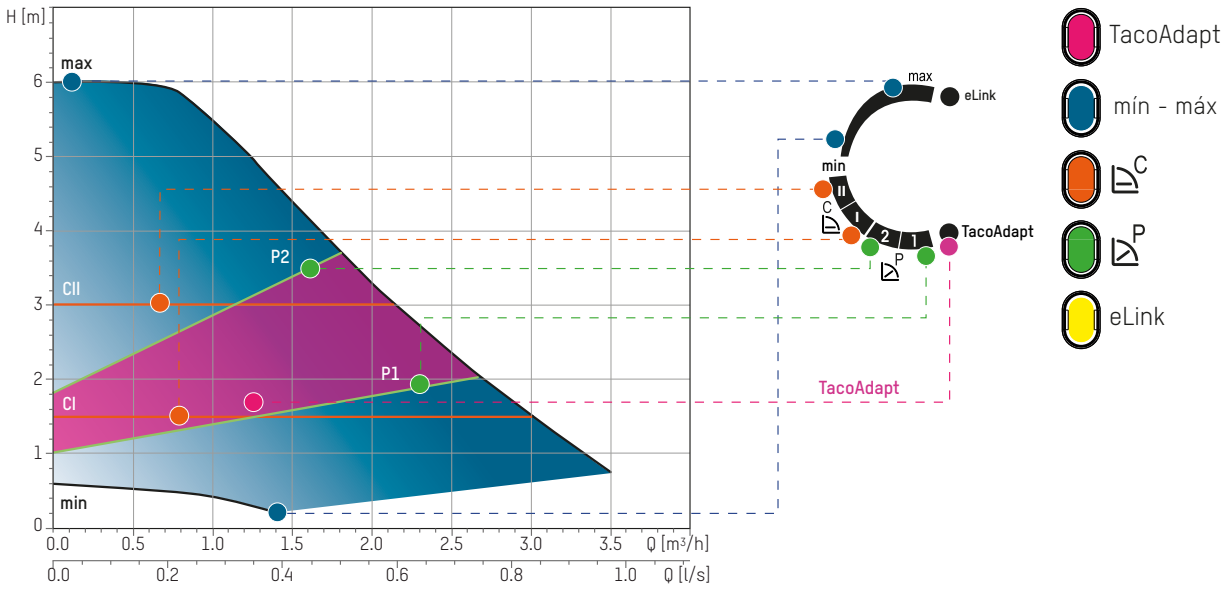

Q [m3/h]	0.4	0.8	1.2	1.6	2	2.4	2.8	3.2
H [m]	6	5.9	5	4.4	3.4	2.6	2.8	1.2

CURVA DE CONSUMO DE ENERGÍA ELÉCTRICA

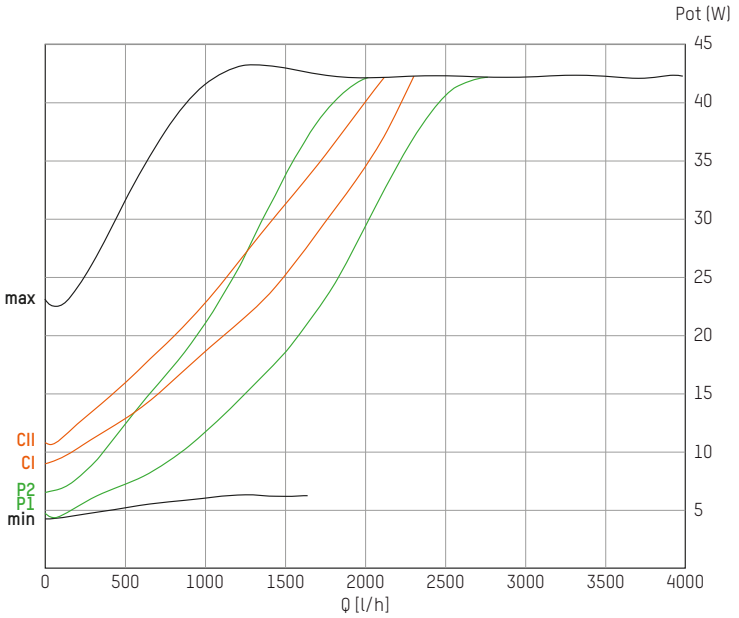

Reservada la posibilidad de modificaciones. 10/2023

CONTACTO Y MÁS INFORMACIÓN TACONOVA.COM

Taconova Group AG | Neunbrunnenstrasse 40 | CH-8050 Zürich | T +41 44 735 55 55 | F +41 44 735 55 02 | group@taconova.com