taconova

TACOTHERM DUAL PIKO

MODULE THERMIQUE D'APPARTEMENT

AVANTAGES

- Faible profondeur
- Vaste palette de modèles
- Préassemblé pour un montage simple
- Production d'eau chaude sanitaire décentralisée, hygiénique et adaptée aux besoins
- Réduction au minimum du volume d'eau sanitaire stockée dans l'accumulateur
- Facturation des coûts énergétiques en fonction de la consommation

Module thermique d'appartement préassemblé, de faible profondeur, pour la production d'eau chaude sanitaire et le chauffage.

DESCRIPTION

Grâce à une faible profondeur et des modèles de différentes formes, le module thermique d'appartement de la série Piko s'adapte à la quasi-totalité des configurations de montage.
Les modules sont disponibles séparément, pour l'eau chaude sanitaire ou pour le chauffage, ainsi que sous forme de modules combinés.
Les différents composants hydrauliques proposés permettent d'adapter aux besoins la production d'eau chaude sanitaire, la répartition de la chaleur ainsi que la facturation des coûts énergétiques.

POSITION DE MONTAGE

Les modules d'appartement sont disponibles sous forme de module compact ou en version split. Pour faciliter le transport, la version compacte peut tout simplement être démontée en deux parties puis réassemblée.
Le module s'installe de préférence à proximité des points de soutirage de chaque appartement.
Dans le cas de la version split, les modules peuvent aussi bien être assemblés à l'horizontale que disposés séparément.

MODE DE FONCTIONNEMENT

Les modules de la série Piko sont conçus pour la production d'eau chaude sanitaire et la répartition de chaleur dans les appartements.
L'alimentation primaire en énergie est assurée par un accumulateur tampon central, tandis que le réchauffement décentralisé de l'eau s'effectue dans le module de production d'eau chaude sanitaire, en fonction des besoins et selon le principe du chauffe-eau instantané.
Dans le cas des modules combinés, les surfaces des pièces à chauffer sont reliées aux collecteurs pour plancher chauffant du module de chauffage ou aux raccords des radiateurs.
La température départ du chauffage dans la pièce est régulée sur la base d'une valeur fixe ou selon les variations météorologiques.
Les modules sont dotés d'emplacements réservés au montage sur site de compteurs de chaleur et d'eau froide.

SCHÉMA D'INSTALLATION/DE PRINCIPE

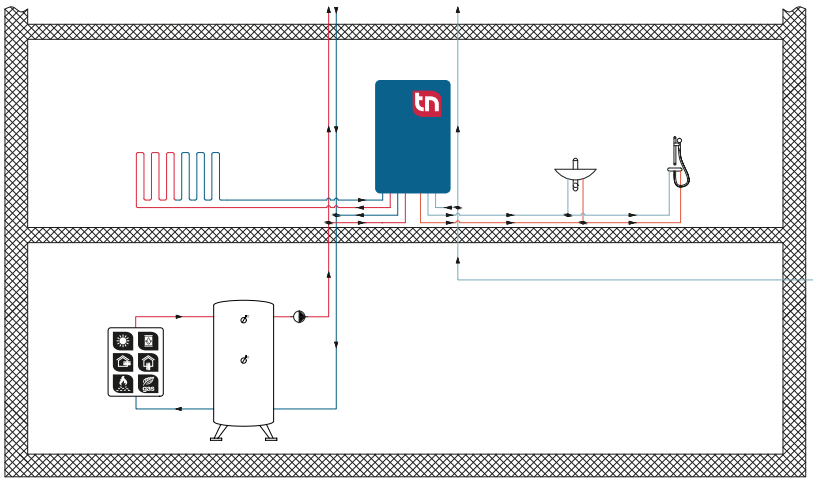

CATÉGORIES DE BÂTIMENTS

- Appartements
- Hôtels et foyers
- Bâtiments industriels

LÉGENDE

- Disponible pour ce type
- Composants au choix (soit l'un, soit l'autre)
- Non disponible pour ce type

				TacoTherm Dual Piko							
			Version module de production d'ECS	Régulation PM				SMART Connect			
			Pages de la fiche technique	3 – 7				8 – 13			
			Modèle	A	B	C	D	A	B	C	D
MODULE DE PRODUCTION D'ECS	Échangeur thermique	Conçu pour	Échangeurs thermiques standard	■	■	■	■	⬚	⬚	⬚	⬚
			Fonctionnement avec des pompes à chaleur	□	□	□	□	⬚	⬚	⬚	⬚
		Matériau	Brasé au cuivre	⬚	⬚	⬚	⬚	□	□	□	□
			Brasé au nickel	⬚	⬚	⬚	⬚	□	□	□	□
			Brasé au acier inoxydable	□	□	□	□	■	■	■	■
	Type de régulation	Type	Débit proportionnel	■	■	■	■	□	□	□	□
			Régulation électronique	□	□	□	□	■	■	■	■
		Équilibrage	Statique (TacoSetter Inline)	⬚	⬚	⬚	⬚	□	□	□	□
			Dynamique	⬚	⬚	⬚	⬚	□	□	□	□
		Circuit secondaire	Vanne mélangeuse	■	■	■	■	□	□	□	□
			Bouclage ECS	■	■	■	■	■	■	■	■
		Confort	Fonction de maintien à température	■	■	■	■	■	■	■	■
	Raccords	Chauffage / radiateur	En bas	⬚	⬚	⬚	⬚	⬚	⬚	⬚	⬚
			En haut	⬚	⬚	⬚	⬚	□	□	□	□
			À gauche	⬚	⬚	⬚	⬚	⬚	⬚	⬚	⬚
			À droite	⬚	⬚	⬚	⬚	□	□	□	□
	Options de montage	Type de montage	Embase	□	■	□	■	□	■	□	■
			Châssis avec porte pour montage encastré	⬚	□	⬚	□	⬚	□	⬚	□
			Châssis sans porte pour montage encastré	⬚	□	⬚	□	⬚	□	⬚	□
			Armoire avec porte pour montage apparent	⬚	□	⬚	□	⬚	□	⬚	□
			Armoire sans porte pour montage apparent	⬚	□	⬚	□	⬚	□	⬚	□
		Accessoires pour porte (en option)	Verrou à pêne rotatif	⬚	□	⬚	□	⬚	□	⬚	□
			Barillet de serrure	⬚	□	⬚	□	⬚	□	⬚	□
MODULE DE CHAUFFAGE	Régulation	Type	Valeur fixe	■	■	□	□	■	■	□	□
			Selon variations météo	□	□	■	■	□	□	■	■
		Équilibrage	Dynamique	⬚	⬚	■	■	□	□	□	□
			Statique	⬚	⬚	□	□	□	□	□	□
	Collecteur pour plancher chauffant	Nombre de circuits de chauffage	2 – 10	■	■	■	■	□	□	□	□
			2 – 12	□	□	□	□	■	■	■	■
	Accessoires pour collecteur	Vanne de collecteur avec	Actionneur TacoDrive	⬚	⬚	⬚	⬚	⬚	⬚	⬚	⬚
		Module de raccordement aux actionneurs	NovaMaster	■	■	■	■	■	■	■	■
	Système de voies circuit primaire	Voir page suivante pour plus de détails	2 voies	■	■	■	■	■	■	■	■
			3 voies	⬚	⬚	⬚	⬚	□	□	□	□
			4 voies	⬚	⬚	⬚	⬚	⬚	⬚	⬚	⬚

REMARQUE

EXIGENCES S'APPLIQUANT AUX FLUIDES

Un échangeur de chaleur à plaques en acier inoxydable brasé au cuivre est utilisé en standard pour les stations à régulation proportionnelle du débit. Avant l'utilisation, s'assurer dans le cadre du travail de préparation que les risques liés à la corrosion et à l'entartrage ont bien été pris en compte sur la base des analyses de l'eau potable effectuées, conformément aux normes DIN 1988-200 et DIN EN 806-5.
Voir la fiche d'informations « Spécifications échangeur thermique à plaques – Qualité de l'eau Valeurs limites ».

DESCRIPTIF TECHNIQUE

Voir www.taconova.com

CARACTÉRISTIQUES TECHNIQUES

Généralités

- Pression de service maxi. PMS :
  - Circuit primaire : 3 bar
  - Circuit secondaire : 6 bar
- Dimensions totales du module combiné : l 874 mm × H 1420 - 1510 mm × P 110 mm
- Poids du module combiné sans eau : 70 kg

Matériaux

- Selon la version, armoire en tôle d'acier galvanisée ou peinte
- Tuyaux : DN 20, acier inoxydable 1.4404
- Pompes : fonte grise
- Corps de vanne : laiton
- Joints : AFM34 (joints plats)

Caractéristiques de performance

Voir diagramme de dimensionnement

Caractéristiques électriques de raccordement

- Tension secteur: 230 VAC ± 10 %
- Fréquence secteur: 50...60 Hz
- Puissance absorbée: max. 4 – 60 W
- Indice de protection: IP 30
- EEI ≤ 0,20 – Part 2

Fluides de circulation

- Eau de chauffage (VDI 2035 ; SICC BT 102-01 ; ÖNORM H 5195-1)
- Eau froide selon DIN 1988-200 et DIN EN 806-5

HOMOLOGATIONS / CERTIFICATS

- Pièces en contact avec l'eau sanitaire conformes à la base d'évaluation du 26/03/2018 de l'Office fédéral allemand de l'environnement et à la directive (UE) 2015/1535

CARACTÉRISTIQUES TECHNIQUES MODULE DE PRODUCTION D'ECS

Généralités

- Temp. de service maxi. TMS : 95 °C
- Poids sans eau: 35 kg
- Dimensions : l 874 mm × H 772 – 892 mm × P 110 mm

Matériaux

- Échangeur thermique à plaques (plaques et manchon) :
  - Acier inoxydable
  - Brasé au cuivre / au nickel

CARACTÉRISTIQUES TECHNIQUES MODULE DE CHAUFFAGE

Généralités

- Temp. de service maxi. TMS : 70 °C
- Poids sans eau: 30 kg
- Dimensions : l 874 mm × H 772 – 892 mm × P 110 mm
- Circulateur haute efficacité : TacoFlow2 ADAPT
- Vanne mélangeuse 3 voies (régulée selon une valeur fixe) ou vanne PICV à actionneur (régulée selon les variations météorologiques)

GAMME DES MODÈLES

TacoTherm Dual Piko | Module combiné à 10 circuits de chauffage *1)

Réf. article	Raccords	Plage de soutirage *2)	Échangeur thermique
276.2111.139	1" FE	Jusqu'à 22 l/min (58.5 kW)	Brasé au cuivre

TacoTherm Fresh Piko | Module de production d'ECS

Réf. article	Raccords	Plage de soutirage *2)	Échangeur thermique
276.2102.000	1" FI	Jusqu'à 22 l/min (58.5 kW)	Brasé au cuivre

* 1) Choix individuel des accessoires nécessaires en complément et des modèles
* 2) Caractéristiques de performance circuit primaire = dép. 70 °C / circuit secondaire = ECS 45 °C ; Δp ≥ 300 mbar

ENCOMBREMENTS

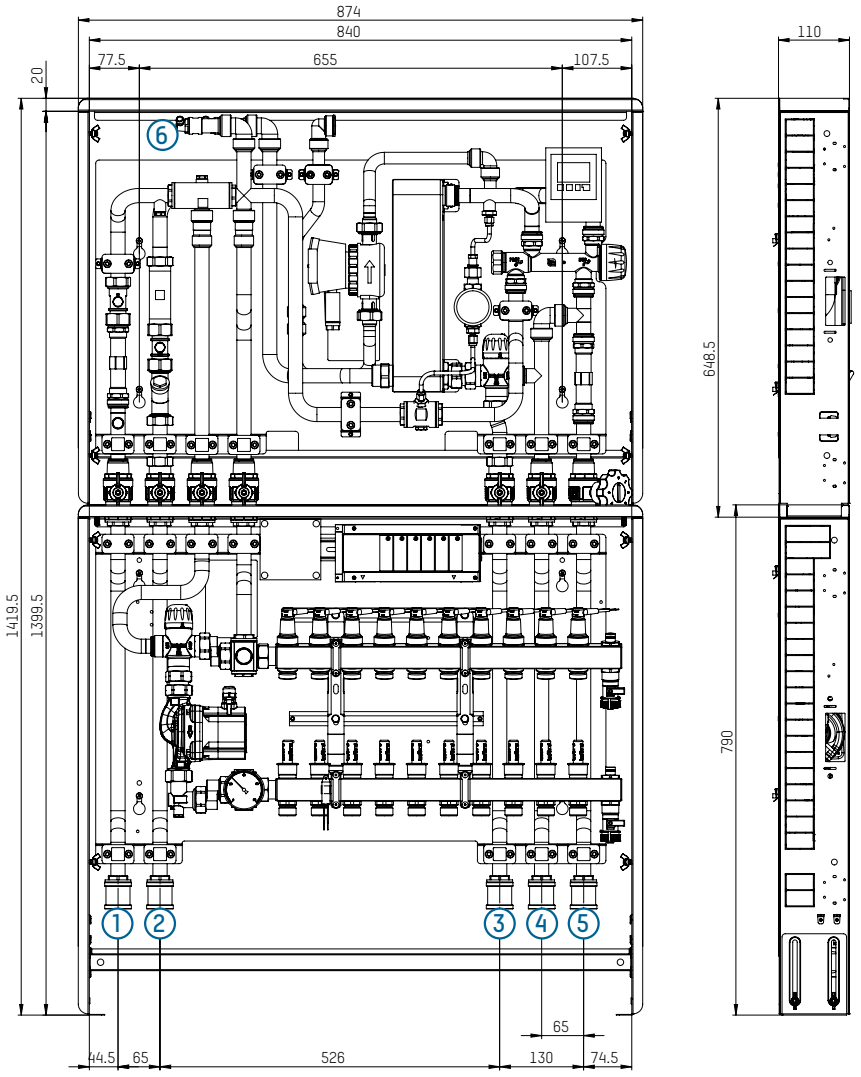

1 Raccord primaire retour alim. en chaleur
2 Raccord primaire départ alim. en chaleur
3 Raccord distribution d'ECS
4 Raccord distribution d'eau froide
5 Raccord tuyau d'alim. principal eau froide
6 Raccord radiateurs, départ et retour

SCHÉMA FLUIDIQUE

Régulation chauffage : valeur fixe
Équilibrage hydraulique statique
Raccord système à 2 voies

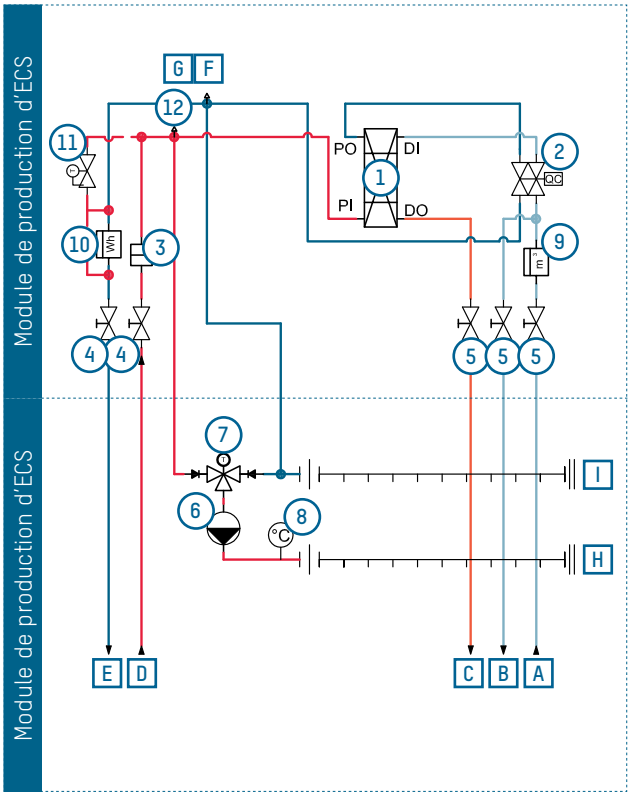

Régulation chauffage : selon variations météo
Équilibrage hydraulique dynamique
Raccord système à 2 voies

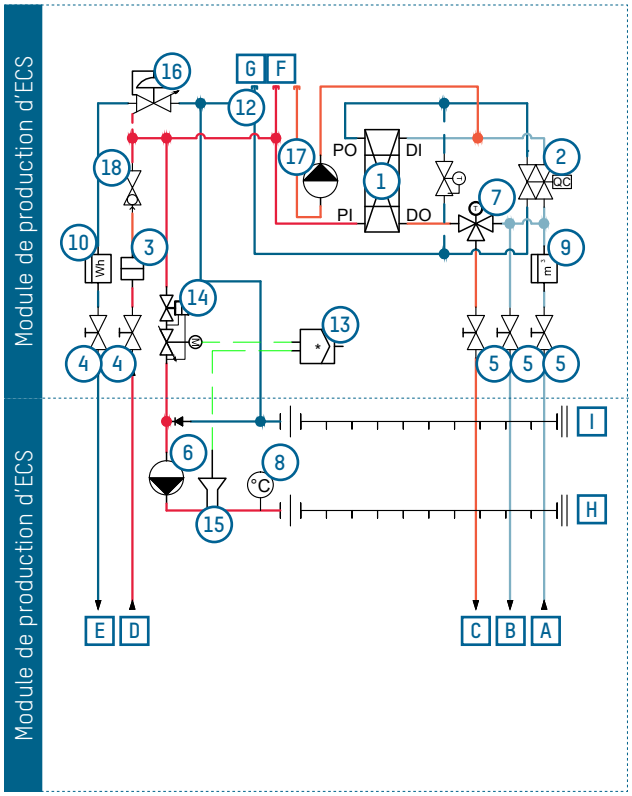

Légende

1 Échangeur thermique à plaques
2 Régulateur de débit proportionnel
3 Collecteur d'impuretés à filtre
4 Vanne d'arrêt chauffage
5 Vanne d'arrêt à homologation ECS
6 Circulateur de chauffage
7 Vanne mélangeuse 3 voies à régulation selon une valeur fixe (NovaMix Value)
8 Thermomètre 0 – 60 °C
9 Emplacement compteur d'eau froide
10 Emplacement compteur calorifique
11 Raccord module de maintien à température en option
12 Purgeur automatique
13 Régulation selon variations météo
14 Vanne d'équilibrage dynamique motorisée
15 Sonde départ, régulation selon variations météo
16 Régulateur de pression diff. en option
17 Bouclage ECS en option
18 Vanne d'équilibrage statique en option

Raccords

A Raccord tuyau d'alim. principal eau froide
B Raccord distribution d'eau froide
C Raccord distribution d'ECS
D Raccord primaire départ alim. en chaleur
E Raccord primaire retour alim. en chaleur
F Raccord radiateurs, départ
G Raccord radiateurs, retour
H Raccord plancher chauffant, départ
I Raccord plancher chauffant, retour

SCHÉMA FLUIDIQUE

Régulation chauffage : selon variations météo
Équilibrage hydraulique dynamique
Raccord système à 3 voies

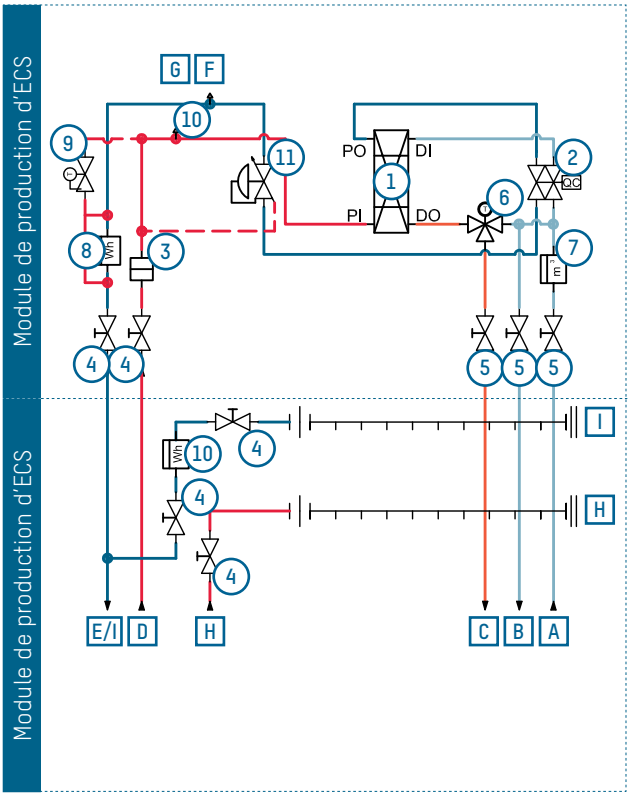

Régulation chauffage : valeur fixe
Équilibrage hydraulique statique
Raccord système à 4 voies

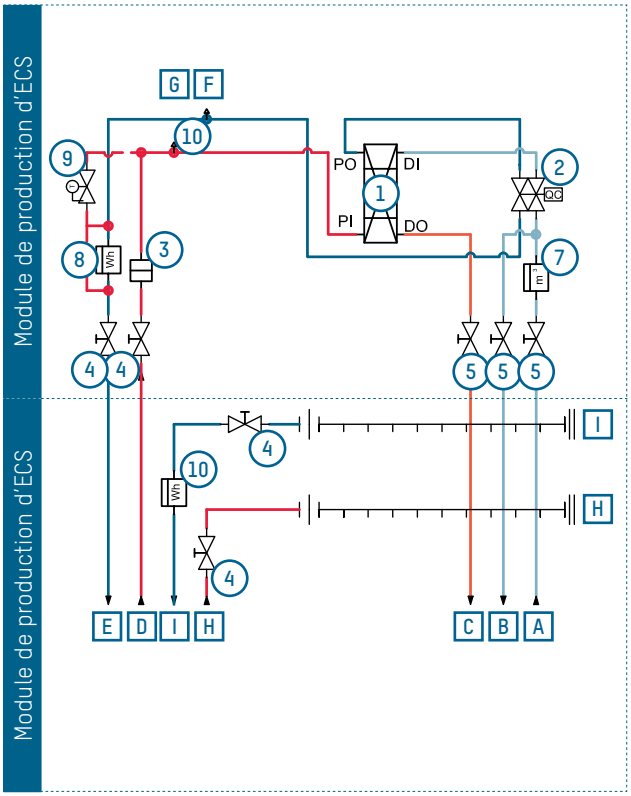

Légende

1 Échangeur thermique à plaques
2 Régulateur de débit proportionnel
3 Collecteur d'impuretés à filtre
4 Vanne d'arrêt chauffage
5 Vanne d'arrêt à homologation ECS
6 Vanne mélangeuse 3 voies à régulation selon une valeur fixe (NovaMix Value)
7 Emplacement compteur d'eau froide
8 Emplacement compteur calorifique
9 Raccord module de maintien à température en option
10 Purgeur automatique
11 Régulateur de pression diff. en option

Raccords

A Raccord tuyau d'alim. principal eau froide
B Raccord distribution d'eau froide
C Raccord distribution d'ECS
D Raccord primaire départ alim. en chaleur
E Raccord primaire retour alim. en chaleur
F Raccord radiateurs, départ
G Raccord radiateurs, retour
H Raccord plancher chauffant, départ
I Raccord plancher chauffant, retour

EXEMPLE D'INTERPRÉTATION DES DIAGRAMMES DE DÉBIT ET PERTE DE CHARGE

Informations connues

- Quantité de puisage d'ECS : 22 l/min
- Température de départ de chauffage primaire : 70 °C
- Température de puisage souhaitée : 45 °C

Informations recherchées

- Besoin d'ECS en l/h
- Perte de pression primaire et secondaire en mbar
- Température de puisage
- Température de retour de chauffage primaire en °C

Méthode de résolution

- Le diagramme A) permet de déterminer une perte de pression de 800 mbar du côté secondaire pour une quantité de puisage d'ECS donnée de 22 l/min au point d'intersection.
- Le diagramme C) indique un débit d'ECS de 820 l/h pour une quantité de puisage de 22 l/min avec une température d'ECS de 45 °C et une température de départ primaire de 70 °C.
- Dans le diagramme D), on obtient une température de retour de 15 °C pour les mêmes valeurs.
- Le diagramme B) indique une pression différentielle de 150 mbar du côté primaire pour un besoin d'ECS de 800 l/h.

DIAGRAMMES DE DÉBIT, TEMPÉRATURE ET PERTE DE CHARGE (VERSION HI-FLOW)

A) Perte de pression secondaire

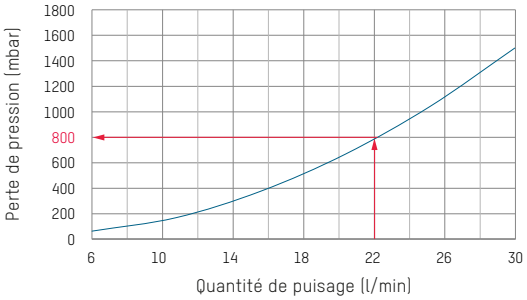

B) Besoin d'ECS/pression différentielle primaire

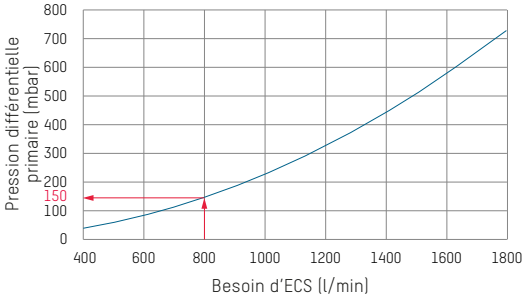

C) Besoin d'ECS en cas de chauffage de l'ECS de 35 °C (10 – 45 °C)

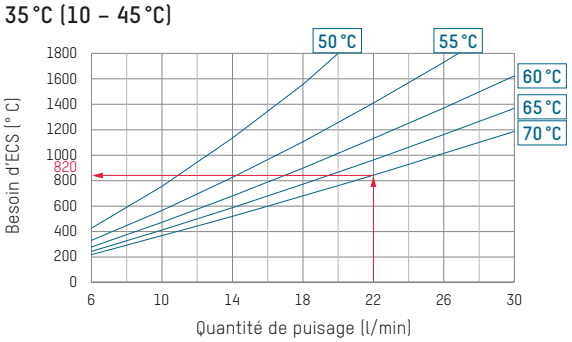

D) Température de retour en cas de chauffage de l'ECS de 35 °C (10 – 45 °C)

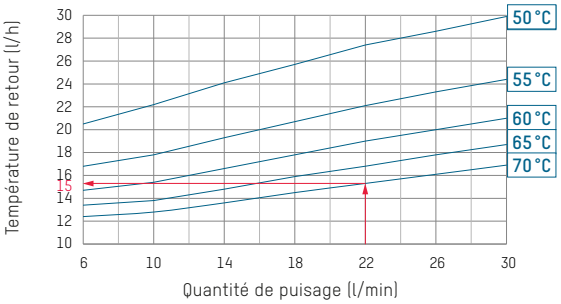

E) Besoin d'ECS en cas de chauffage de l'ECS de 40 °C (10 – 50 °C)

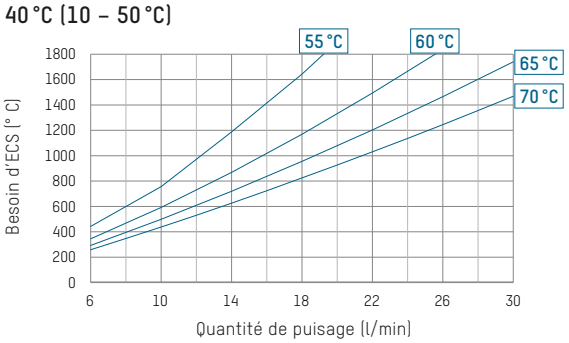

F) Température de retour en cas de chauffage de l'ECS de 40 °C (10 – 50 °C)

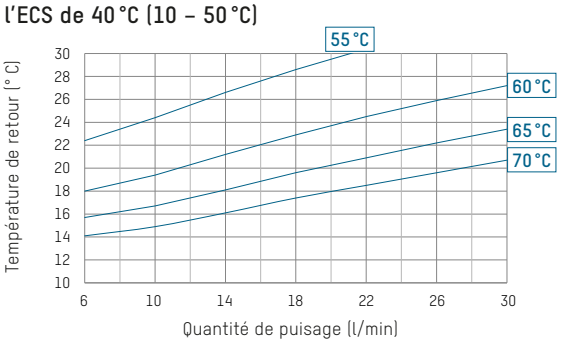

G) Besoin d'ECS en cas de chauffage de l'ECS de 50 °C (10 – 60 °C)

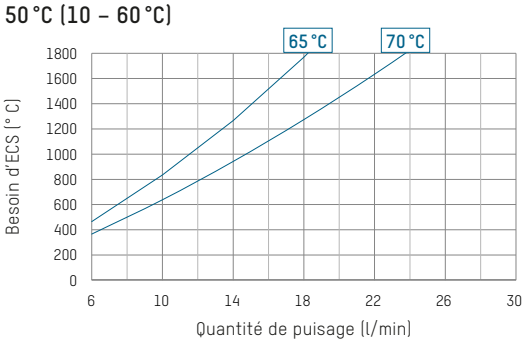

H) Température de retour en cas de chauffage de l'ECS de 50 °C (10 – 60 °C)

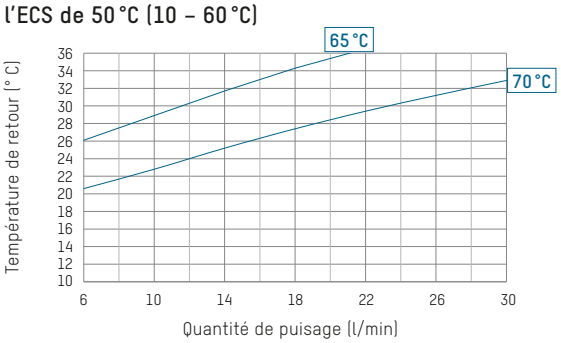

DIAGRAMMES DE DÉBIT, TEMPÉRATURE ET PERTE DE CHARGE (VERSION STANDARD)

A) Perte de pression secondaire

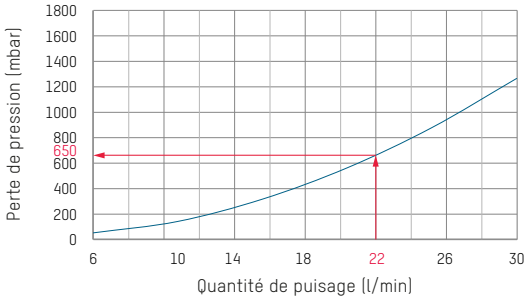

B) Besoin d'ECS/pression différentielle primaire

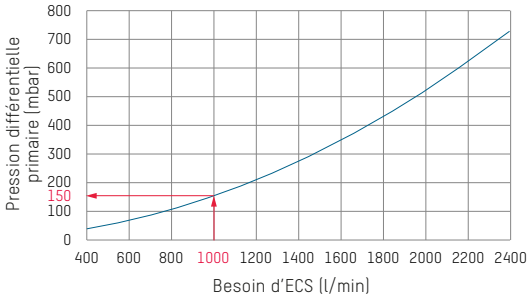

C) Besoin d'ECS en cas de chauffage de l'ECS de 35 °C (10 – 45 °C)

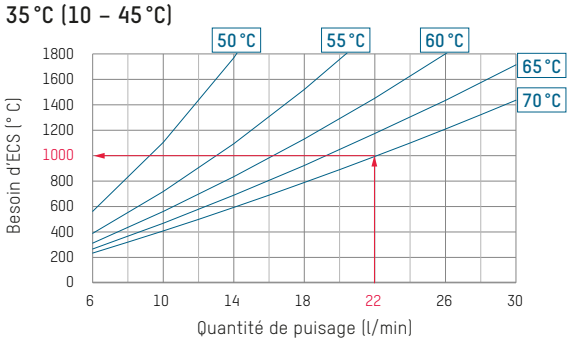

D) Température de retour en cas de chauffage de l'ECS de 35 °C (10 – 45 °C)

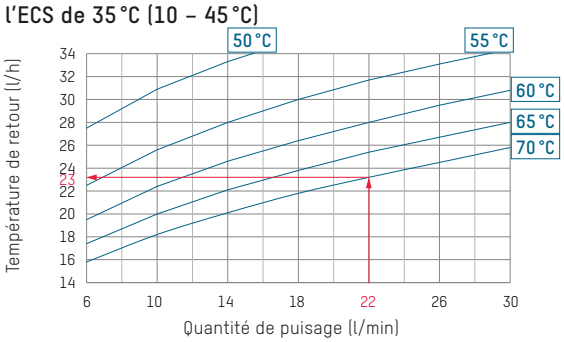

E) Besoin d'ECS en cas de chauffage de l'ECS de 40 °C (10 – 50 °C)

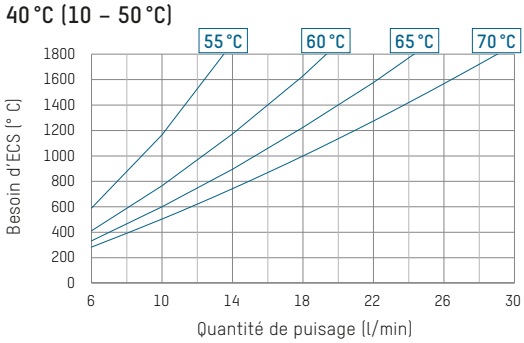

F) Température de retour en cas de chauffage de l'ECS de 40 °C (10 – 50 °C)

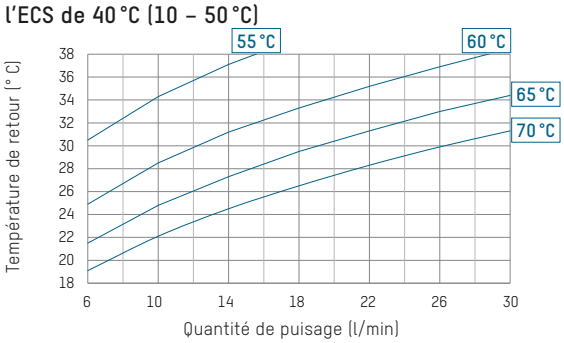

G) Besoin d'ECS en cas de chauffage de l'ECS de 50 °C (10 – 60 °C)

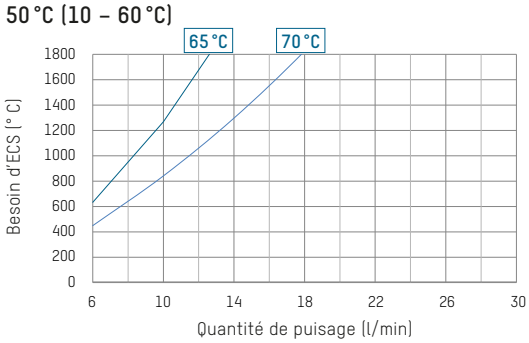

H) Température de retour en cas de chauffage de l'ECS de 50 °C (10 – 60 °C)

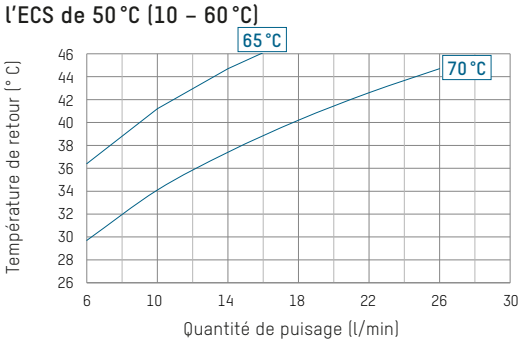

DESCRIPTIF TECHNIQUE

Voir www.taconova.com

CARACTÉRISTIQUES TECHNIQUES

Généralités

- Pression de service maxi. PMS :
  - Circuit primaire : 3 bar
  - Circuit secondaire : 10 bar
- Dimensions totales du module combiné: l 874 mm × H 1501 – 1591 mm × P 110 mm
- Poids du module combiné sans eau : 70 kg

Matériaux

- Selon la version, armoire en tôle d'acier galvanisée ou peinte
- Tuyaux : DN 20, acier inoxydable 1.4404
- Pompe primaire module de production d'ECS : fonte grise
- Pompe de circulation ECS : laiton
- Corps de vanne : laiton
- Joints : AFM34 (joints plats)

Caractéristiques de performance

Voir diagramme de dimensionnement

Caractéristiques électriques de raccordement

- Tension secteur: 230 VAC ± 10 %
- Fréquence secteur: 50...60 Hz
- Puissance absorbée module de production d'ECS: max. 50 W
- Puissance absorbée module combiné, actionneurs compris: 120 – 140 W
- Indice de protection: IP 30
- EEI ≤ 0.20 – Part 2

Fluides de circulation

- Eau de chauffage (VDI 2035 ; SICC BT 102-01 ; ÖNORM H 5195-1)
- Eau froide selon DIN 1988-200 et DIN EN 806-5

HOMOLOGATIONS / CERTIFICATS

- Pièces en contact avec l'eau sanitaire conformes à la base d'évaluation du 26/03/2018 de l'Office fédéral allemand de l'environnement et à la directive (UE) 2015/1535

CARACTÉRISTIQUES TECHNIQUES MODULE DE PRODUCTION D'ECS

Généralités

- Temp. de service maxi. TMS : 90 °C
- Poids sans eau: 35 kg
- Dimensions : l 874 mm × H 965 – 1055 mm × P 110 mm
- Pompe primaire : TacoFlow 3 GenS 15-85/130
- Pompe de circulation ECS: TacoFlow 2 Pure

Matériaux

- Échangeur thermique à plaques (plaques et manchon) :
  - Acier inoxydable 1.4401
  - Brasé à l'acier inox

CARACTÉRISTIQUES TECHNIQUES MODULE DE CHAUFFAGE

Généralités

- Temp. de service maxi. TMS : 70 °C
- Poids sans eau: 30 kg
- Dimensions : l 874 mm × H 772 – 892 mm × P 110 mm
- Circulateur de chauffage: TacoFlow 3 GenS 15-85/130
- Vanne d'inversion et de commande pour une régulation en fonction des conditions climatiques.

GAMME DES MODÈLES

TacoTherm Dual Piko Smart Connect | Module combiné à 12 circuits de chauffage *1)

Réf. article	Raccords	Plage de soutirage *2)	Échangeur thermique
278.2311.140	ø 18x1	Jusqu'à 25 l/min	Brasé à l'acier inox

TacoTherm Fresh Piko Smart Connect | Module de production d'ECS

Réf. article	Raccords	Plage de soutirage *2)	Échangeur thermique
278.2300.000	¾" FI	Jusqu'à 25 l/min	Brasé à l'acier inox

* 1) Choix individuel des accessoires nécessaires en complément et des modèles
* 2) Caractéristiques de performance circuit primaire = dép. 55 °C / circuit secondaire = ECS 45 °C

ACCESSOIRES

Réf. article	Désignation
296.3011.000	Kit de raccordement au radiateur (DN 20 I Rp 1" × 18 mm)
296.7038.000	Coque d'isolation thermique pour l'isolation supplémentaire du module d'eau chaude sanitaire
296.7014.000	Panneau de commande mobile (IHM) pour la mise en service d'un ou de plusieurs stations de transfert entre logements (il est recommandé d'avoir au moins un panneau en réserve dans le local technique de l'immeuble)
296.7014.001	CLE WLAN permettant de commander la station via PC ou tablette
296.7045.001	Sonde extérieure PT 1000

ENCOMBREMENTS

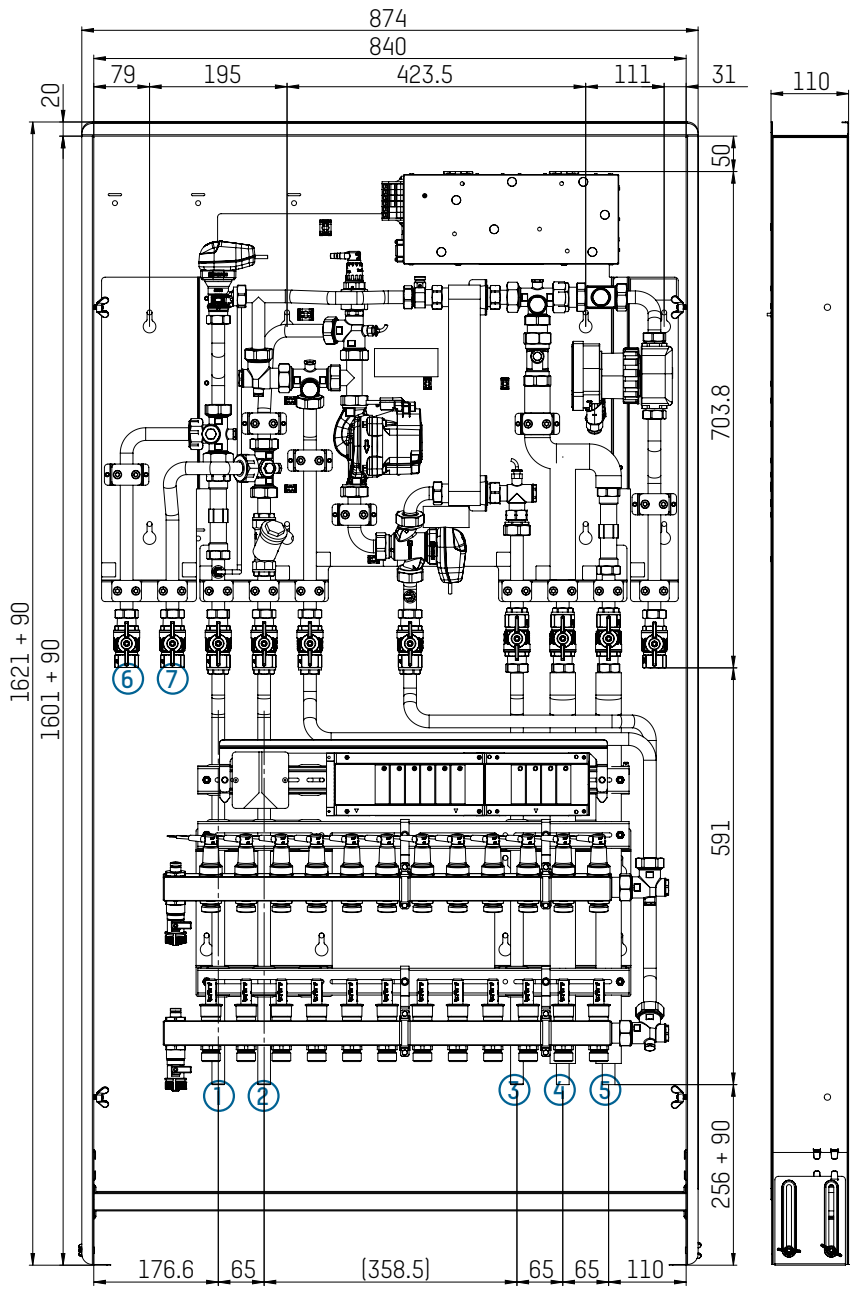

1 Raccord primaire retour alim. en chaleur
2 Raccord primaire départ alim. en chaleur
3 Raccord distribution d'ECS
4 Raccord distribution d'eau froide
5 Raccord tuyau d'alim. principal eau froide
6 Raccord radiateurs, retour
7 Raccord radiateurs, départ

SCHÉMA FLUIDIQUE

Régulation chauffage : valeur fixe et selon variations météo
Raccord système à 2 voies

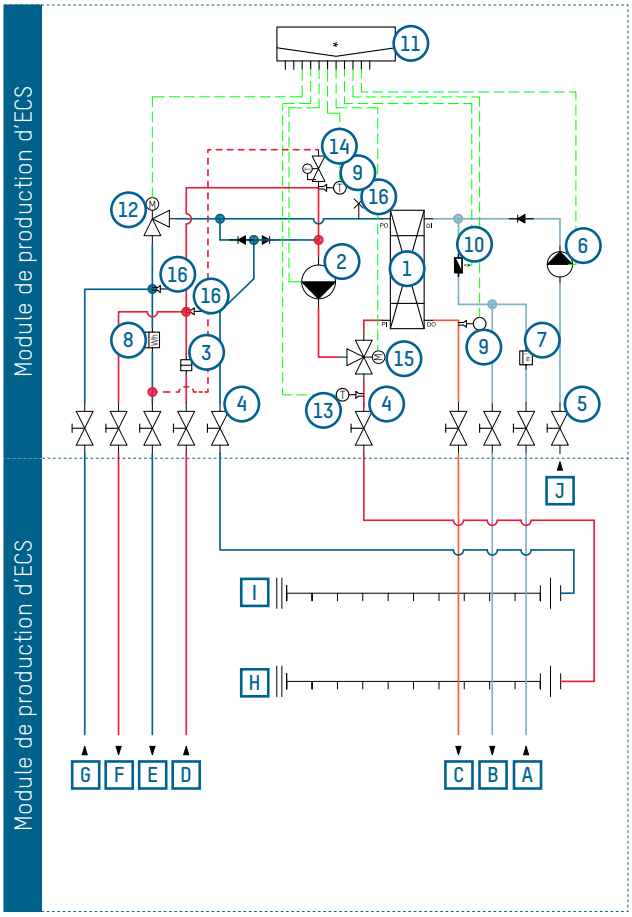

Légende

1 Échangeur thermique à plaques
2 Pompe primaire module de production d'ECS et de chauffage
3 Collecteur d'impuretés à filtre
4 Vanne d'arrêt chauffage
5 Vanne d'arrêt à homologation ECS
6 Pompe de circulation de l'eau potable (option)
7 Emplacement compteur d'eau froide
8 Emplacement compteur calorifique
9 Capteur de pression-température
10 Capteur VFS
11 Contrôleur du module thermique d'appartement
12 Moteur pas à pas
13 Sonde départ, régulation selon variations météo
14 Servomoteur du module de maintien de chaleur
15 Vanne de commutation chauffage/production d'ECS
16 Purgeur automatique

Raccords

A Raccord tuyau d'alim. principal eau froide
B Raccord distribution d'eau froide
C Raccord distribution d'ECS
D Raccord primaire départ alim. en chaleur
E Raccord primaire retour alim. en chaleur
F Raccord radiateurs, départ
G Raccord radiateurs, retour
H Raccord plancher chauffant, départ
I Raccord plancher chauffant, retour
J Raccord circulation de l'eau potable

SCHÉMA FLUIDIQUE

Régulation chauffage : valeur fixe
Raccord système à 4 voies

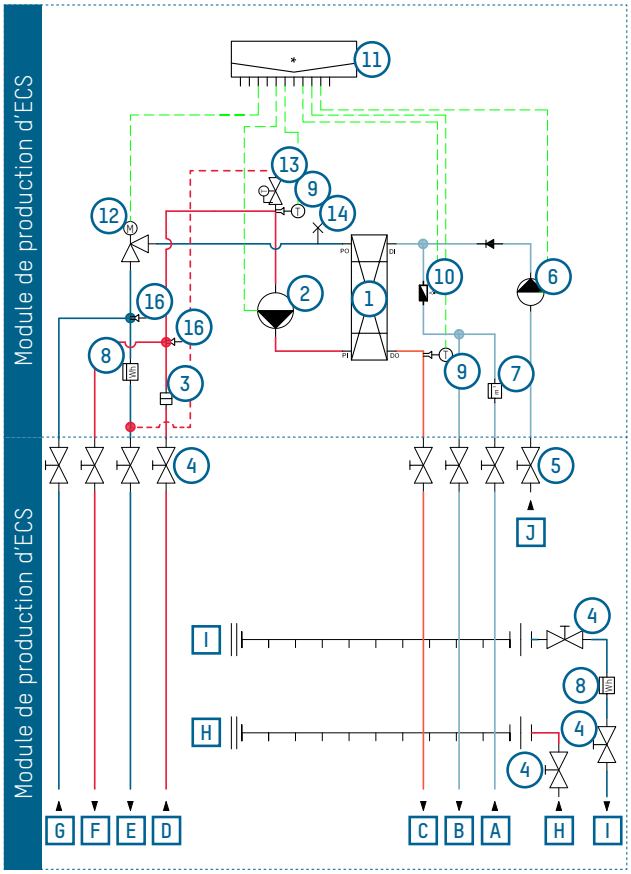

Légende

1 Échangeur thermique à plaques
2 Pompe primaire module de production d'ECS
3 Collecteur d'impuretés à filtre
4 Vanne d'arrêt chauffage
5 Vanne d'arrêt à homologation ECS
6 Pompe de circulation de l'eau potable (option)
7 Emplacement compteur d'eau froide
8 Emplacement compteur calorifique
9 Capteur de pression-température
10 Capteur VFS
11 Contrôleur du module thermique d'appartement
12 Moteur pas à pas

Raccords

A Raccord tuyau d'alim. principal eau froide
B Raccord distribution d'eau froide
C Raccord distribution d'ECS
D Raccord primaire départ alim. en chaleur
E Raccord primaire retour alim. en chaleur
F Raccord radiateurs, départ
G Raccord radiateurs, retour
H Raccord plancher chauffant, départ
I Raccord plancher chauffant, retour
J Raccordement pour circulation d'eau potable

DIAGRAMMES DE DÉBIT ET PERTE DE CHARGE RÉCHAUFFEMENT DE L'EAU FROIDE DE 35 K (10 ... 45 °C)

D) Perte de charge circuit secondaire

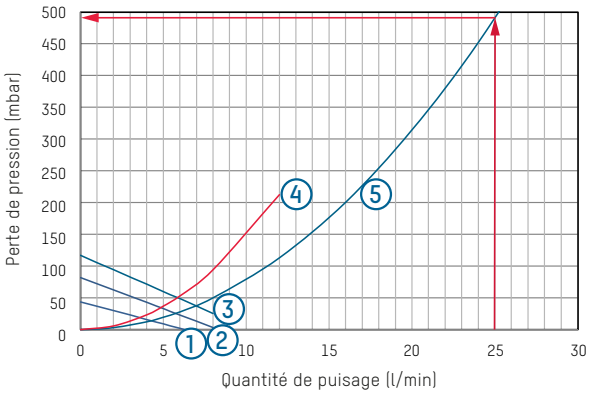

Légende

1 Pompe de circulation de l'eau potable niveau 1
2 Pompe de circulation de l'eau potable niveau 2
3 Pompe de circulation de l'eau potable niveau 3
4 Perte de pression circulation
5 Perte de pression secondaire

A) Besoins en eau de chauffage circuit primaire

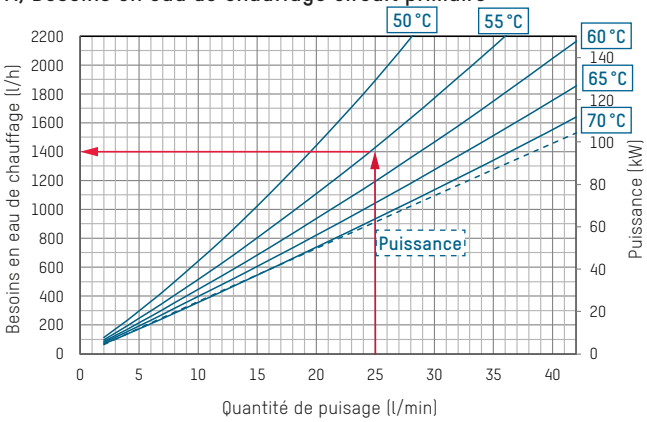

B) Pression d'admission nécessaire au niveau de la station en fonction des besoins en eau de chauffage

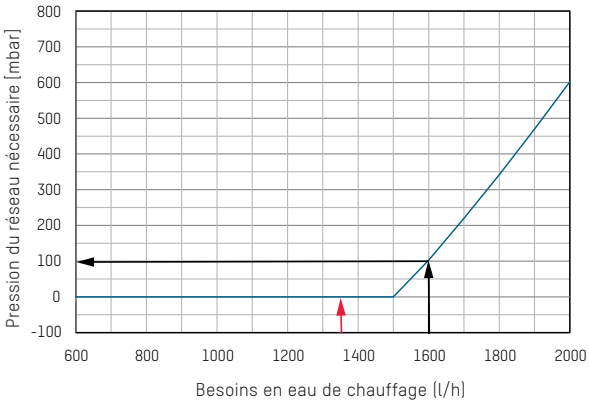

C) Températures retour circuit primaire

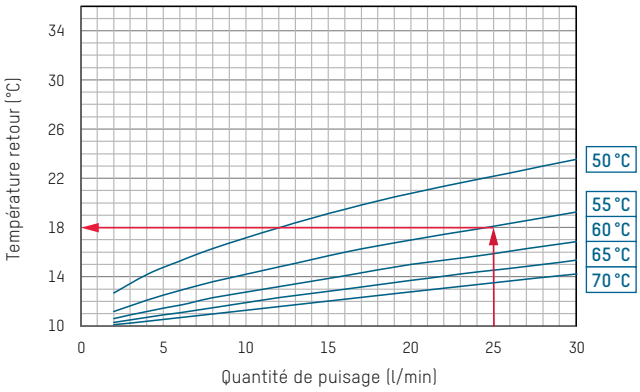

EXEMPLE D'INTERPRÉTATION DES DIAGRAMMES DE DÉBIT ET PERTE DE CHARGE

Valeurs de départ

- Débit de soutirage d'ECS : 25 l/min
- Température de départ chauffage circuit primaire: 55°C
- Température au point de puisage : 45 °C
- Pression initiale au niveau de la station primaire : 300 mbar

Valeurs recherchées

- Besoins en eau de chauffage en l/h
- Perte de charge circuit primaire en mbar
- Température retour du chauffage circuit primaire en °C
- Perte de charge circuit secondaire en mbar
- Contrôle des performances du système

Méthode de calcul

- Le diagramme A) permet de déterminer le point d'intersection auquel la quantité d'ECS est de 1 420 l/min avec une quantité de puisage d'ECS définie et une température de départ primaire donnée.
- Dans le diagramme B), la quantité d'eau de chauffage déterminée de 1400 l/h permet de déterminer la pression d'admission nécessaire au niveau de la station. Jusqu'à un besoin en eau de chauffage de 1500 l/h, la perte de pression de la station n'est pas prise en compte.
- Sur la base du débit de soutirage et de la température départ choisie, soit 55 °C, on obtient dans le diagramme C) une température retour de 18 °C pour le circuit primaire.
- Dans le diagramme D), les valeurs de départ correspondent à une perte de charge de 480 mbar dans le circuit secondaire.

DIAGRAMMES DE DÉBIT ET PERTE DE CHARGE RÉCHAUFFEMENT DE L'EAU FROIDE DE 45 K (10 ... 55 °C)

E) Perte de charge circuit secondaire

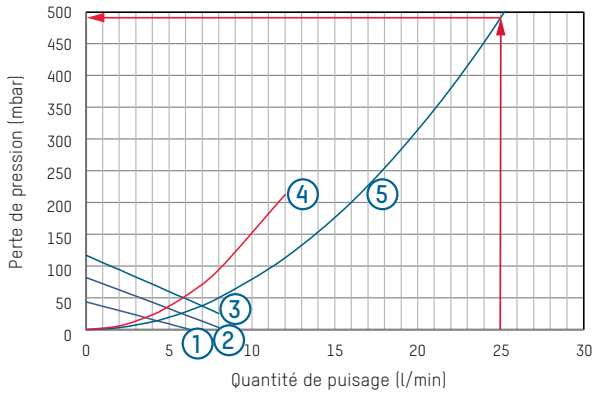

Légende

1 Pompe de circulation de l'eau potable niveau 1
2 Pompe de circulation de l'eau potable niveau 2
3 Pompe de circulation de l'eau potable niveau 3
4 Perte de pression circulation
5 Perte de pression secondaire

A) Besoins en eau de chauffage circuit primaire

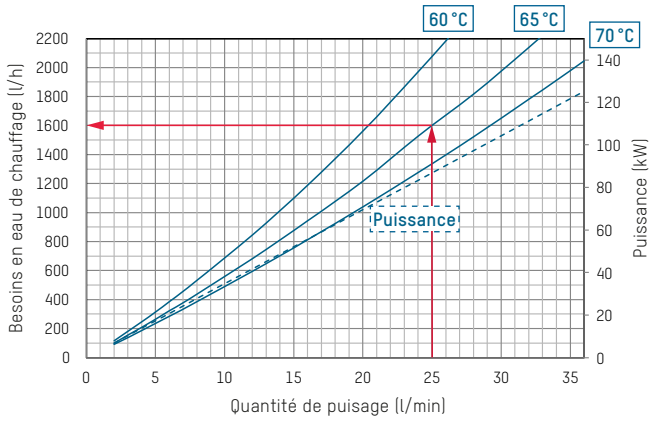

B) Pression d'admission nécessaire au niveau de la station en fonction des besoins en eau de chauffage

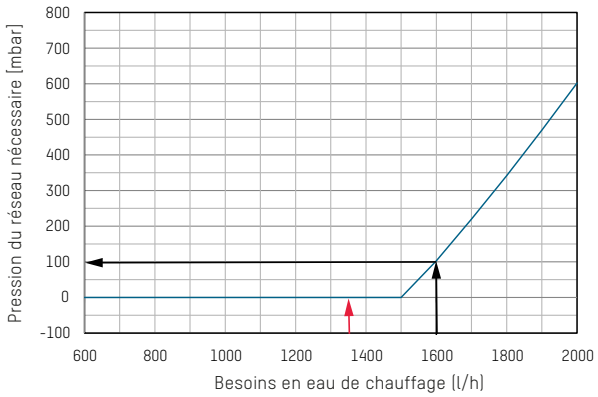

C) Températures retour circuit primaire

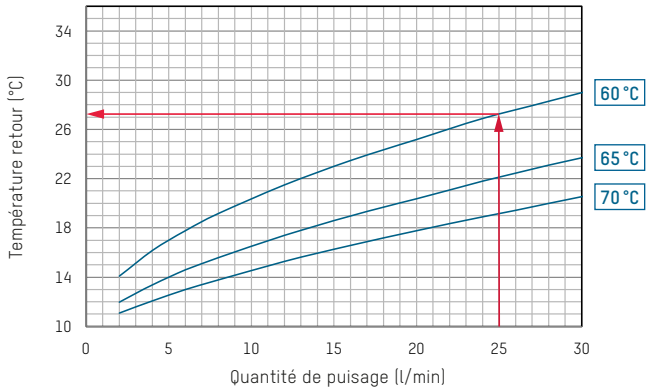

DESCRIPTIF TECHNIQUE

Voir www.taconova.com

CARACTÉRISTIQUES TECHNIQUES

Généralités

- Pression de service maxi. PMS : 3 bar
- Temp. de service maxi. TMS : 70 °C
- Dimensions : l 874 mm × H 772 – 892 mm × P 110 mm
- Poids sans eau: 30 kg

Matériaux

- Selon la version, armoire en tôle d'acier galvanisée ou peinte
- Tuyaux : DN 20, acier inoxydable 1.4404
- Pompes : fonte grise
- Corps de vanne : laiton
- Joints : AFM34 (joints plats)

Caractéristiques de performance

Voir diagramme de dimensionnement

Caractéristiques électriques de raccordement

- Tension secteur: 230 VAC ± 10 %
- Fréquence secteur: 50...60 Hz
- Puissance absorbée: max. 4 – 60 W
- Indice de protection: IP 30
- EEI ≤ 0,20 – Part 2

Fluides de circulation

- Eau de chauffage (VDI 2035 ; SICC BT 102-01 ; ÖNORM H 5195-1)
- Eau froide selon DIN 1988-200 et DIN EN 806-5

Équipement en fonction de la version

- Circulateur haute efficacité : TacoFlow2 ADAPT
- Vanne mélangeuse 3 voies régulée selon une valeur fixe
- Collecteur pour plancher chauffant TacoSys Pro à 2-12 circuits de chauffage
- Actionneurs électrothermiques
- Module de raccordement NovaMaster
- Régulateur électronique à écran
- Vanne PICV

GAMME DES MODÈLES

TacoSys Piko | Module de chauffage à 10 circuits de chauffage

Réf. article	DN	Rp	Raccords circuits de chauffage	Plage de mesure TopMeter départ
276.0012.139	20	1" FE	¾" FE	0 – 5 l/min

ENCOMBREMENTS

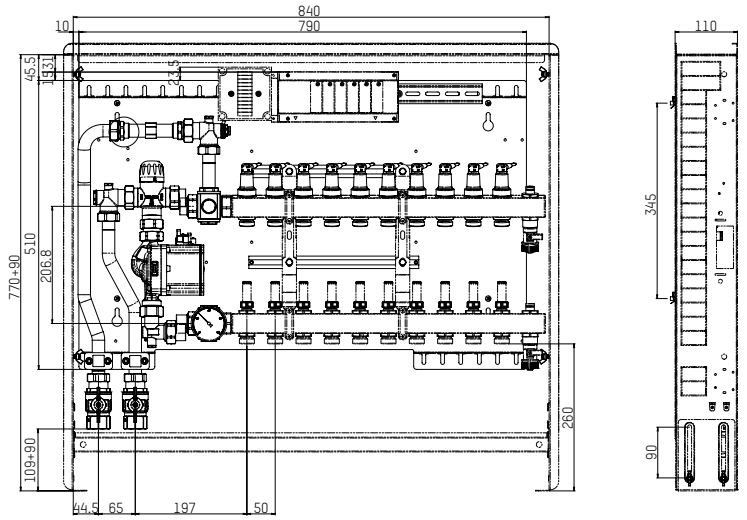

DIAGRAMMES DE DÉBIT ET PERTE DE CHARGE

Pour module de chauffage à mitigeur et régulation selon une valeur fixe et avec TopMeter et vannes ouverts. Pompe : TacoFlow2 ADAPT

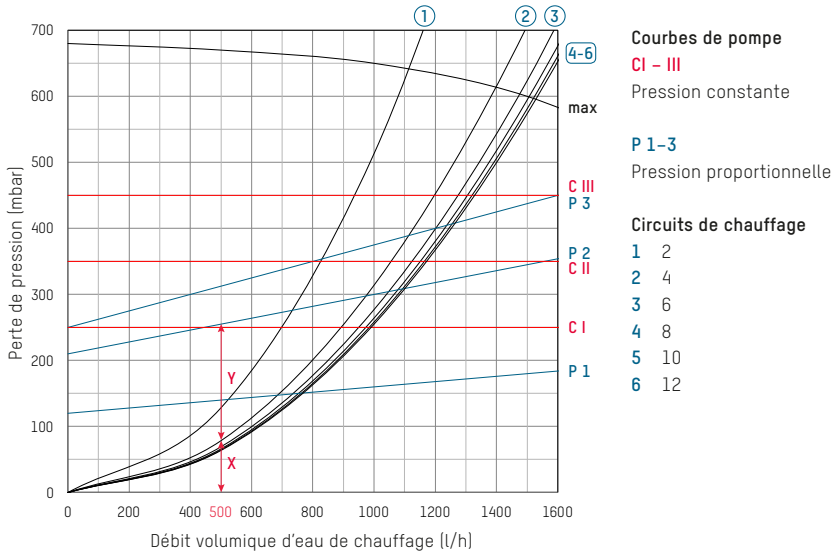

X = perte de charge du collecteur (exemple : 4 circuits de chauffage à 500 l/h)
Y = perte de charge des circuits de chauffage

Réglage du mitigeur

1 Calculer le débit volumique nécessaire.
2 Additionner la perte de charge (x), avec la courbe de collecteur correspondante, et la perte de charge nécessaire dans les circuits de chauffage (y).
3 Régler la pompe en utilisant le diagramme de pompe
- sans régulation par zones : pression constante (CI-III) ou proportionnelle (P1-3)
- avec régulation par zones : pression proportionnelle (P1-3) ou TacoAdapt

DESCRIPTIF TECHNIQUE

Voir www.taconova.com

CARACTÉRISTIQUES TECHNIQUES

Généralités

- Pression de service maxi. PMS : 3 bar
- Temp. de service maxi. TMS : 70 °C
- Dimensions : l 874 mm × H 772 – 892 mm × P 110 mm
- Poids sans eau : 30 kg

Matériaux

- Selon la version, armoire en tôle d'acier galvanisée ou peinte
- Tuyaux : DN 20, acier inoxydable 1.4404
- Pompes : fonte grise
- Corps de vanne : laiton
- Joints : AFM34 (joints plats)

Caractéristiques de performance

Voir diagramme de dimensionnement

Caractéristiques électriques de raccordement

- Tension secteur: 230 VAC ± 10 %
- Fréquence secteur: 50...60 Hz
- Puissance absorbée: max. 4 – 60 W
- Indice de protection: IP 30
- EEI ≤ 0,20 – Part 2

Fluides de circulation

- Eau de chauffage (VDI 2035 ; SICC BT 102-01 ; ÖNORM H 5195-1)
- Eau froide selon DIN 1988-200 et DIN EN 806-5

Équipement en fonction de la version

- Circulateur haute efficacité : TacoFlow2 ADAPT
- Vanne mélangeuse 3 voies régulée selon une valeur fixe
- Collecteur pour plancher chauffant TacoSys Pro à 2-12 circuits de chauffage
- Actionneurs électrothermiques
- Module de raccordement NovaMaster
- Régulateur électronique à écran
- Vanne PICV

GAMME DES MODÈLES

TacoSys Piko | Module de chauffage à 10 circuits de chauffage

Réf. article	DN	Rp	Raccords circuits de chauffage	Plage de mesure TopMeter départ
276.0022.139	20	1" FE	¾" FE	0 – 5 l/min

ENCOMBREMENTS

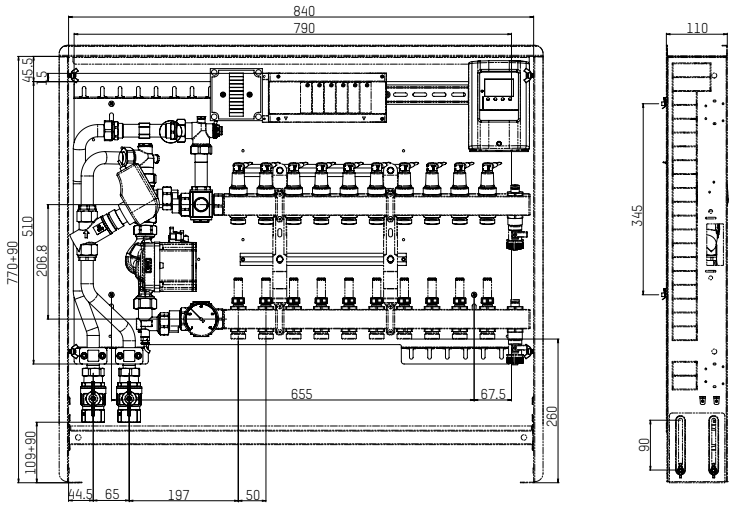

DIAGRAMMES DE DÉBIT ET PERTE DE CHARGE

Pour module de chauffage à mitigeur et régulation selon une valeur fixe et avec TopMeter et vannes ouverts. Pompe : TacoFlow2 ADAPT

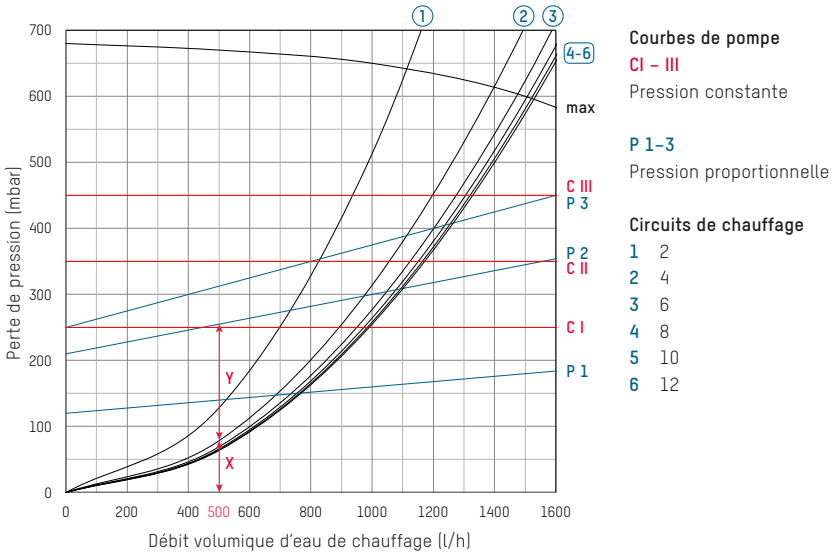

X = perte de charge du collecteur (exemple : 4 circuits de chauffage à 500 l/h)
Y = perte de charge des circuits de chauffage

Réglage du mitigeur

1 Calculer le débit volumique nécessaire.
2 Additionner la perte de charge (x), avec la courbe de collecteur correspondante, et la perte de charge nécessaire dans les circuits de chauffage (y).
3 Régler la pompe en utilisant le diagramme de pompe
- sans régulation par zones : pression constante (CI-III) ou proportionnelle (P1-3)
- avec régulation par zones : pression proportionnelle (P1-3) ou TacoAdapt

DESCRIPTIF TECHNIQUE

Voir www.taconova.com

CARACTÉRISTIQUES TECHNIQUES

Généralités

- Pression de service maxi. PMS : 3 bar
- Temp. de service maxi. TMS : 70 °C
- Dimensions : l 874 mm × H 772 – 892 mm × P 110 mm
- Poids sans eau : env. 25 kg

Matériaux

- Selon la version, armoire en tôle d'acier galvanisée ou peinte
- Tuyaux : DN 20, acier inoxydable 1.4404
- Pompes : fonte grise
- Corps de vanne : laiton
- Joints : AFM34 (joints plats)

Caractéristiques de performance

Voir diagramme de dimensionnement

Caractéristiques électriques de raccordement de l'actionneur

- Indice de protection: IP 40
- Classe de protection électrique II
- Tension nominale (CA ou CC) : 24 V ou 230 V
- Écart de tension admissible : ±10 %
- Puissance de fonctionnement : 1,8 W
- Courant au démarrage:
  - 24 V: 0.2 A pendant max. 1 min
  - 230 V: 0.6 A pendant max. 100 ms
- Protection recommandée : 0,35 A à action retardée, selon DIN 41662
- Longueur du câble de raccordement: 1 m

Fluides de circulation

- Eau de chauffage (VDI 2035 ; SICC BT 102-01 ; ÖNORM H 5195-1)
- Eau froide selon DIN 1988-200 et DIN EN 806-5

Équipement en fonction de la version

- Collecteur pour plancher chauffant TacoSys Pro à 2-12 circuits de chauffage
- Actionneurs électrothermiques
- TacoSetter Inline dans tuyau d'alimentation

GAMME DES MODÈLES

TacoSys Piko | Module de chauffage à 10 circuits de chauffage (système à 2 voies)

Réf. article	DN	Rp	Raccords circuits de chauffage	Plage de mesure TopMeter départ
276.0002.139	20	1" FE	¾" FE	0 – 5 l/min

ENCOMBREMENTS

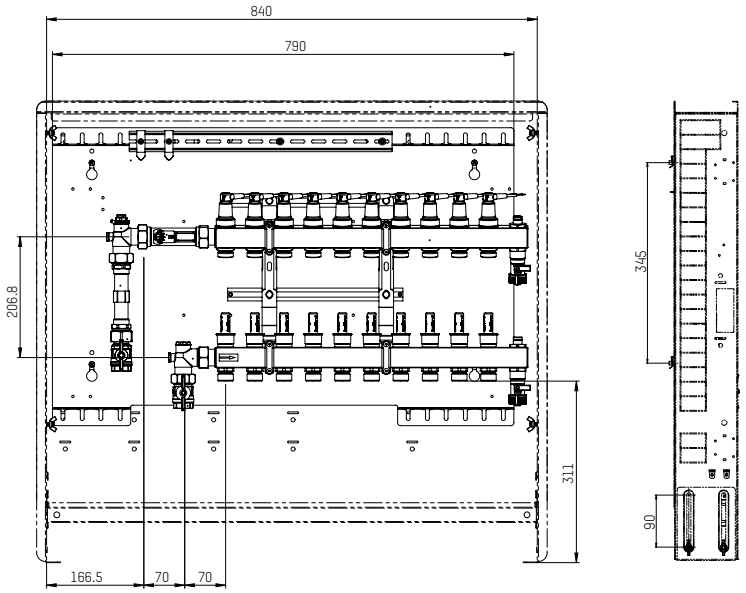

DIAGRAMME DE PERTE DE CHARGE

Pour collecteurs de circuits de chauffage TacoSys Pro avec TopMeter Plus (0 – 5 l/min; k_{VS} = 0.97)

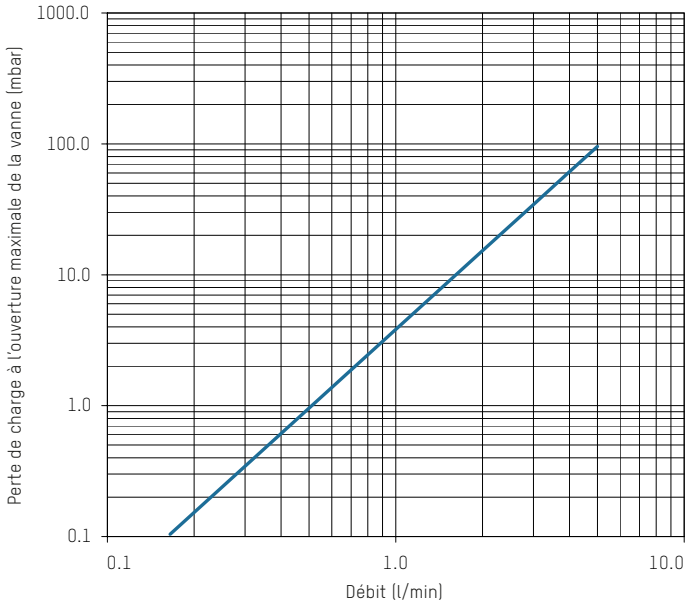

Sous réserve de modifications. 08/2023

CONTACT ET AUTRES INFORMATIONS TACONOVA.COM

Taconova Group AG | Neunbrunnenstrasse 40 | CH-8050 Zürich | T +41 44 735 55 55 | F +41 44 735 55 02 | group@taconova.com