taconova

# ESTACIÓN MEZCLADORA UNIVERSAL

## PARA DISTRIBUIDORES DE CIRCUITOS DE CALEFACCIÓN

### VENTAJAS

**Compacta**
- Todos los mandos, válvulas y componentes necesarios están montados

**Segura**
- Seguridad intrínseca de la estación con limitador de temperatura de seguridad

**Sencilla**
- Ajuste y lectura sencilla de la temperatura de avance deseada

**Eficiente**
- Bomba de alta eficiencia para el ahorro de energía

**Flexible**
- En las distancias entre ejes de avance y retorno gracias al uso de excéntricas de conexión

La estación mezcladora suministra a los distribuidores de circuito de calefacción el caudal necesario, regulando y controlando al mismo tiempo la temperatura de avance.

### DESCRIPCIÓN

La estación mezcladora es un grupo de bombeo flexible y compacto que se monta directamente en los distribuidores del circuito de calefacción. La estación se utiliza especialmente si se desea evitar la instalación de una segunda y costosa red de tuberías a baja temperatura desde la caldera hasta el distribuidor de calefacción por suelo radiante.
Además se suprime el distribuidor de la caldera y la válvula mezcladora para el circuito del suelo en el espacio técnico central.
Si se instala la estación mezcladora directamente en la vivienda, en el distribuidor del circuito de calefacción, se puede regular cada vivienda de forma descentralizada dependiendo de las necesidades individuales del usuario y el tipo de pavimento.
La estación proporciona así un confort óptimo en calefacción para cada propietario de vivienda y consigue un funcionamiento seguro de la instalación con el limitador de temperatura de seguridad externo. La estación mezcladora es una combinación ideal para distribuidores de circuito de calefacción (TacoSys u otros) junto con calefacciones por radiador.

### POSICIÓN DE MONTAJE

Posibilidad de montaje delante del distribuidor de circuito de calefacción, en la entrada del agua de calefacción, a la izquierda, la derecha y por encima.

### FUNCIONAMIENTO

Por medio de la válvula mezcladora termostática integrada se puede preseleccionar la temperatura de avance necesaria en el distribuidor del circuito de calefacción y regularla a continuación. En caso que la temperatura del fluido exceda aprox. 50°C, la bomba se desconecta a través de un limitador de temperatura de seguridad externo.

### CATEGORÍAS DE EDIFICIOS

Todas las categorías de edificios con calefacción por superficie radiante en combinación con calefacción por radiadores.

### ESQUEMA DE LA INSTALACIÓN/PRINCIPIO

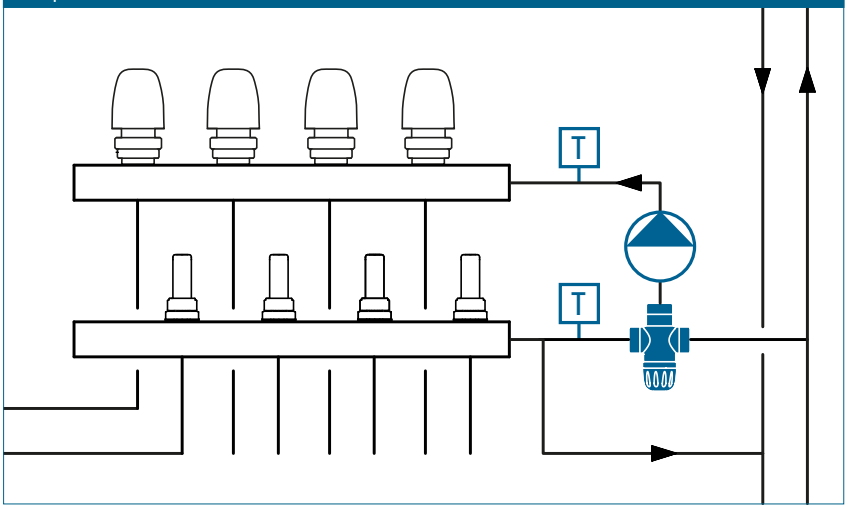

# ESTACIÓN MEZCLADORA UNIVERSAL

## TEXTO PARA LICITACIONES

Véase www.taconova.com

## DATOS TECNICOS

**General**

- Temperatura del medio: de -10 °C hasta +90 °C
- Presión de servicio máx. $P_{B\ máx}$: 6 bares
- Margen de ajuste: 20 – 50 °C
- Limitación de temperatura de seguridad 50 °C: ±3%
- Altura de presión residual conforme al diagrama de caudal de paso y pérdida de presión

**Material**

- Tubos: acero inoxidable 1,4400
- Tuercas de conexión y excéntricas: latón niquelado
- Juntas: anillos tóricos de EPDM

**Medios de flujo**

- Agua de calefacción (VDI 2035; SWKI BT 102-01; ÖNORM H 5195-1)
- Agua sin aditivos químicos

## COMPONENTES DEL SISTEMA

Servomotores electrotérmicos TacoDrive, TopDrive y NovaDrive, termostatos ambientales, así como armarios de distribución y distribuidores de circuito de calefacción: véanse las hojas de datos aparte.

## TABLA DE TIPOS

Estación de mezclado con bomba altamente eficiente Taco y limitador de temperatura de seguridad externo

| N° de pedido | Cabezal de bombeo |
|---|---|
| 296.8666.001 | 7 m |

## DIBUJO ACOTADO

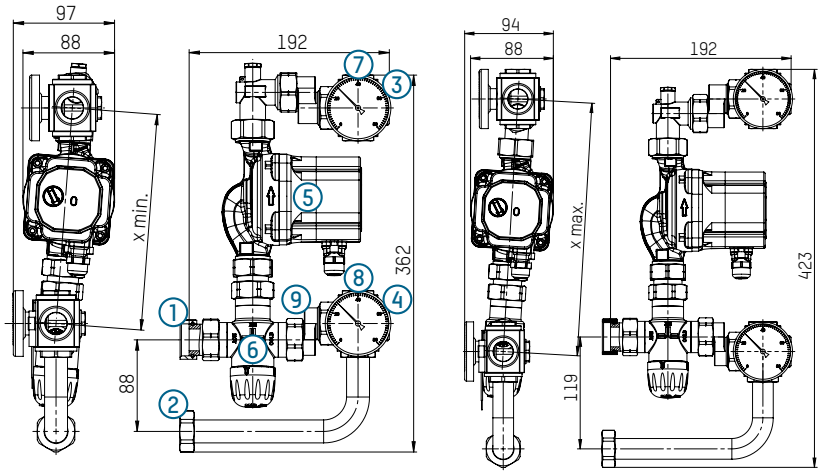


1 Avance de calefacción por superficie radiante (tuerca de racor 1")
2 Retorno de calefacción por superficie radiante (tuerca de racor 1")
3 Conexión de alimentación del distribuidor (rosca de conexión 1")
4 Conexión de retorno del distribuidor (rosca de conexión 1")
5 Bomba altamente eficiente TacoFlow2 ADAPT 15-70
6 Válvula mezcladora termostática NovaMix Value
7 Termómetro de avance
8 Termómetro de retorno
9 Unión roscada de excéntrica

Estado de suministro misura collegamento X min = 207 mm
Regulable mediante excéntrica a X máx.: 269 mm

## NOTA

### Regulación de la estación mezcladora

La regulación de la estación mezcladora tiene lugar en la válvula mezcladora integrada NovaMix Value. Los trabajos de ajuste se realizan con la bomba de circulación en marcha. Todas las válvulas en el circuito de calefacción deben estar completamente abiertas en el momento de la regulación.
Dado el caso, se deben desmontar los servomotores.

1. Comprobación de la temperatura de avance en el termómetro del avance del agua de calefacción
2. Girando el pomo de plástico azul se puede subir o bajar la temperatura de avance
3. La temperatura de avance en el distribuidor de circuito de calefacción solo puede ser ≤ la temperatura de avance de la caldera.
4. La temperatura de avance ajustada no debe sobrepasar los 45 °C
5. Se preconecta un limitador de temperatura de seguridad antes de la bomba de circulación. Este desconecta la bomba a partir de aprox. 50 °C.
6. Una vez realizada la regulación correspondiente, se deben anotar los valores de temperatura de avance en el distribuidor o en la documentación de planificación

## DIAGRAMAS DE CAUDAL DE PASO Y PÉRDIDA DE PRESIÓN
## ESTACIÓN MEZCLADORA CON VÁLVULAS Y TOPMETER ABIERTAS

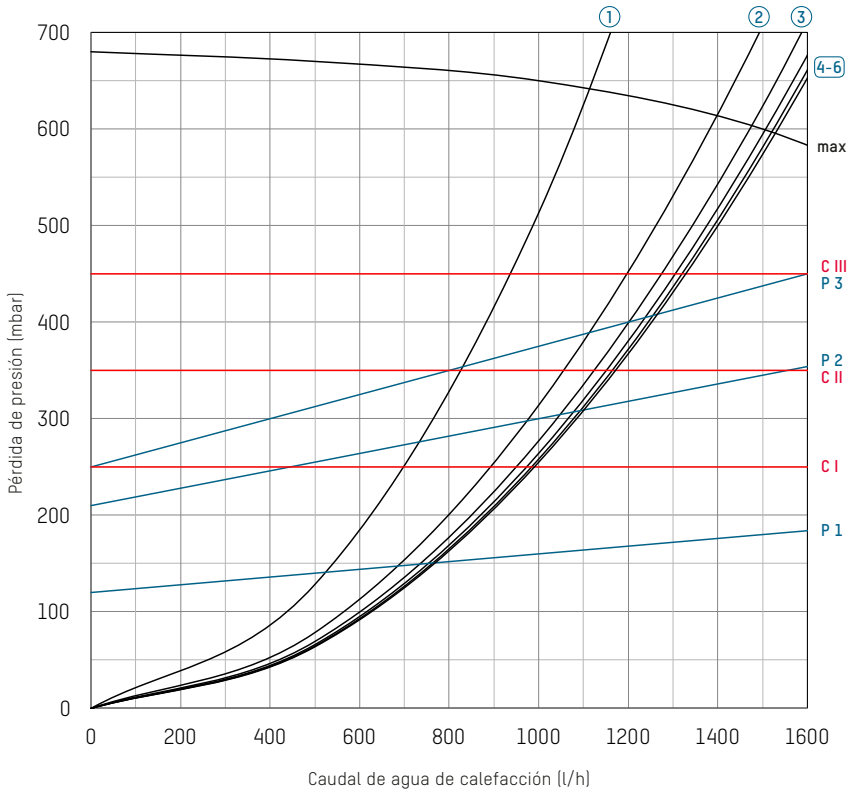


**Curva característica de la bomba**
**TacoFlow2 ADAPT 15-70**
**CI – III**
Presión constante

**P 1–3**
Presión proporcional

**Circuitos de calefacción**

| | |
|---|---|
| **1** | 2 |
| **2** | 4 |
| **3** | 6 |
| **4** | 8 |
| **5** | 10 |
| **6** | 12 |

Reservada la posibilidad de modificaciones. 08/2023

**CONTACTO Y MÁS INFORMACIÓN** TACONOVA.COM

**Taconova Group AG** | Neunbrunnenstrasse 40 | CH-8050 Zúrich | T +41 44 735 55 55 | F +41 44 735 55 02 | group@taconova.com