taconova

NOVADRIVE NC/NO

ACTUADOR

VENTAJAS

- El modo operativo NO Normally Open (abierto sin corriente) y NC Normally Closed (cerrado sin corriente)
- Reconocimiento óptico de la posición de la válvula
- Montaje sencillo gracias al cierre de bayoneta
- Diseño atractivo
- Mínimo consumo de potencia
- Silencioso
- Apto para todas las marcas de válvula corrientes
- Cable de conexión enchufable

Actuador electrotérmico en el modo de funcionamiento conectado sin y con corriente para distribuidores de circuitos de calefacción y válvulas de radiadores.

DESCRIPCIÓN

Junto con los termostatos ambientales, los temporizadores y los sistemas domóticos de automatización, los actuadores NovaDrive NC/NO con el diseño correspondiente permiten la realización de sistemas de calefacción y refrigeración con una regulación de temperatura individualizada y adaptada a cada necesidad.
El modo operativo NO Normally Open (abierto sin corriente) y NC Normally Closed (cerrado sin corriente) y el gran cierre en bayoneta rápido regeneran los accionadores NovaDrive NC/NO para aplicaciones diversas en dispositivos HLKS.

Viviendas, oficinas, colegios, hoteles, etc., son espacios típicos con un interesante potencial de ahorro si se caldean y refrigeran únicamente con arreglo a las necesidades.
El indicador interno de la posición de la válvula, incorporado de serie en el actuador, sirve de control de funcionamiento para el montaje, la puesta en funcionamiento y la supervisión.

POSICIÓN DE MONTAJE

Discrecional.

FUNCIONAMIENTO

Una resistencia eléctrica calienta un elemento dilatable. Cualquier desviación del valor nominal de temperatura ambiental provoca que el actuador transfiera a la válvula el movimiento de elevación correspondiente.
Los reguladores y actuadores operan según el principio «ABIERTO/CERRADO».
La apertura y cierre rítmicamente variables en función de las necesidades de rendimiento térmico implican, además, un comportamiento regulador prácticamente constante.
Sin corriente la válvula está abierto (en el tipo NO) o cerrado (en el tipo NC).

CATEGORÍAS DE EDIFICIO

Para instalaciones en el área de calefacción y refrigeración:

- Edificios de viviendas, urbanizaciones de casas unifamiliares, bloques de varios vecinos
- Residencias y hospitales
- Edificios administrativos y de servicios
- Hoteles y restaurantes, cocinas industriales
- Centros educativos y deportivos/ instalaciones deportivas
- Edificios comerciales e industriales

ESQUEMA DE LA INSTALACIÓN/PRINCIPIO

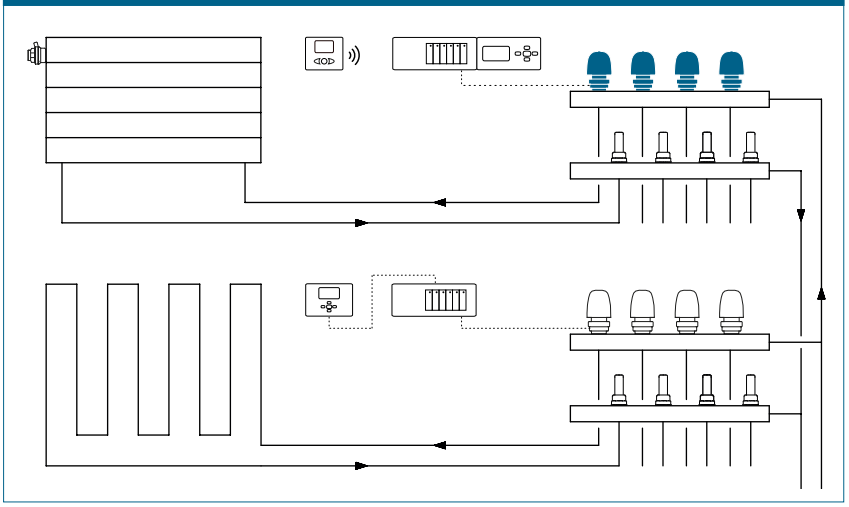

TEXTO PARA LICITACIONES

Véase www.taconova.com

DATOS TECNICOS

General

- Versiones:
  - Cerrado sin corriente (NC)
  - Abierto sin corriente (NO)
- Temperatura ambiental: 0 ... 50° C
- Tiempo de apertura/cierre: aprox. 3 Min.
- Carrera nominal: 4 mm
- Fuerza de cierre nominal: 90 N
- Tipo de protección: IP 40
- Categoría de protección: II

Especificaciones eléctricas

- Tensión nominal (CA o CC): 24 V o 230 V
- Diferencia de tensión admisible: ±10%
- Potencia de servicio: 1.6 W
- Corriente de arranque:
  - 24V: 0.2 A para máx. 1 min;
  - 230V: 0.6 A para máx. 100 ms
- Fusible recomendado: 0,35 A lento, según DIN 41662
- Longitud del cable de conexión: 1 m

APROBACIÓN / CERTIFICADOS

- Marca de conformidad CE
- Los datos técnicos son conformes a las normas EN correspondientes

ACCESORIOS

Diversos termostatos ambientales y módulos de conexión para aplicaciones alámbricas e inalámbricas (véase hoja de datos adjunta).

TABLA DE TIPOS

NovaDrive NC | Actuador electrotérmico, Función NC
(Función cerrado sin corriente)

N° de pedido 230 V	Fijación	Modelo adecuado para válvula*
257.2854.000	M30 × 1,0	Beulco (versión viejo, aprox. hasta el marzo 2005)
257.2855.000	M30 × 1,5	TacoSys/Heimeier/Strawa/Empur Messing/Oventrop/Delphistherm/ Emmeti/Schlösser/Beulco/AC-FIX/ Stramax/Roth/IVR
257.2858.000	M28 × 1,5	Herz (RV 57)
257.2862.000	M30 × 1,5	MNG/Cazzaniga/SBK/Empur-Edelstahl/ SKV-Ventil frontal
257.2864.000	Adaptador	Giacomini

N° de pedido 24 V	Fijación	Modelo adecuado para válvula*
257.1855.000	M30 × 1,5	TacoSys/Heimeier/Strawa/Empur Messing/Oventrop/Delphistherm/ Emmeti/Schlösser/Beulco/AC-FIX/ Stramax/Roth/IVR

NovaDrive NO | Actuador electrotérmico, Función NO
(Función abierto sin corriente)

N° de pedido 230 V	Fijación	Modelo adecuado para válvula*
257.2554.000	M30 × 1,0	Beulco (versión viejo, aprox. hasta el marzo 2005)
257.2555.000	M30 × 1,5	TacoSys/Heimeier/Strawa/Empur Messing/Oventrop/Delphistherm/ Emmeti/Schlösser/Beulco/AC-FIX/ Stramax/Roth/IVR
257.2562.000	M30 × 1,5	MNG/Cazzaniga/SBK/Empur-Edelstahl/ SKV-Ventil frontal
257.2564.000	Adaptador	Giacomini

N° de pedido 24 V	Fijación	Modelo adecuado para válvula*
257.1554.000	M30 × 1,0	Beulco (versión viejo, aprox. hasta el marzo 2005)
257.1562.000	M30 × 1,5	MNG/Cazzaniga/SBK/Empur-Edelstahl/ SKV-Ventil frontal

* Disponibles otras versiones específicas del cliente de partes superiores de la válvula, según demanda. En caso de dudas al ajustar las válvulas, contactar con el servicio técnico.

CONSEJO ECOLÓGICO

¡AHORRE ENERGÍA Y DINERO!
Para evitar tiempos de funcionamiento innecesarios es conveniente desconectar el accionamiento mediante el termostato ambiental fuera de los periodos de calefacción.

DIBUJO ACOTADO

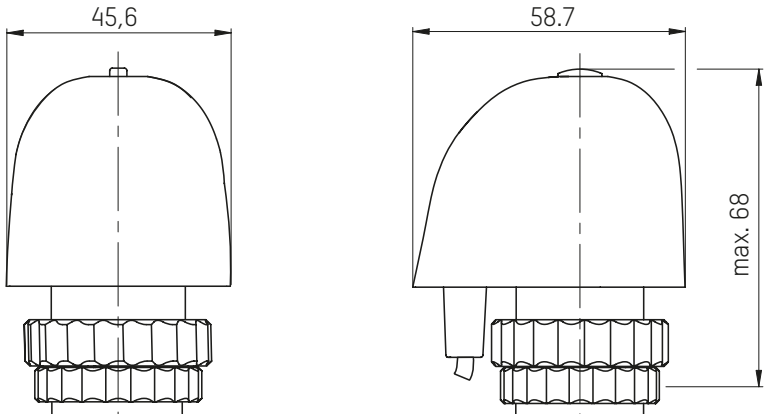

ESTADOS DE FUNCIONAMIENTO

Válvula cerrada (sin corriente):

Versión NC: Válvula cerrada

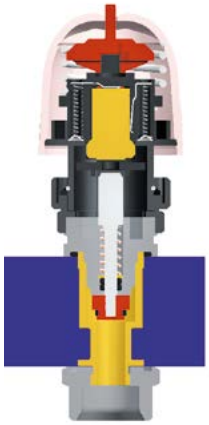

Versión NO: Válvula abierta

Válvula abierta (sin corriente):

Versión NC: Válvula abierta

Versión NO: Válvula cerrada

DIAGRAMAS DE CONEXIÓN

Cerrado sin corriente (NC)

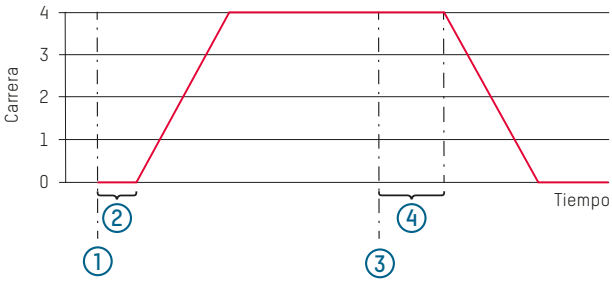

Abierto sin corriente (NO)

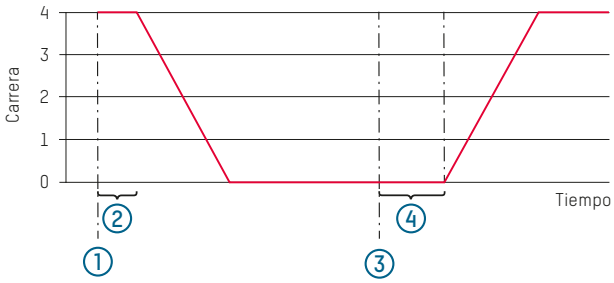

1 Tensión conectada
2 Tiempo de permanencia conectado
3 Tensión desconectada
4 Tiempo de permanencia desconectado

Reservada la posibilidad de modificaciones. 08/2023

CONTACTO Y MÁS INFORMACIÓN

TACONOVA.COM

Taconova Group AG | Neunbrunnenstrasse 40 | CH-8050 Zúrich | T +41 44 735 55 55 | F +41 44 735 55 02 | group@taconova.com