taconova

NOVASTAT / NOVAMASTER EL

TERMOSTATI AMBIENTALI ELETTRONICO E MODULI DI CONNESSIONE

VANTAGGI

- Semplicità d'uso
- Commutazione silenziosa Triac
- Apparecchi per tensione di alimentazione da 230 V e 24 V
- Regolazione differenziale integrata oppure regolazione PI (regolabile)
- Semplice cablaggio tramite i moduli di connessione NovaMaster EL Basic / NovaMaster EL Logic e SlaveBox

Regolazione personalizzata della temperatura ambientale.

DESCRIZIONE

I termostati ambientali, combinati con i servomotori NovaDrive o TopDrive di Taconova, sono in grado di mantenere la temperatura ambientale su un livello costante in ambienti chiusi e secchi.
La gamma di termostati ambientali Taconova propone un'offerta graduata in base al rapporto prezzo/prestazione per individuare la soluzione perfetta per qualsiasi esigenza.
Il modello di base **NovaStat EL Basic**, che consente il controllo di servomotori da 230 V NC, ricopre le aree di applicazione più frequenti.
La versione **NovaStat EL Digital 2** visualizza i valori impostati ed i valori attuali su un display digitale.
Una regolazione individuale del calore ambientale adeguata ai desideri dell'operatore si ottiene con il termostato-orologio digitale programmabile **NovaStat EL Week**.
Il timer integrato consente di impostare la durata del modo di stand-by nel programma settimanale.
I termostati ambientali si possono gestire in modo semplice e chiaro sul modulo di connessione **NovaMaster EL Basic e/o Logic**.
Il **NovaMaster EL Timer** opzionale consente di eseguire ulteriori impostazioni di tipo comfort.

SCHEMA IMPIANTO / SCHEMA DI PRINCIPIO

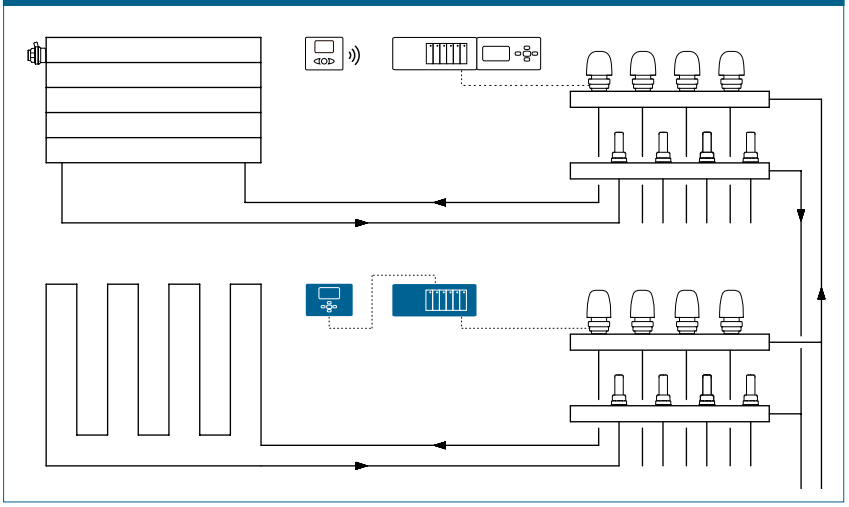

POSIZIONE DI MONTAGGIO

I termostati vengono montati nel rispettivo ambiente e i moduli di connessione in prossimità del distributore.

FUNZIONAMENTO

I termostati ambientali, in combinazione con i servomotori, provvedono ad una costante temperatura ambientale servendosi di un sensore NTC e del regolatore differenziale o PI, installato a valle.
Il processo di commutazione viene eseguito da un elemento TRIAC silenzioso o un relè a zero volt.
La regolazione viene eseguita tramite un servomotore che agisce sulla valvola secondo il principio APERTO / CHIUSO.
Il regolatore differenziale o PI integrato nel termostato ambientale impedisce un superamento del valore nominale impostato sul termostato per la temperatura ambientale.

CATEGORIE DI EDIFICI

Per installazioni in impianti di riscaldamento e raffreddamento:

- Edifici residenziali, insediamenti di case unifamiliari, condomini
- Case di riposo e ospedali
- Edifici amministrativi e di servizi
- Alberghi e ristoranti / cucine professionali
- Scuole e palestre / impianti sportivi
- Edifici artigianali e industriali

NOVASTAT EL | TERMOSTATI AMBIENTALI ELETTRONICO

1 NOVASTAT EL BASIC

Termostato ambientale per servomotori normalmente chiusi

Termostato ambientale elettronico da 230 V per il controllo di servomotori NC per sistemi di riscaldamento a pavimento. Uscita di commutazione silenziosa (Triac) con connessione diretta o indiretta dei servomotori. Correzione della temperatura effettiva integrata nel disco di impostazione.

DATI TECNICI

- Cod. ordine: 206.1650.000
- Tensione di esercizio: 230 VAC 50 Hz ± 10 %
- Temperatura di esercizio: 0–50 °C (32–122 °F)
- Range di impostazione: 5–30 °C (41–86 °F)
- Uscita di commutazione: TRIAC 230 VAC, NC max. 75 W
- Tipo di protezione: IP 30, Classe di protezione II
- Tipo di regolatore: Regolatore differenziale statico
- Differenza di commutazione: ±0,5K
- Sensore di temperatura: NTC 100 K
- Dimensioni / Colore: A 80 × L 80 × P 31 mm / RAL 9010
- Variante senza volantino (NovaStat EL Public, 230 V + 24 V): su richiesta

2 NOVASTAT EL DIGITAL 2

Termostato ambientale per servomotori normalmente chiusi e normalmente aperti

Termostato ambiente elettronico, azionato a batteria, per il comando degli attuatori NC/NO, per sistemi di riscaldamento a pavimento con display digitale. Uscita relè a zero volt per collegamento diretto o indiretto di attuatori 24 V/230 V. Regolabile a funzionamento normale, ridotto o antigelo. Funzione timer per riduzione o aumento della temperatura. Indicatore di stato di carico della batteria sul display. Funzione blocco tasti. Ingresso per sensore temperatura esterno (NTC 10 K).

DATI TECNICI

- Cod. ordine: 206.1660.000
- Tensione di esercizio: 2 batterie LR6 AAA 1,5 V
- Temperatura di esercizio: 0–40 °C (32–104 °F)
- Range di impostazione: 5–35 °C a passi da 0,5 °C (41–95 °F)
- Uscita di commutazione: 3 A (250 VAC)
- Tipo di protezione: IP 30, Classe di protezione II
- Tipo di regolatore: Regolatore differenziale statico oppure modulazione di larghezza impulso (proporzionale)
- Differenza di commutazione: ±0,5 K
- Sensore di temperatura: NTC 10 K, NTC 10 K esterno opzionale
- Dimensioni / Colore: A 83 × L 80 × P 27 mm / RAL 9010

3 NOVASTAT EL WEEK

Termostato ambientale per servomotori normalmente chiusi e aperti

Termostato ambientale elettronico, a batteria e programmabile, per il controllo di servomotori NC / NO, per sistemi di riscaldamento a pavimento con display digitale. Uscita relè priva di potenziale per la connessione diretta o indiretta di servomotori da 24 V / 230 V. Interruttore per modalità operativa per esercizio normale e di stand-by oppure per programma automatico temporizzato. Possibilità di programmazione settimanale e giornaliera, e funzione per vacanza, antigelo e per blocco della tastiera. Alimentazione a batteria per evitare la perdita dei dati in caso di interruzione della corrente. Indicatore del livello di carica della batteria, posizionato sul display.

DATI TECNICI

- Cod. ordine: 206.1653.000
- Tensione di esercizio: 2 batterie LR6 AA 1,5 V
- Temperatura di esercizio: 0–50 °C (32–122 °F)
- Range di impostazione: 5–35 °C (41–95 °F)
  Antigelo 0,5–10 °C (33–50 °F)
- Uscita di commutazione: Relè privo di potenziale, NC / NO max. 8 A
- Tipo di protezione: IP 30, Classe di protezione II
- Tipo di regolatore: Regolatore PI
- Ampiezza della banda di impostazione: 2°K della banda proporzionale
- Velocità di impostazione: 7,5 cicli / h (8 min ciclo)
- Sensore di temperatura: NTC 100 K
- Dimensioni / Colore: A 86 × L 125 × P 32 mm / RAL 9010

NOVAMASTER EL | MODULI DI CONNESSIONE ELETTRONICO

1 NOVAMASTER EL BASIC

Modulo di connessione per il cablaggio di servomotori elettrotermici e termostati ambientali con morsetti di connessione dotati di simboli Ampliabile con modulo SlaveBox per ulteriori possibilità di collegamento tramite struttura modulare. Montaggio diretto a parete oppure montaggio su barra DIN. Controllo di servomotori da 24 V tramite trasformatore, disponibile in opzione. Indicatore dello stato operativo tramite LED.

DATI TECNICI

- Cod. ordine: 258.9310.000
- Tensione di esercizio: 230 VAC 50 Hz ± 10 % / 24 VAC con trasformatore
- Temperatura di esercizio: 0–50 °C (32–122 °F)
- Numero di zone: 6 (max. 4 motori / zona)
- Numero massimo motori: 24 × 230 VAC oder 18 × 24 VAC
- Numero motori / zona: max. 4 motori / zona
- Linea di controllo tempo: nessuna
- Tipo di protezione: Classe di protezione II IP 30
- Dimensioni / Colore: A 88 × L 225 × P 58 mm / RAL 9010

2 NOVAMASTER EL LOGIC

Modulo di connessione per il cablaggio di servomotori elettrotermici e termostati ambientali con morsetti di connessione dotati di simboli
Ampliabile con NovaMaster EL Timer per ulteriori possibilità di regolazione tramite struttura modulare. Uscita di commutazione per il controllo temporale dei termostati ambientali. 2 uscite di commutazione prive di potenziale come contatto di controllo per la logica della pompa. Montaggio diretto a parete oppure montaggio su barra DIN. Indicatore dello stato operativo tramite LED.

DATI TECNICI

- Cod. ordine: 258.9311.000
- Tensione di esercizio: 230 VAC 50 Hz ± 10 %
- Temperatura di esercizio: 0–50 °C (32–122 °F)
- Numero di zone: 6 (max. 4 motori / zona)
- Numero massimo motori: 24 × 230 VAC
- Linea di controllo tempo: Zone A e B presenti
- Uscita di commutazione: 2 x Relè privo di potenziale, max. 8 A
- Tipo di protezione: Classe di protezione II IP 30
- Dimensioni / Colore: A 88 × L 225 × P 58 mm / RAL 9010

3 NOVAMASTER EL SLAVEBOX

Modulo di estensione per il cablaggio di servomotori elettrotermici e termostati ambientali con morsetti di connessione dotati di simboli
Estensione innestabile per NovaMaster EL Basic per ulteriori possibilità di connessione. Montaggio diretto a parete oppure montaggio su barra DIN. Controllo di servomotori da 24 V tramite trasformatore, disponibile in opzione. Indicatore dello stato operativo tramite LED.

DATI TECNICI

- Cod. ordine: 258.9313.000
- Tensione di esercizio: 24 VAC con trasformatore / 230 VAC 50 Hz ± 10 %
- Temperatura di esercizio: 0–50 °C (32–122 °F)
- Numero di zone: 4 (max. 4 motori/zona)
- Numero massimo motori: Σ NovaMaster EL Basic + SlaveBox = 24 × 230 VAC oppure 18 × 24 VAC
- Linea di controllo tempo: nessuna
- Tipo di protezione: Classe di protezione II IP 30
- Dimensions / Couleur: A 88 × L 160 × P 58 mm / RAL 9010

4 NOVAMASTER EL TIMER

Modulo di espansione NovaMaster EL Timer per la connessione al NovaMaster EL Logic

Funzione timer programmabile per 2 gruppi di tempo A e B. Programmi applicativi integrati, di cui 9 fissi e 2 liberamente programmabili. Processor intelligente. Display digitale per visualizzazione del programma, del tempo e della funzione. Montaggio diretto a parete oppure montaggio su barra DIN.

DATI TECNICI

- Cod. ordine: 258.9315.000
- Tensione di esercizio: 230 VAC 50 Hz ± 10 %
- Temperatura di esercizio: 0–50 °C (32–122 °F)
- Numero di zone: 12 zone controllabili
- Linea di controllo tempo: Zone A e B presenti
- Modalità operative: Automatica, comfort, stand-by
- Blocco tasti: Presente
- Tipo di protezione: Classe di protezione II IP 30
- Dimensioni / Colore: A 88 × L 160 × P 62 mm / RAL 9010

5 TRANSFORMATOR

Trasformatore per il collegamento a Novamaster EL Basic o Logic

Consente il collegamento di servomotori da 24 V ai rispettivi moduli di connessione.

DATI TECNICI

- Cod. ordine: 258.9316.500
- Tensione di esercizio: 230 VAC 50 Hz ± 10%
- Temperatura di esercizio: 0–50 °C (32–122 °F)
- Tensione di uscita: 24 VAC max. 60 W
- Tipo di protezione: Classe di protezione II IP 30
- Dimensioni / Colore: A 83 × L 110 × P 61 mm / RAL 9010

Con riserva di modifiche. 08/2023

CONTATTO E ULTERIORI INFORMAZIONI TACONOVA.COM

Taconova Group AG | Neunbrunnenstrasse 40 | CH-8050 Zurigo | T +41 44 735 55 55 | F +41 44 735 55 02 | group@taconova.com