taconova

TACOSYS

COLLETORE PER RISCALDAMENTO A PAVIMENTO

TacoSys Connect

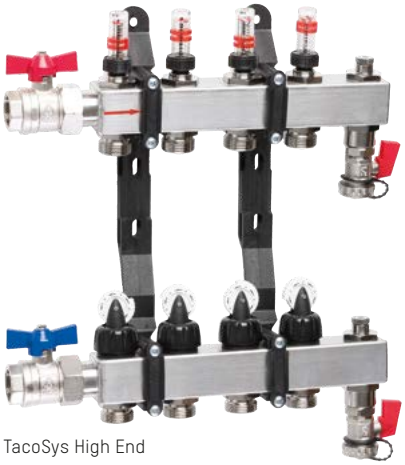

TacoSys High End

VANTAGGI

- Leggero, moderno e solido collettore in acciaio inossidabile
- Taratura con provati TopMeter per mandata
- Valvola conica per un foro di sezione minima
- Volantino per impostazione manuale graduale per una regolazione riproducibile del flusso
- Disaerazione con valvola di sfiato TacoVent-Vent completamente automatica
- Asta in plastica rinforzata con GFK (materiale plastico in fibra di vetro) per un montaggio insonorizzato
- Controllo di tenuta al 100%

I collettori TacoSys di Taconova garantiscono una perfetta distribuzione del calore in tutta la casa.

DESCRIZIONE

Grazie alla loro tecnologia innovativa, i collettori TacoSys funzionano in modo affidabile, adeguato ai singoli fabbisogni e consentono di realizzare particolari risparmi di costi.
Le valvole del collettore sono già predisposte per l'installazione dei servomotori Taconova.
Il comando a volantino consente una regolazione del flusso riproducibile anche a mano. Le diverse posizioni della valvola producono flussi diversi, garantendo in questo modo una regolazione della temperatura ambientale individuale e perfettamente adeguata alle esigenze dei vostri clienti.
La valvola di sfiato TacoVent Vent consente di disperare mandata e ritorno in modalità completamente automatica, aumentando la sicurezza di utilizzo e il comfort per gli utenti.
TacoSys offre raffinati sistemi di colletori, che soddisfano qualsiasi desiderio dei vostri clienti, sia per impianti di riscaldamento a pavimento che a termosifoni. I colletori per riscaldamento a pavimento vengono forniti già completamente premontati e pronti per il collegamento in una confezione solida e antiscivolo.
Il colletore di alta qualità in acciaio inossidabile è disponibile in diverse versioni, e rappresenta pertanto la soluzione ideale per impianti di riscaldamento di qualsiasi tipo.
È predisposto per un minimo di due e un massimo dodici circuiti di riscaldamento ed è in grado di soddisfare qualsiasi richiesta in termini di potenza e di durata.

SCHEMA IMPIANTO / SCHEMA DI PRINCIPIO

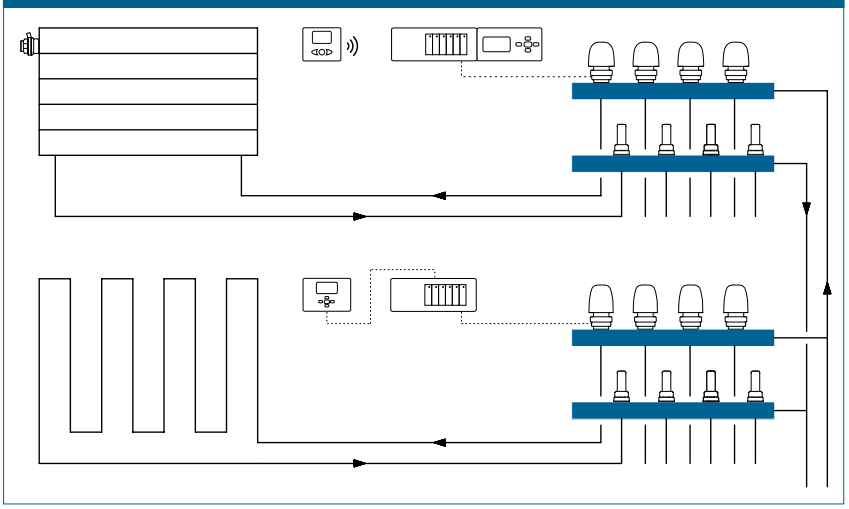

POSIZIONE DI MONTAGGIO

Per montaggio su conduttura montante a sinistra e destra, nonché in testa.

FUNZIONAMENTO

I colletori sul collettore di mandata e di ritorno vengono collegati al sistema di riscaldamento. Ai raccordi filettati opzionali è possibile collegare senza problemi i sistemi di riscaldamento / di raffreddamento per un minimo di due fino ad un massimo di dodici attacchi Eurokonus. La portata di progetto viene impostata per ogni circuito mediante il TopMeter. Il volantino e i termostati ambientali sono dotati di servomotori che consentono di realizzare un comfort personalizzato per ogni singolo ambiente.

CATEGORIE DI EDIFICI

- Edifici residenziali, insediamenti di case unifamiliari, condomini
- Case di riposo e ospedali
- Edifici amministrativi e di servizi
- Alberghi e ristoranti / cucine professionali
- Scuole e palestre / impianti sportivi
- Edifici artigianali e industriali

TESTO PER IL BANDO DI GARA

Vedere www.taconova.com

DATI TECNICI

Caratteristiche generali

- Temperatura media: da -10 °C a + 70 °C
- Pressione d'esercizio $P_{B\ max}$:
  - TacoSys High End: 6 bar
  - TacoSys Connect: 8 bar
- Precisione di visualizzazione: ±10% del valore finale
- Valore k_{VS} e ambito di misurazione in base alla tabella «Diagramme di perdita di pressione»
- Raccordi circuiti di riscaldamento: ¾" Eurokonus

Materiale

- Collettore: acciaio inossidabile
- Elementi interni: ottone nichelato, materiali plastici termoresistenti ed antiurto
- Guarnizioni: O-ring (EPDM)
- Asta di fissaggio: plastica, rinforzata in fibra di vetro

Fluidi

- Acqua di riscaldamento (VDI 2035; SWKI BT 102-01; ÖNORM H 5195-1)
- Acqua priva di additivi chimici

COMPONENTI DEL SISTEMA

Servomotori elettrotermici TopDrive e NovaDrive, termostati ambientali e cassette per collettori: ved. schede tecniche separate.

PANORAMICA

TacoSys | Collettori per circuiti di riscaldamento

Circuiti di riscaldamento	TacoSys Connect *	TacoSys High End ** (TopMeter Supply)	
		0 – 2.5 l/min	0 – 5 l/min
2	287.1302.000	286.4002.000	286.1002.000
3	287.1303.000	286.4003.000	286.1003.000
4	287.1304.000	286.4004.000	286.1004.000
5	287.1305.000	286.4005.000	286.1005.000
6	287.1306.000	286.4006.000	286.1006.000
7	287.1307.000	286.4007.000	286.1007.000
8	287.1308.000	286.4008.000	286.1008.000
9	287.1309.000	286.4009.000	286.1009.000
10	287.1310.000	286.4010.000	286.1010.000
11	287.1311.000	286.4011.000	286.1011.000
12	287.1312.000	286.4012.000	286.1012.000

* **Senza rubinetto a sfera**

** Con rubinetto a sfera (¾" FI x 1" FE).
Versioni TacoSys High End senza rubinetto a sfera su richiesta (vedi listino prezzi).

DIAGRAMME DI PERDITA DI PRESSIONE

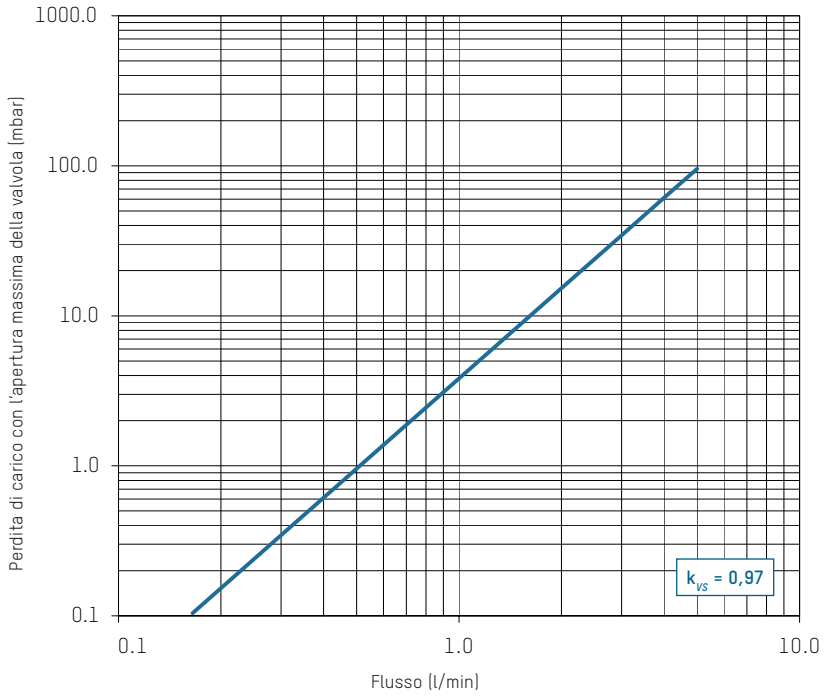

NOTA

Se i circuiti di riscaldamento sono completamente aperti (≥ 2.5 l/min), a partire da otto circuiti di riscaldamento, si consiglia di utilizzare collettori con rubinetti a sfera da 1". In questo modo si evitano possibili rumori.

NOTA

Regolazione del colletore TacoSys

La regolazione dei circuiti del riscaldamento a pavimento si esegue sul colletore in acciaio TacoSys mediante TopMeter di mandata e di ritorno.
Le operazioni di regolazione si eseguono con pompa di ricircolo funzionante. Durante la regolazione tutte le valvole nel circuito di riscaldamento devono essere completamente aperte. Eventualmente smontare i servomotori.

1. Iniziare sul TopMeter del circuito di riscaldamento con il minore flusso in volume.
2. Ruotando il mandrino nero in plastica, si imposta il volume in flusso calcolato.
3. I dati si leggono sull'anello visualizzatore rosso, nella finestra di ispezione.
4. Eseguire le operazioni di regolazione per tutti i circuiti di riscaldamento.
5. Quindi controllare i primi valori ed eventualmente procedere ad un'ulteriore regolazione.
6. Al termine della regolazione, annotare i corrispondenti valori di flusso sul collettore o nella documentazione di progetto

DISEGNO QUOTATO

Collettore per riscaldamento a pavimento con TopMeter Supply (Mandata)

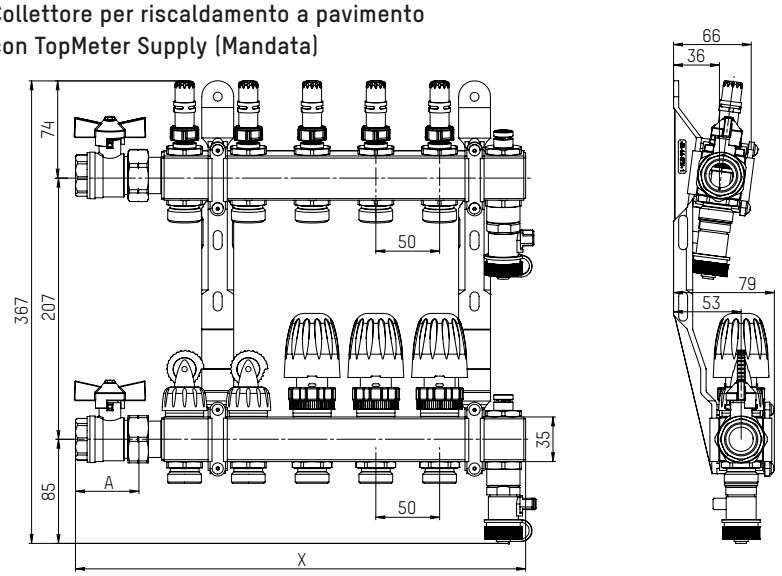

LUNGHEZZE

Circuiti di riscaldamento	Lunghezza X con rubinetto da ¾"
2	213 mm
3	263 mm
4	313 mm
5	363 mm
6	413 mm
7	463 mm
8	513 mm
9	563 mm
10	613 mm
11	663 mm
12	713 mm

ACCESSORI

ATTACCHI FILETTATI DI RACCORDO

Due raccordi di fissaggio a vite, nichelati, completi, per tubazioni di collegamento in plastica e metallo, con guarnizione sagomata, anello di fissaggio con fessura e guarnizione di separazione.

Cod. ordine	Dimension	G x mm
210.8614.003	Ø 14 x 2	¾" x 14
210.8616.003	Ø 16 x 2	¾" x 16
210.8617.003	Ø 17 x 2	¾" x 17
210.8618.003	Ø 18 x 2	¾" x 18
210.8620.003	Ø 20 x 2	¾" x 20

Altri accessori: vedere schede tecniche cassette di distribuzione, stazione di miscelamento (TacoSys o Universal) servomotore TopDrive o NovaDrive

PEZZI DI RICAMBIO

REGOLAZIONE MANUALE

I gradi indicati sulle valvole a regolazione manuale consentono la riproducibilità dell'impostazione della valvola. Sul TacoSys le valvole sono premontate di serie.

Cod. ordine
296.8651.001

RUBINETTO

Cod. ordine	Dimensioni	Lunghezza	Maniglia
298.8630.001	¾"	50 mm	rosso
298.8631.001	¾"	50 mm	blu
298.8628.001	1"	65 mm	rosso
298.8629.001	1"	65 mm	blu

RUBINETTO PER IL RIEMPIMENTO E LO SVUOTAMENTO DELLA CALDAIA

Il rubinetto è disponibile solo in rosso.

Cod. ordine	Maniglia
296.8653.001	rosso

GRUPPO DI BILANCIAMENTO TOPMETER SUPPLY

Cod. ordine	Range
298.8609.001	0 – 2.5 l/min
298.8606.001	0 – 5 l/min

GRUPPO VALVOLA SENZA VOLANTINO MANUALE

Cod. ordine	Tipo
298.8613.001	Plastica

GRUPPO DI SFIATO SENZA RUBINETTO PER IL RIEMPIMENTO E LO SVUOTAMENTO DELLA CALDAIA

Cod. ordine
298.8604.001

Le sezioni di tubo raffigurate servono solo ai fini della comprensione e non sono comprese nella fornitura dei pezzi di ricambio.

Con riserva di modifiche. 09/2023

Taconova Group AG | Neunbrunnenstrasse 40 | CH-8050 Zurigo | T +41 44 735 55 55 | F +41 44 735 55 02 | group@taconova.com