taconova

TOPDRIVE

ACTUADOR

VENTAJAS

- Protegido contra válvulas inestancas
- Categoría de protección actuador IP 44, CE
- Posibilidad de montaje en 360°
- Apto para todas las marcas de válvula corrientes
- Reconocimiento óptico de la posición de la válvula
- Montaje sencillo gracias al cierre de bayoneta

Actuador electrotérmico en el modo de funcionamiento NC para distribuidores de circuitos de calefacción y válvulas de radiadores.

DESCRIPCIÓN

Junto con los termostatos ambientales, los temporizadores y los sistemas domóticos de automatización, los actuadores TopDrive con el diseño correspondiente permiten la realización de sistemas de calefacción y refrigeración con una regulación de temperatura individualizada y adaptada a cada necesidad.
El modo de funcionamiento NC Normally Closed (conectado sin corriente), el cierre de bayoneta de rápido y fácil montaje, así como la posibilidad de montaje superior (montaje de 360°) contribuyen a conformar el gran número de posibilidades de aplicación de los actuadores TopDrive en las instalaciones sanitarias.

Viviendas, oficinas, colegios, hoteles, etc., son espacios típicos con un interesante potencial de ahorro si se caldean y refrigeran únicamente con arreglo a las necesidades.
El indicador interno de la posición de la válvula, incorporado de serie en el actuador, sirve de control de funcionamiento para el montaje, la puesta en funcionamiento y la supervisión.

POSICIÓN DE MONTAJE

Posibilidad de montaje en 360°.

FUNCIONAMIENTO

Una resistencia eléctrica calienta un elemento dilatable. Cualquier desviación del valor nominal de temperatura ambiental provoca que el actuador transfiera a la válvula el movimiento de elevación correspondiente.
Los reguladores y actuadores operan según el principio «Abierto/Cerrado».
La apertura y cierre rítmicamente variables en función de las necesidades de rendimiento térmico implican, además, un comportamiento regulador prácticamente constante.
Sin corriente la válvula está cerrada.

CATEGORÍAS DE EDIFICIO

Para instalaciones en el área de calefacción y refrigeración:

- Edificios de viviendas, urbanizaciones de casas unifamiliares, bloques de varios vecinos
- Residencias y hospitales
- Edificios administrativos y de servicios
- Hoteles y restaurantes, cocinas industriales
- Centros educativos y deportivos/ instalaciones deportivas
- Edificios comerciales e industriales

ESQUEMA DE LA INSTALACIÓN/PRINCIPIO

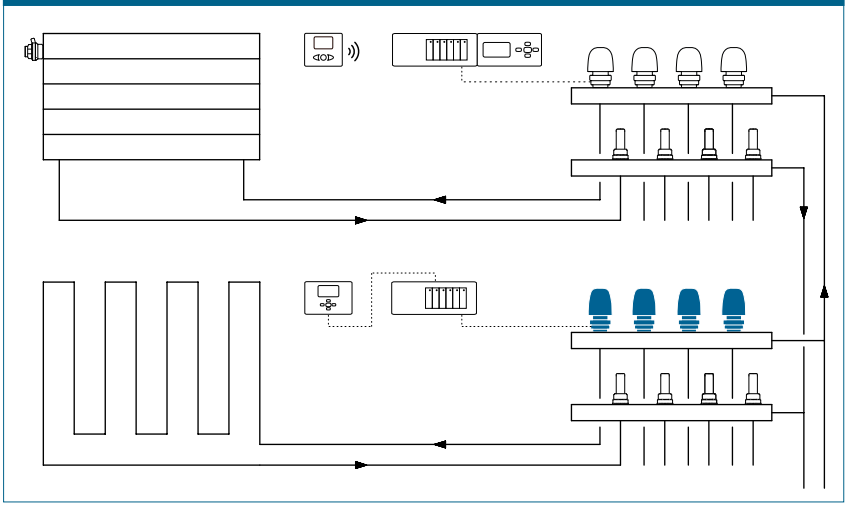

TEXTO PARA LICITACIONES

Véase www.taconova.com

DATOS TECNICOS

General

- Modelo: cerrado sin corriente NC
- Temperatura ambiental: 0 ... 60°C
- Tiempo de apertura/cierre: aprox. 3 Min.
- Carrera: 4 mm
- Fuerza de cierre nominal: 100 N ± 7%
- Tipo de protección: IP 44
- Categoría de protección II

Datos de conexión eléctrica

- Tensión nominal (AC o DC): versión de 24 V o 230 V
- Margen de temperatura admisible: ±10%
- Corriente continua/potencia de corriente continua: 1.6 W
- Corriente de arranque:
  - 24V: 0.2 A para máx. 1 min;
  - 230V: 0.6 A para máx. 100 ms
- Fusible recomendado: 0,35 A lento, según DIN 41662
- Longitud del cable de conexión 1 m
- Cable de conexión: 2 x 0,75 mm², PVC blanco

APROBACIÓN / CERTIFICADOS

- Marca de conformidad CE
- VDE

ACCESORIOS

Diversos termostatos ambientales y módulos de conexión para aplicaciones alámbricas e inalámbricas (véase hoja de datos adjunta).

CONSEJO ECOLÓGICO

¡AHORRE ENERGÍA Y DINERO!

Para evitar tiempos de funcionamiento innecesarios es conveniente desconectar el accionamiento mediante el termostato ambiental fuera de los periodos de calefacción.

TABLA DE TIPOS

TopDrive | Actuador electrotérmico, Función NC
(Normally Closed / Función cerrado sin corriente)

N° de pedido 230 V	Fijación	Modelo adecuado para válvula*
257.2055.000	M30 × 1,5	TacoSys/Heimeier/Strawa/Empur Messing/ Oventrop/Delphistherm/Emmeti/Schlösser/ Beulco/AC-FIX/Stramax/Roth/IVR
257.2058.000	M28 × 1,5	Herz (RV 57)
257.2062.000	M30 × 1,5	MNG/Cazzaniga/SBK/Empur-Edelstahl/ SKV-Ventil frontal
257.2064.000	Adaptador	Giacomini

N° de pedido 24 V	Fijación	Modelo adecuado para válvula*
257.1055.000	M30 × 1,5	TacoSys/Heimeier/Strawa/Empur Messing/ Oventrop/Delphistherm/Emmeti/Schlösser/ Beulco/AC-FIX/Stramax/Roth/IVR
257.1058.000	M28 × 1,5	Herz (RV 57)
257.1062.000	M30 × 1,5	MNG/Cazzaniga/SBK/Empur-Edelstahl/ SKV-Ventil frontal
257.1064.000	Adaptador	Giacomini

* Disponibles otras versiones específicas del cliente de partes superiores de la válvula, según demanda. En caso de dudas al ajustar las válvulas, contactar con el servicio técnico.

DIBUJO ACOTADO

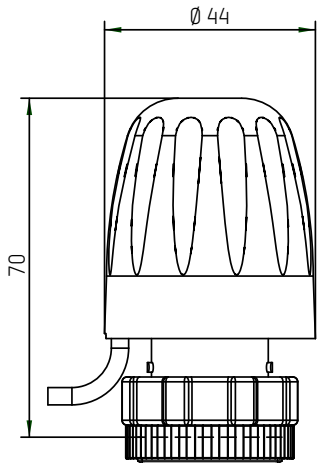

ESTADOS DE FUNCIONAMIENTO

Válvula cerrada (sin corriente):

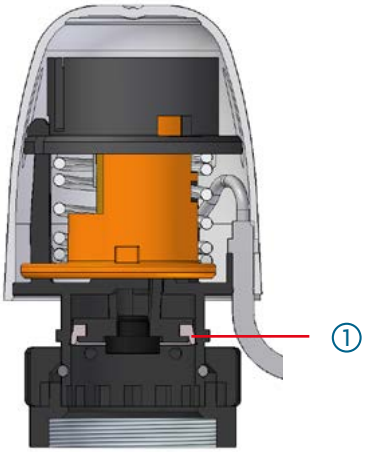

Válvula abierta (con corriente)

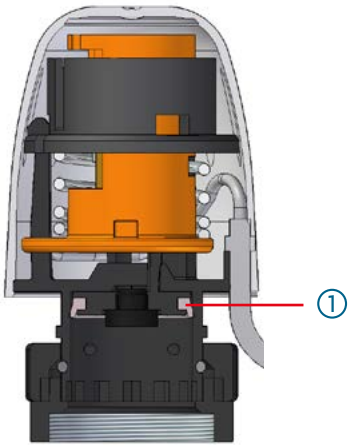

1 Protegido contra salpicaduras de agua gracias a la junta perfilada

CIERRE DE BAYONETA

Cierre de bayoneta con cuatro grandes superficies que encajan entre sí entre el casquillo y la tuerca de bayoneta

1 Casquillo de bayoneta
2 Cierre de bayoneta
3 Superficies de contacto grandes
4 Girar hasta que haga clic

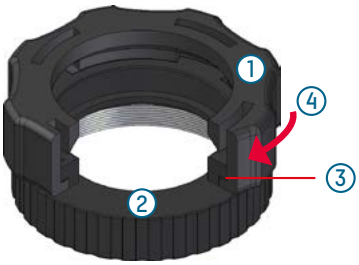

DIAGRAMAS DE CONEXIÓN

1 Tensión conectada
2 Tiempo de permanencia conectado
3 Tensión desconectada
4 Tiempo de permanencia desconectado

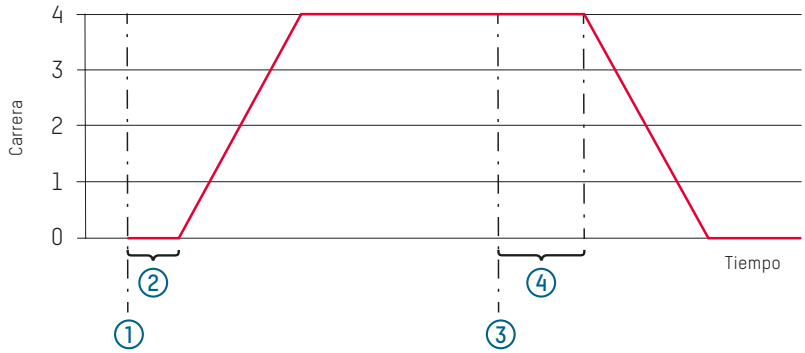

Reservada la posibilidad de modificaciones. 08/2023

Taconova Group AG | Neunbrunnenstrasse 40 | CH-8050 Zürich | T +41 44 735 55 55 | F +41 44 735 55 02 | group@taconova.com