taconova

TOPMETER RETURN

VÁLVULA DE COMPENSACIÓN (RETORNO, VERSIÓN OEM)

VENTAJAS

- Regulación rápida y exacta sin diagramas, tablas ni equipos de medición
- El flujo volumétrico ajustado se puede leer directamente, en l/min
- En el TopMeter de ½", el ajuste efectuado se puede bloquear y precintar con plomo a fin de evitar que personas no autorizadas lo modifiquen
- La válvula de regulación se puede cerrar
- El visor de vidrio es desmontable y disponible como pieza de recambio
- La posición de montaje se puede decidir a voluntad

Para regular, indicar y cortar el paso en circuitos de calefacción y refrigeración, directamente en la columna de retorno del distribuidor.

DESCRIPCIÓN

El TopMeter permite ajustar con toda exactitud y comodidad las cantidades de agua necesarias.
El principio en el que se basa la medición requiere un flujo estabilizado, a fin de que las indicaciones sean exactas. Para lograrlo, no es necesario realizar ninguna corrección de flujo compleja en el TopMeter de retorno en sí, pues el fluido ya penetra en las condiciones ideales desde el tubo de conexión premontado.
Los sistemas bien regulados desde el punto de vista hidráulico distribuyen la energía de manera óptima; de este modo, su operación resulta racional según el concepto de ahorro energético fijado en la normativa vigente.
Con el TopMeter, cualquier técnico especializado puede ajustar inmediatamente in situ el caudal de agua adecuado, sin que sea necesario invertir en cursillos de formación ni en equipos de medición caros.

POSICIÓN DE MONTAJE

El TopMeter se monta en la columna de retorno del distribuidor. Puede ir en posición horizontal o vertical.
Para que funcione correctamente, la adaptación del distribuidor debe respetar las indicaciones del fabricante.

FUNCIONAMIENTO

La medición del paso se basa en el principio de desplazamiento volumétrico de un plato de impacto incorporado a un tubo de medición.
A través de una biela de empuje que une el plato directamente con el cuerpo del indicador, se transmite la posición hacia el visor de vidrio, a dicho cuerpo.
La escala impresa en el visor permite leer fácilmente el caudal de paso.
Al girar el husillo negro se modifica la sección transversal de la abertura de la válvula, con lo cual se ajusta el caudal deseado.
El paso se cierra haciendo girar el husillo a fondo, hasta que haga tope.

ESQUEMA DE LA INSTALACIÓN/PRINCIPIO

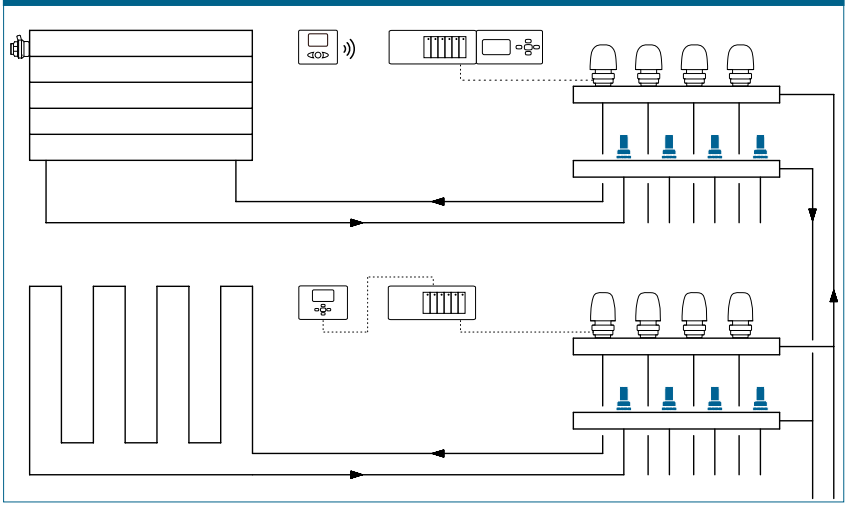

CATEGORÍAS DE EDIFICIO

Para instalaciones en el área de calefacción y refrigeración:

- Edificios de viviendas, urbanizaciones de casas unifamiliares, bloques de varios vecinos
- Residencias y hospitales
- Edificios administrativos y de servicios
- Hoteles y restaurantes, cocinas industriales
- Centros educativos y deportivos/ instalaciones deportivas
- Edificios comerciales e industriales

TOPMETER RETURN | VÁLVULA DE COMPENSACIÓN (RETORNO)

TEXTO PARA LICITACIONES

Véase www.taconova.com

DATOS TECNICOS

General

- Temperatura del fluido: -10 °C – +70 °C
- Presión de servicio $P_{S\,max}$: 6 bar
- Precisión de medición: ±10% del valor final (Tratándose de mezclas anticongelantes se debe considerar la diferente viscosidad)
- Coeficiente k_{VS} y margen: véase la tabla de tabla de tipos
- Rosca exterior G (cilíndrica) según ISO 228

Material

- Latón, plásticos termoresistentes y acero inoxidable
- Juntas: EPDM

Medios de flujo

- Agua de calefacción (VDI 2035; SWKI BT 102-01; ÖNORM H 5195-1)
- Mezclas de agua con aditivos anticorrosivos y anticongelantes convencionales hasta 50%

OTROS MODELOS

Véase la ficha técnica TopMeter Supply.

MONTAJE

Al montar el TopMeter en el distribuidor, el par de apriete no debe superar los 20 Nm.

SERVICIO

La mirilla puede desmontarse para realizar los trabajos de mantenimiento y sustituirse si es necesario. Véanse las instrucciones de montaje EA 1008.

TABLA DE TIPOS

TopMeter Return | Válvula de compensación retorno

N° de pedido	DN	G	Margen	k_{VS} (m^3/h)
223.5203.XXX	15	½"	0,6 – 2,4 l/min	1,2*
223.5204.XXX	15	½"	1,0 – 4,0 l/min	1,7*
223.5208.XXX	15	½"	2,0 – 8,0 l/min	2,4*
223.5215.XXX	15	½"	1,0 – 15,0 l/min	2,0*
223.5303.XXX	10	⅜"	0,5 – 2,5 l/min	0,8*
223.5304.XXX	10	⅜"	1,0 – 5,0 l/min	1,0*

* El valor k_{VS} depende de la contrapieza utilizada y de la geometría del distribuidor.
El número de referencia definitivo se asigna según la configuración personalizada.

DIBUJO ACOTADO

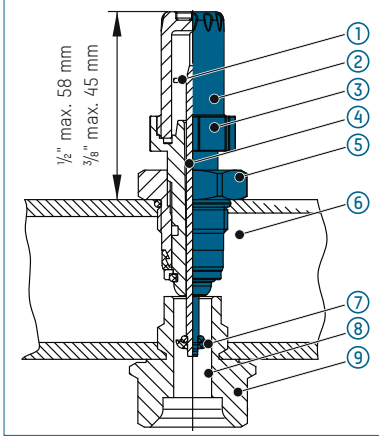

1 Cuerpo del indicador
2 Visor de cidrio con escala marcada
3 Ruedecilla de ajuste
4 Biela de empuje
5 Boquilla
6 Distribuidor de alimentación
7 Plato de impacto
8 Cilindro de medición
9 Parte inferior de la válvula
■ Volumen de suministro

NOTA

En función del aspecto específico de su sistema, es posible que tenga que adaptar el distribuidor (la parte inferior de la válvula) al TopMeter. Para este fin, podemos ponerle a disposición un diagrama técnico (ficha técnica de diseño). En caso de requerirlo, le rogamos que lo solicite.
En todos los casos, la junta en O para la hermetización así como la contrapieza correspondiente caen bajo la responsabilidad del cliente.

DIAGRAMAS DE PÉRDIDA DE PRESIÓN

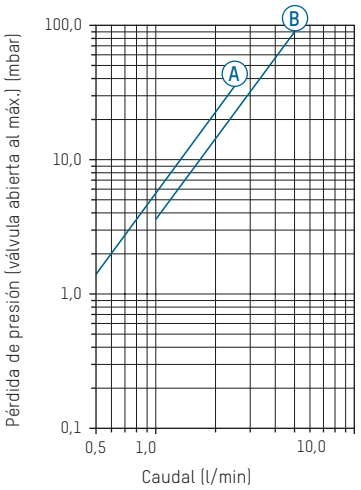

A **223.5303.XXX** [3/8" | 0,5...2,5 l/min | k_{VS} = 0,8]
B **223.5304.XXX** [3/8" | 1,0...5,0 l/min | k_{VS} = 1,0]

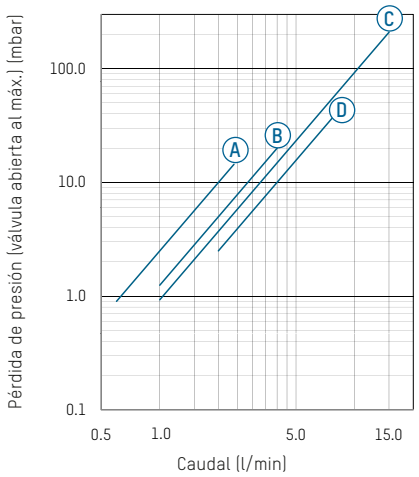

A **223.5203.XXX** [1/2" | 0,6...2,4 l/min | k_{VS} = 1,2]
B **223.5204.XXX** [1/2" | 1,0...4,0 l/min | k_{VS} = 1,7]
C **223.5215.XXX** [1/2" | 1,0...15,0 l/min | k_{VS} = 2,0]
D **223.5208.XXX** [1/2" | 2,0...8,0 l/min | k_{VS} = 2,4]

JUEGO DE REPUESTOS

N° de pedido	Visor 1/2"
298.2303.000	0,6 – 2,4 l/min
298.2304.000	1,0 – 4,0 l/min
298.2308.000	2,0 – 8,0 l/min

N° de pedido	Visor 3/8"
298.2313.000	0,5 – 2,5 l/min
298.2314.000	1,0 – 5,0 l/min

Reservada la posibilidad de modificaciones. 8/2023

CONTACTO Y MÁS INFORMACIÓN TACONOVA.COM

Taconova Group AG | Neunbrunnenstrasse 40 | CH-8050 Zúrich | T +41 44 735 55 55 | F +41 44 735 55 02 | group@taconova.com